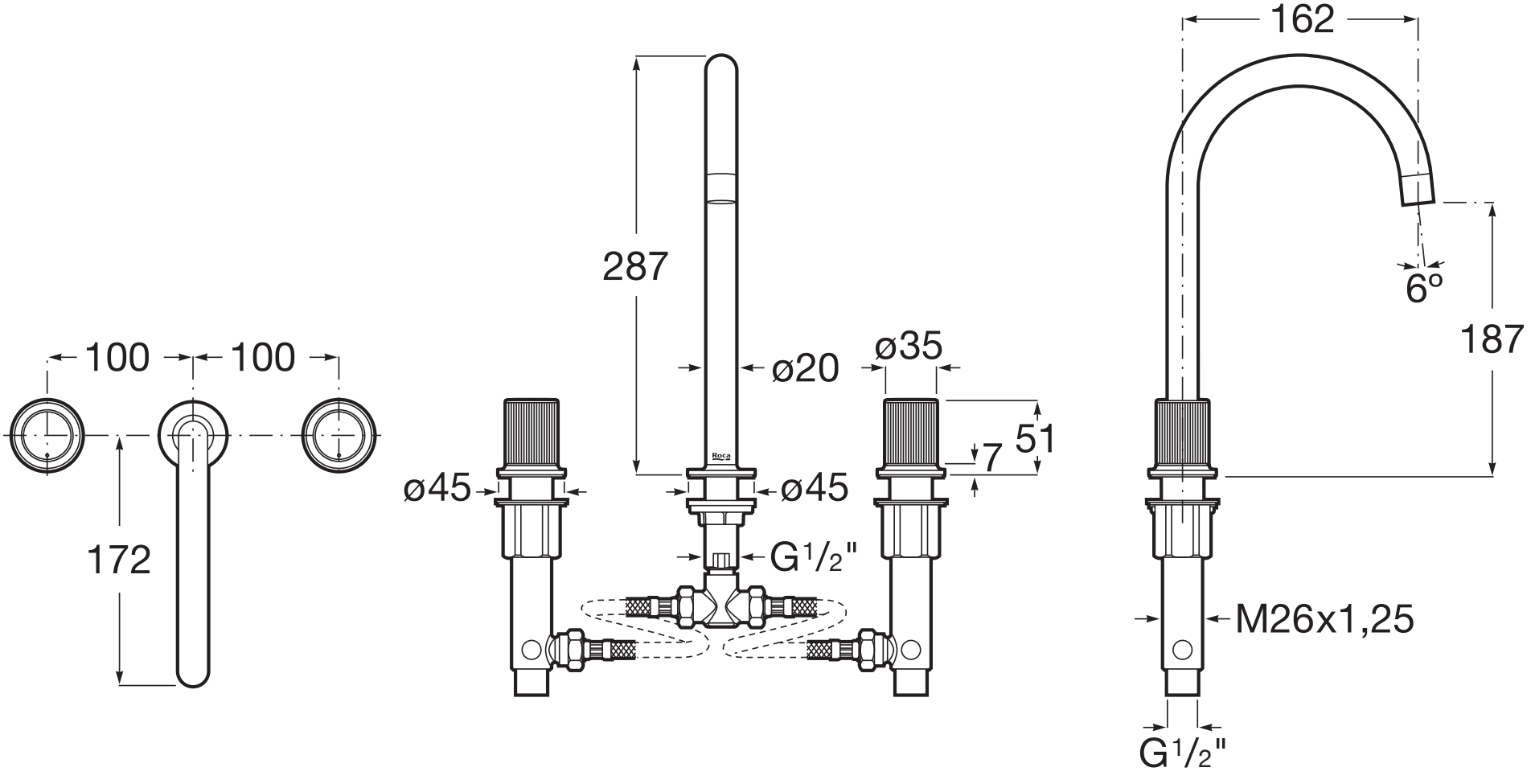
100
100
172
287
ø20
ø35
51
7
ø45
ø45
G1/2"
162
6º
187
M26x1,25
G1/2"