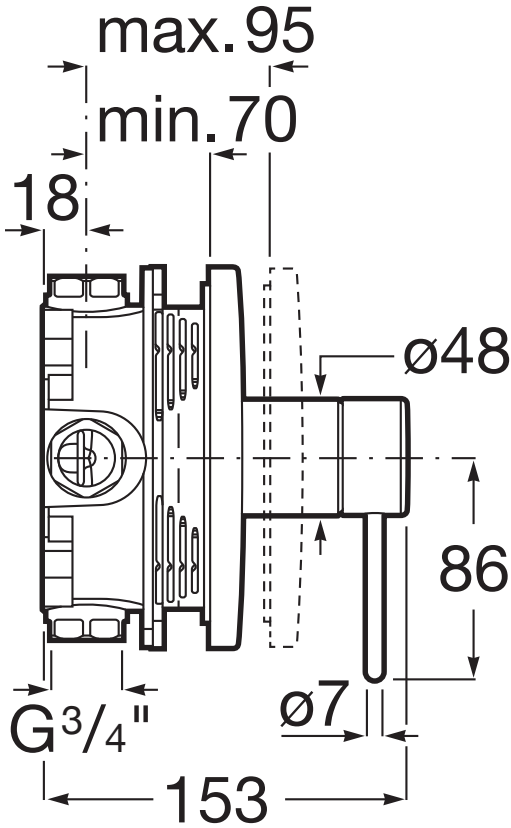
max. 95
min. 70
18
ø48
86
G3/4"
ø7
153

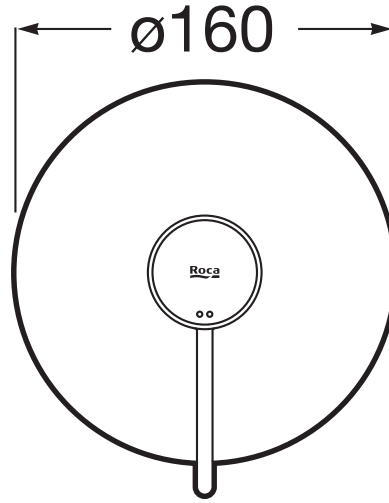
ø160
Roca