RO

SUNSYSTEM

Semineu pe peleți seria COMFORT NEW 13 / COMFORT NEW 18 / COMFORT NEW 25/ COMFORT B BLACK NEW 25

PAȘAPORT TEHNIC
INSTRUCŢIUNI de MONTARE şi EXPLOATARE
pentru INSTALATORII AUTORIZATI / SERVICE

Version i 2.0

CUPRINS

1. EXPLICAREA SIMBOLURILOR ŞI MĂSURILOR DE SIGURANŢA 3
2 DESCRIEREA PRODUSULUI 6
3. COMBUSTIBILI.....7
4. TRANSPORTAREA DE SEMINEELOR 6
5. LIVAREA SI DEZAMBALAREA SEMINEULUI.....6
6. MONTAREA SOBEI DE ÎNCĂLZIRE PE PELEȚI.....7
7. INSTALAREA SEMINEULUI PE PELETI 7
8. UMPLEREA INSTALAŢIEI DE ÎNCĂLZIRE 15
9. EXPLOATAREA SEMINEUL 15
10. CONTROL CU MICROPROCESOR 19
11. CARACTERISTICI TEHNICE.....35
12. CONDITII DE GARANTIE.SERVICE 37
13. RECICLARE ŞI ELIMINARE..... 37

1. EXPLICAREA SIMBOLURILOR ȘI MĂSURILOR DE SIGURANȚA

1.1. Explicarea simbolurilor

ATENȚIE! *- Recomandare importantă sau avertizare privind condițiile de siguranță la montarea, instalarea și exploatarea cazanului pe peleți.*

PERICOL! *- instalarea și utilizarea necorespunzătoare poate provoca daune sau leziuni grave, care ar putea pune în pericol viața oamenilor și animalelor.*

PERICOL DE INCENDIU! *- defecțiune, montare și exploatare incorectă pot provoca incendiu.*

INFORMAȚII *- acest semn indică partea a instrucțiunilor care se referă la setarea corectă și parametrele necesare a produsului pentru a ajunge la rezultatul dorit.*

1.2. Indicații privind încăperea de montare a semineul pe peleti

Prezentele instrucțiuni conțin informații importante cu privire la montarea, punerea în funcțiune, utilizarea și întreținerea corectă și în condiții de siguranță a cazanului pe peleți.
Cazanul poate fi folosit pentru încălzirea încăperilor și numai în scopurile specificate în aceste instrucțiuni.
Acordați atenție datelor privind tipul semineul pe peleti pe stickerul de producție și datele tehnice în capitolul 12 pentru a asigura exploatarea corectă a produsului.

1.2.1. Instrucțiuni pentru instalator

• La instalare și exploatare, trebuie respectate reglementările și reglementările specifice țării:
- Normele locale din domeniul construcțiilor privind montarea, alimentarea cu aer si eliminarea gazelor de evacuare, precum si conectarea la cazanul de încălzire.
- Reglementările şi normele privind echiparea instalaţiei de încălzire cu dispozitive de siguranţa.
- Instalarea detectorului de fum în încăperea cazanului este obligatorie.
- **Măsuri obligatorii de prevenție** - soba trebuie curățată ori după consumarea unei cantități între 800 până la 1000 kg de peleți certificați sau o dată pe an. Operațiunea trebuie efectuată de către client sau service-ul autorizat. În perioada de garanție, mentenanța sobei trebuie să fie asigurată de către service-ul autorizat care a pus-o în funcțiune și o monitorizează.

	Folosiți numai piese originale!
	ATENTIE! Montajul si setarea semineului trebuie facute de catre un servicer autorizat sau un specialist autorizat, urmand instructiile de securitate si regulile de lucru.
	PERICOL de intoxicare, asfixiere. **Fluxul insuficient de aer curat** în instalație poate conduce la scurgeri periculoase de gaze arse în timpul funcționării sobei. - Fiți atenți ca orificiile de intrare și evacuare a aerului să nu fie obturate sau închise. - Dacă nu eliminați defecțiunile imediat, soba pe peleți nu trebuie utilizată. - Efectuați un instructaj scris utilizatorului instalației referitor la această defecțiune și a pericolului potențial.
	Este obligatoriu asigurarea alimentării cu energie electrică de rezervă – generator, cu putere adecvată! (vezi Tabel 1)
	Clientul trebuie să fie supuse cazan instruire în domeniul întreținerii de către instalatorul autorizat / centru de service.
	PERICOL de incendiu din cauza materialelor sau lichidelor inflamabile. **- Materialele sau lichidele inflamabile să nu fie amplasate în apropierea sobei pe peleți.** **- Prezentați utilizatorului instalației distanțele minime valabile până la produsele inflamabile.**

⚠	**Atunci când se folosește alimentarea electrică de rezervă (UPS), aceasta trebuie sa fie cu frecvență stabilă, fază clară și nul la ieșire.** **Puterea maximă a dispozitivului UPS trebuie să fie cu cel puțin 20% mai mare decât puterea maximă a șemineului**

Tabel 1. Consum de energie

Alimentare la putere maximă	**550 W**
Alimentare la putere nominală	**70 W**
Alimentare la putere minimă	**35 W**

1.2.2. Instrucţiuni pentru utilizatorul instalaţiei

⚠	**ATENȚIE! Pericol de accidentare / daune ale instalaţiei ca urmare a utilizării necorespunzătoare.** - Soba pe peleți poate fi întreținută numai de către persoane care au înțeles instrucțiunile de exploatare. - În calitate de utilizator, vă este permis doar să porniți soba, să setați regimul de funcționare al sobei, să scoateți soba din funcțiune și să o curățați. - Este interzis accesul copiilor nesupravegheați în încăperea în care soba este în funcțiune.
💥	***PERICOL de intoxicare sau explozie*** Pentru aprinderea sobei nu utilizați deșeuri, materiale plastice, naftalină sau lichide, precum benzină și ulei de motor. - Utilizați doar combustibilul indicat în aceste instrucțiuni, în caz contrar, garanția se anulează. - În caz de pericol de explozie, aprindere sau eliminarea de gaze arse în încăpere, opriți soba din funcțiune.

Norme generale de siguranţă, care trebuie respectate de utilizator:

- Soba pe peleți este proiectată să funcționeze chiar și în condiții meteorologice extreme. Cu toate acestea, în caz de vânt puternic sau timp foarte geros, sistemul de siguranță poate să scoată din funcțiune soba pe peleți. În acest caz, utilizatorul trebuie să contacteze service-ul autorizat. Nu se recomandă dezactivarea sau reactivarea dispozitivului de siguranță la aprecierea dumneavoastră.
- Utilizați soba pe peleți numai cu combustibilul recomandat și aerisiți periodic încăperea.
- Este interzisă instalarea sobei în încăperi umede și ude precum baia sau spălătoria. Este interzisă atingerea sobei cu mâinile sau picioarele ude.
- Ușa sobei trebuie să fie închisă în timpul funcționării.
- Nu utilizați lichide pentru aprinderea focului și pentru creșterea puterii.
- Curățați suprafața sobei numai cu materiale neinflamabile.
- Nu lăsați obiecte inflamabile pe sobă sau în apropierea acesteia.
- Nu depozitați materiale inflamabile în încăperea unde se află soba.
- Este obligatorie respectarea strictă a instrucțiunilor privind conectarea electrică a sobei la rețeaua electrică, precum și la dispozitivele periferice. Cablul de alimentare să fie protejat împotriva smulgerii și deteriorării.
- Modificările de construcție a sobei aduse din partea utilizatorului poate duce la defectarea produsului sau la rănire.
- Nu se admite contactul unui conductor bun conducător de curent electric sau senzor cu componentele sobei, unde temperatura la suprafață poate să depășească 70°C.
- Prezentele instrucțiuni să fie respectate pe toată perioada utilizării sobei pe peleți.
- În caza de incendiu, extinctorul trebuie să fie amplasat în încăperea în care este instalată soba.

⚠	**ATENȚIE!** **Suprafață fierbinte!** Există risc de arsură în cazul atingerii instalației. Carcasa sobei este o suprafață fierbinte în timpul funcționării.

1.2.3. Distanțe minime fața de aparat și inflamabilitatea materialelor de construcții

În funcție de fiecare țară pot fi aplicabile alte distanțe minime decât cele menționate în continuare. Pentru aceasta adresați-vă instalatorului Dvs.

Distanța minimă a arzătorului, a pereților cazanului și a țevii de gaze arse față de materiale greu sau mediu inflamabile trebuie să fie de cel puțin 200 mm.

Tabel 2. Inflamabilitatea materialelor de construcție

Clasă A - neinflamabile	Azbest, pietre, cahle ceramice pentru placarea pereților, lut ars,mortar, tencuială fără adaosuri organice.
Clasă B - nu sunt ușor inflamabile	Plăci de gips carton, plăci bazaltice, fibră sticlă, plăci din AKUMIN, Izomin, Rajolit, Lignos, Velox si Heraklit
Clasă C1/C2 - mediu inflamabile	Lemn de fag și stejar Lemne de pin, lemn stratificat
Clasă C3 - ușor inflamabile	Asfalt, carton, celuloză, hârtie gudronată, plăci fibro-lemnoase, plăci de plută,poliuretan, polistiren, polietilenă.

În scopuri de siguranța recomandăm așezarea cazanului pe un fundament din material din clasă A, vezi tabelul 2

2. DESCRIEREA PRODUSULUI

Semineul pe peleti **COMFORT NEW-13/18/25-COMFORT B BLACK NEW 25** cu camasa de apa, este destinat conectarii la instalatia termica, pentru incalzirea locuintelor, birourilor, restaurantelor mai mici si altele. Creaza o atmosfera placuta si de confort. Camera de ardere a semineului este protejata
de o camasa de apa de suprafata mare, pentru o eficacitate mai mare. Arzatorul semineului e turnat dupa o tehnologie speciala, dintrun material rezistent la foc. Usa semineului se inchide ermetic. Sticla de ceramica a usii este termorezistenta - temperaturi de pana in 700°C.

Gratie sticlei de ceramica, se poate observa focul, eliminand contactul cu scanteile ce pot fi periculoase sau fumul.

3. COMBUSTIBILI

Toate tipurile de peleți sunt realizați din materiale de biomasa, produse din plante cultivate și copaci. Peleții cel mai frecvent folosiți în gospodării sunt produse din rumeguș, arșii rezultate în urma prelucrării lemnului, folosit în producția produselor din lemn și mobilă. Lemnul reprezintă cea mai bogată resursă primară, care nu afectează costul de producție a produselor alimentare sau a alcoolului etilic (etanol). Materialul primar se prelucrează la presiune și temperatură ridicată și se presează în peleți mici cu formă cilindrică. Pentru producția produsului poate fi folosit lemn de esența moale (de ex. rășinoase, lemn de pin), lemn de esență tare (stejar), precum și deșeuri din lemn reciclate. Peleții din lemn se produc în mori sau fabrici de peleți.

Avantajele peleților de lemn:

Depozitare comodă. Sacii cu peleți se pot depozita pe o suprafață mică într-un garaj uscat, subsol, cameră de utilitate sau depozit.

Încărcare ușoară. În cele mai multe cazuri încărcarea rezervorului cazanului se face o dată pe săptămână – acest lucru depinde de capacitatea rezervorului.

Reglare mai-bună a cantității de combustibil. Dimensiunea mică a peleților permite livrarea precisă a combustibilului. Pe de altă parte, livrarea aerului pentru obținerea eficienței optime a arderii să ajustează mai ușor, deoarece cantitatea combustibilului în camera

de ardere este constantă şi previzibilă.
Eficiența combustibilului. Randamentul ridicat de ardere este determinat de conținutul de umiditate uniform și redus în peleții (constant sub 10% față de 20% la 60% conținut de umiditate în lemnul tăiat). Umiditatea scăzută, porțiile de combustibil controlate, precum și aerul regulat cu precizie înseamnă o eficiență de combustie ridicată și un nivel foarte scăzut de monoxid de carbon în gazele arse.

⚠	**Înainte de cumpărarea peleţilor, trebuie să solicitaţi declaraţia de conformitate şi certificat de un laborator acreditat. Asiguraţi-vă că combustibilul îndeplineşte cerinţele, specificate în instrucţiuni. La cumpărarea cantităţilor mai mari de peleţi (de exemplu cantităţi pentru un sezon de încălzire) cereţi furnizorului Dvs, să vă explice exact şi corect modul de depozitare a peleţilor.**

Recomandăm peleți cu un diametru de 6 - 8 mm, densitate 600 - 750 kg/m^3, putere calorică 4,7-5,5 kWh/kg. Conținut de praf – nu mai mult de 1% și umiditate până la 8% , EN ISO 17225-2:2014.

Densitatea optimă a peleților, care garantează calitatea lor este în intervalul 605 - 700 kg într-un m^3.

Umiditatea peleților nu trebuie să depășească 10% Asigurați-vă, că stocați combustibilul într-un loc uscat și ventilat.

Cantitatea optimă de cenușă în peleții este ≤ 1%. Acest lucru determină și curățarea mai rară a arzătorului.

4. TRANSPORTAREA DE SEMINEELOR

La încărcarea, transportul şi descărcarea produsului trebuie folosite echipamente de protecţie adecvate, care să fie în conformitate cu Directiva 2006/42/CE. Pentru transportarea produselor ce depasesc 30 kg, se impune folosirea de transpalete, stivuitoare sau alte dispozitive de ridicat.
Echipamentul trebuie transportat în ambalajul original, cu respectarea indicaţiilor de pe etichetă - să fie protejat de condiții meteorologice nefavorabile (zăpadă, ploaie și praf), de șocuri, lovituri,

COMFORT NEW 13/18/25

precum și alte acțiuni care pot provoca daune. Soba cu peleți este livrată pe o paletă învelită cu înveliș extensibil și protejată de deteriorare de stofă pe patru fețe, bine ambalată într-o cutie.
În cazul în care se constată un defect în unul dintre componentele contactați cel mai apropiat centru de service autorizat pentru reparații și întreținere.

5. LIVAREA SI DEZAMBALAREA SEMINEULUI

- La livrare, verificați integritatea ambalajului.
- Despachetați cu atenție! Verificați soba de defecte sau deteriorări vizibile.
- Deschideți buncărul pentru peleți din partea superioară a sobei și verificați dacă ați primit toate componentele. Livrarea sobei include:

1. Sobă cu arzător;
2. Panou de control electronic + șuruburile de montare a acestuia;
3. Cablu de alimentare;
4. Supapă de siguranță de 2 bar;

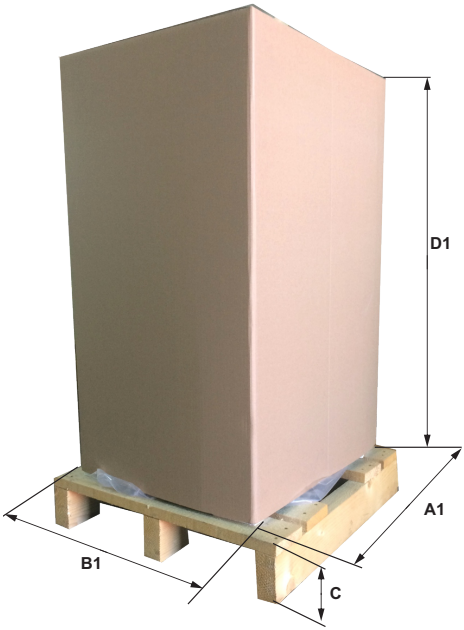

Tabel 4. Indicaţii dimensiuni

CONFORT		13 kW	18 kW	25 kW
A1, mm	Lățime	650	650	650
B1, mm	Lungime	700	700	700
C, mm	Înălțimea paletului	125	125	125
D1, mm	Înălțimea	1200	1250	1400
Greutate, kg	Semineului	120	140	180

5. Pașaport tehnic. Instrucțiuni de montare și exploatare;
6. Carte tehnică și Cardul de garanție;
7. Holender și garnitură pentru pompă.

Dacă descoperiți vreo componentă lipsă, adresați-vă furnizorului dumneavoastră.

6. MONTAREA SOBEI DE ÎNCĂLZIRE PE PELEȚI

⚠	**Montarea, instalarea și configurarea sobei trebuie efectuată de către un specialist autorizat în acest domeniu. Tehnicianul se obligă să arate utilizatorului instalației distanțele minime până la materialele și lichidele inflamabile.**

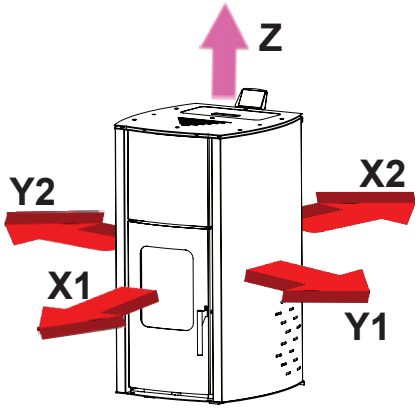

	sm
X1	150
X2	30
Y1	30
Y2	30
Z	80

Distanțe minime până la șemineu

7. INSTALAREA SEMINEULUI PE PELETI

⚠	**Luați în considerare volumul instalației și volumul util al vasului de expansiune încorporat în produs. Recomandăm ca volumul vasului de expansiune să fie de cel puțin 10% din volumul instalației. Dacă este necesar, adăugați un vas de expansiune suplimentar.**
⚠	**Este obligatorie instalarea instalării de la una dedicată instalator / service SUNSYSTEM!**

Cerințe:

- Verificati volumul minimal al incaperii unde semineul va fi instalat (nu mai putin de 40 m^3);
- Verificati de loc deschis pe unde fumul sa poata iesi;
- Suprafata din jurul semineului trebuie sa fie din piatra, ciment sau alt material rezistent la incendiu;
- Respectati toate normele - tehnice, de constructie si de securitate;
- Nu instalati semineul pe peleti in dormitor, baie, precum si in incaperi unde deja exista o alta sursa de caldura, fara accesul indeajuns al aerului proaspat (un alt semineu si altele);
- In incaperea unde este instalat semineul nu trebuie sa existe substante explozive;
- Distanta minima la care semineul trebuie sa se afle fata de materialele ce se pot usor aprinde, este de 200 mm. Daca podeaua este din materiale ce se pot usor aprinde (de exemplu parchet), aceaqsta trebuie izolata cu un material care nu se poate aprinde.
- Conductele metalice pentru gazele de ardere, trebuie sa se afle la 1,5 m de materialele ce se pot aprinde usor.
- Recomandam ca semineul sa fie instalat cat se poate de aproape de sistemul gazelor de ardere (cos). Tevile sistemului de evacuare sa aiba intotdeauna 3+1 coturi „T“, la cel mult 3 metri de fluxul orizontal si cu o inclinare minima de 3-5%.

Dupa ce ati stabilit locul de instalare al semineului, indepartati cartonul si celelalte materiale

⚠	**După ce despachetați șemineul și îl puneți pe poziția de montare dorită, desfaceți cele 4 șuruburi din spatele paletului (M6 DIN 933) și îndepărtați palaetul.**

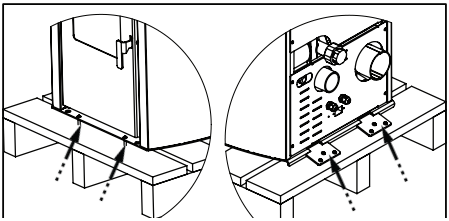

7.1. Racordarea sobei la un coș

Racordarea sobei la coș trebuie să corespundă întotdeauna standardelor și normelor. Coșul trebuie să asigure un tiraj suficient pentru evacuarea fumului în orice condiții.

Pentru funcționarea corectă a sobei este necesară dimensionarea corectă a coșului, întrucât de tirajul acestuia depind arderea, puterea și fiabilitatea sobei.

Tirajul coșului depinde funcțional de diametrul, înălțimea și rugozitatea pereților săi interni. Soba trebuie racordată la un coș separat. Diametrul coșului nu trebuie să fie mai mic decât ieșirea sobei. Țeava de evacuare a fumului trebuie să fie racordată la deschizătura sobei. În privința caracteristicilor mecanice, țeava de evacuare a fumului trebuie să fie rezistentă și bine izolată (pentru evitarea degajării gazelor) și să permită curățarea ușor accesibilă din interior. Secțiunea internă a țevii de evacuare a fumului nu trebuie să depășească ca dimensiune secțiunea liberă a coșului și nu trebuie să se îngusteze. Nu se recomandă utilizarea coturilor.

Ușa de curățare trebuie instalată în partea cea mai de jos a sobei. Coșul zidit trebuie să fie format din trei straturi, iar stratul din mijloc să fie din vată minerală. Grosimea izolației trebuie să fie nu mai mică de 30 mm, la montarea coșului în interiorul clădirii, și de 50 mm grosime la montarea în exterior.

Diametrul interior al coșului depinde de înălțimea reală a acestuia și de capacitatea sobei.(vezi tabelul 5).

Rog, încredințați alegerea sobei și montarea acesteia unui specialist calificat. Distanța prevăzută între sobă și coș este de 300 - 600 mm.

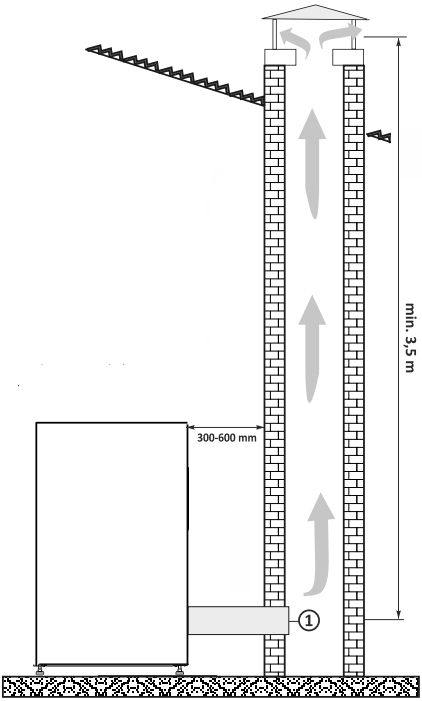

Schema 1. Racordarea sobei pe peleți la coș

Tabel 5. Dimensiuni minime recomandate și tirajul coșului de fum

Puterea semineului	Diametrul coșului de fum, mm	Tirajul coșului de fum, Pa
13 kW	Ø 80 мм	10
18 kW	Ø 80 мм	10
25 kW	Ø 80 мм	10

ATENTIE! Nu legati sistemul gazelor de evacuare la cos la care deja este legat un alt semineu, cazan sau sistem de aspiratie.

Datele, indicate în tabelul de mai sunt orientative. Tirajul depinde de diametrul, înălțimea, rugozitatea suprafeței coșului și de diferența în temperatura între produsele de ardere și aerul exterior. Noi vă recomandăm folosirea unui coș de fum cu pălărie. Un specialist în sisteme de încălzire trebuie să facă dimensionarea exactă a coșului de fum.

Recomandăm instalarea sobei, pe cât posibil, mai aproape de sistemul de evacuare a gazelor arse (coșului).
Lungimea maximă a țevii de evacuare a fumului de la sobă la coș este de 3 m, nefiind permise segmente orizontale mai lungi de 0,5 m.

7.2. Tevile sistemului gazelor de ardere

Tevile trebuie sa fie rezistente, fine pe dinauntru, prelucrate din metal si cu garnitura de silicon.
Diametrul tevilor cu lungime de pana in 3 m, trebuie sa fie de 80 mm.
Diametrul tevilor cu lungime de peste 3 m, trebuie sa fie minim 100 mm, iar tirajul cosului trebuie sa fie cel necesar.

7.3. Conectarea tevei exterioare de intrare a aerului proaspat

Pentru o buna functionare si distribuirea corecta a temperaturii, semineul pe peleti trebuie sa primeasca aer proaspat indeajuns si sa fie pozitionat in locul potrivit (se poate face un orificiu special pentru intrarea aerului). Acest orificiu trebuie sa fie de minim 100 cm2 si sa nu aiba nici-un fel de obstacole. Aerul se poate primi si dintr-o alta incapere, care se aeriseste in permanenta, unde nu exista un alt semineu sau alt sistem ce necesita aer proaspat. Aceasta camera, nu poate fi insa dormitorul, baia sau alta incapere cu pericol de incendiu, cum poate fi de exemplu: garaj, un beci sau un depozit unde se afla materiale ce se pot usor aprinde. Daca in aceeasi camera exista un semineu pe peleti, care foloseste gaz dintr-un sistem deschis sau sursa de gaze toxice, aerul de intrare, trebuie sa vina din afara, din exterior.

EXEMPLU DE LEGATURA DIN EXTERIOR:
In scopul unei functionari corecte, se poate face o legatura exterioara printr-o teava cu diametru de 80 mm, cu garnitura de silicon. Orificiul exterior sa fie directionat in jos si unghiul tevii sa fie de 90° - pentru protectia impotriva vantului, apei si altele.

Respectati urmatoarele distante:
- 1,5 m podea;
- 1,5 m orizontal;
- 0,3 m de ferestre, usi;
- 2,0 m de sistemul gazelor de ardere.

Producatorul nu poarta raspundere de urmarile datorate

7.4. Conectarea la instalatia electrica.

⚠	**Se execută de către un specialist/ service autorizat în acest scop.**

⚠	**Atenție! CURENT ELECTRIC!** **- Înainte de a deschide aparatul: scoateți de sub tensiune și asigurați-l împotriva unor reconectări accidentale.** **- Respectați recomandările de instalare.**

⚠	**Verificați dacă rețeaua de alimentare are împământare.**

⚠	**În timpul furtunilor cu fulgere deconectați aparatul de la rețeaua electrică în scopul prevenirii unui șoc electric.**

Dupa ce a fost instalat in incaperea respectiva, semineul trebuie conectat la retea de alimentare cu energie electrica. In partea din spate a semineului, se afla cablul de aliemntare. Verificati daca totul este in ordine cu cablul. Daca nu este, adresati-va service-ului autorizat, pentru a-l inlocui.

7.5. Conectare la sistemul de încălzire.

7.5.1. Șemineul este proiectat și calculat pentru a funcționa într-o instalație de încălzire sub presiune (complet cu un vas de expansiune de 6 litri). În caz contrar, atunci când instalați șemineul într-un sistem deschis, nu garantează funcționarea stabilă a produsului și consumul normal de peleți.

7.5.2. Presiunea de funcționare recomandată a sistemului de încălzire este de 1,2 bar. Se recomandă să verificați presiunea vasului de expansiune folosind un manometru înainte de pornire. Vasul de expansiune trebuie umflat la 1 bar. Este obligatorie reglarea volumului vasului de expansiune la volumul total al instalației, volumul vasului de expansiune trebuie să fie de cel puțin 10% din volumul instalației. Dacă este necesar, atașați un vas de expansiune suplimentar în instalație.

7.5.3. Supapă de amestec cu trei căi recomandată. Este bine să puneți în orice instalație de încălzire. Sarcina sa este de a proteja produsul de șocurile de temperatură în timpul instalării la rece, precum și de condens și acumulare de gudron. În ceea ce privește produsele care lucrează cu combustibil - lemne, brichete, supapa cu trei căi trebuie să se deschidă la minim 55 de grade, iar pentru echipamentele peleți - la 45 de grade. Fără utilizarea supapei, este posibilă apariția condensului și a gudronului pe camera de ardere internă.

7.5.4. Componente obligatorii la conectarea semineu pe peleți la instalația de încălzire.

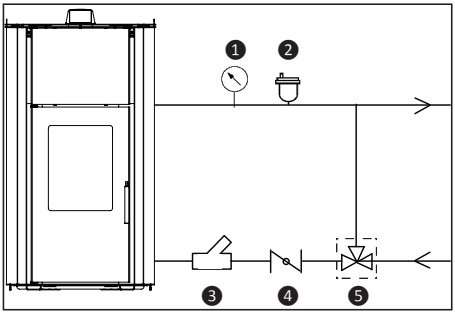

1	*Pressure gauge*
2	*Air vent*
3	*Filter*
4	*Return valve*
5	*Three way mixing valve-45^0 (RECOMMENDED!)*

⚠	**Conexiunile de legătură ale șemineului sunt de 1“. Obligatoriu, racordarea șemineului la armătura de distribuție trebuie să se facă cu o țeavă cu diametrul interior de cel puțin 25 mm. Nu este permisă utilizarea unei conducte cu o temperatură maximă de lucru sub 95^{0}C și o presiune de lucru de 6 bar.**

⚠	**Nu trebuie să existe nicio supapă de închidere între șemineu și supapă!**

7.6. Schema de conectare intre racordul de evacuare a gazelor arse și cosul de fum

7.6.1. Conectarea racordului de evacuare a gazelor arse cu cos de fumul interior

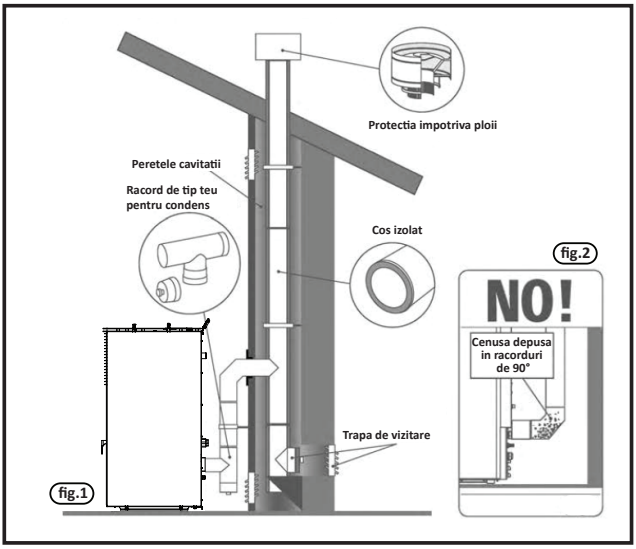

Poza.1) Cosul de fum trebuie sa fie foarte bine izolat. In partea de jos a cosului de fum, aveti o usa de vizitare, care este izolata impotriva vantului si a ploii.

Racordul care se află la ieșirea termosemineului nu trebuie sa fie la 90 °, deoarece cenusa din interior poate obstructiona circuitul gazele arse si poate cauza probleme de funcționate. (Poza.2)

7.6.2. Conectarea racordului de evacuare gaze arse cu cos de fumul exterior

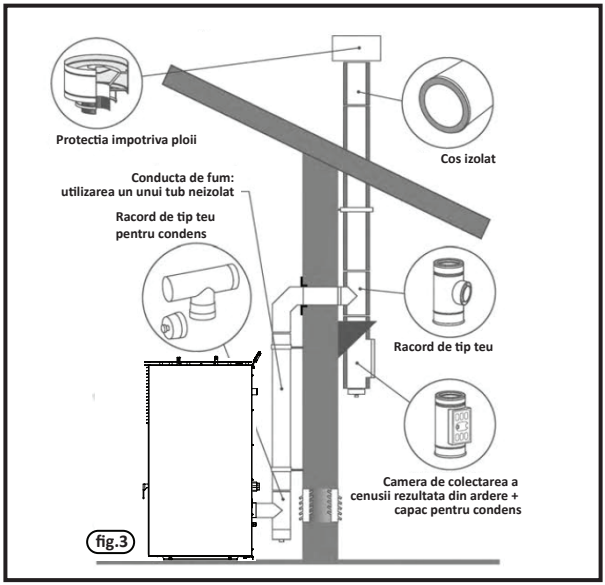

(Poza.3)
Racordul de evacuare gaze arse din interiorul casei va fi conectat cu cos de fumul exterior al casei. In interior racordul de evacuare gaze arse a termosemineului nu este nevoie sa fie izolat. Dar cos de fumul din exteriorul cladirii trebuie sa fie foarte bine izolat și bine fixat/atasat de cladire. In partea inferioara a cosului, exista usa de vizitare, iar partea exterioara a cosului este disponibila pentru inspectie. Racordul care se află la ieșirea termosemineului nu trebuie sa fie la 90 °, deoarece cenusa din interior poate obstructiona circuitul gazelor arse si poate cauza probleme de funcționate pentru termosemineu si cosul de fum. (priviti poza.2)

7.6.3. Conectarea racordului de evacuare gaze arse cu cos de fumul exterior

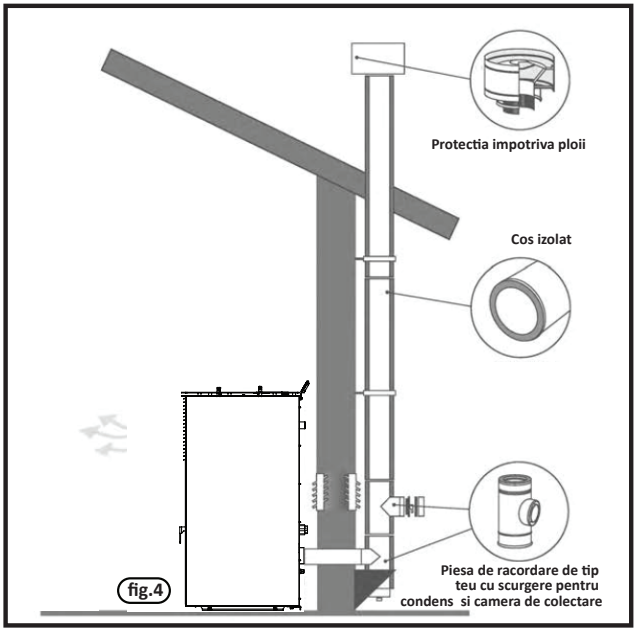

(Poza.4)
Cosul de fum trebuie sa fie foarte bine izolat.In partea de jos a cosului de fum este montat o componenta de vizitare de tip teu.

7.6.4. Conectarea dintre racordurile de evacuare a gazelor arse – cel existent in termosemineu din fabricatie cu cel care face legatura cu cosul de fum

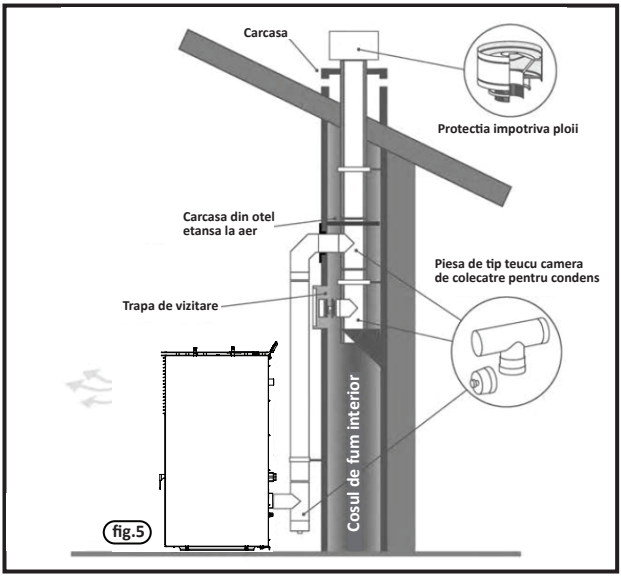

(Poza.5)
Acest tip de instalatie nu are nevoie de racord de evacuare gaze arse izolat, deoarece racordul este plasat in cosul de fum existent.
In capatul de jos este montat o piesa de tip teu pentru vizitare.
Conexiunea dintre cele doua racorduri de evacuare gaze arse nu trebuie sa fie la 90 °, deoarece cenusa din interior poate obstructiona circuitul gazelor arse si poate cauza probleme de funcționate pentru termosemineu si cosul de fum

7.6.5. Conexiunea dintre racordul de evacuare gaze arse si cos cu sectiunea orizontala a conductei

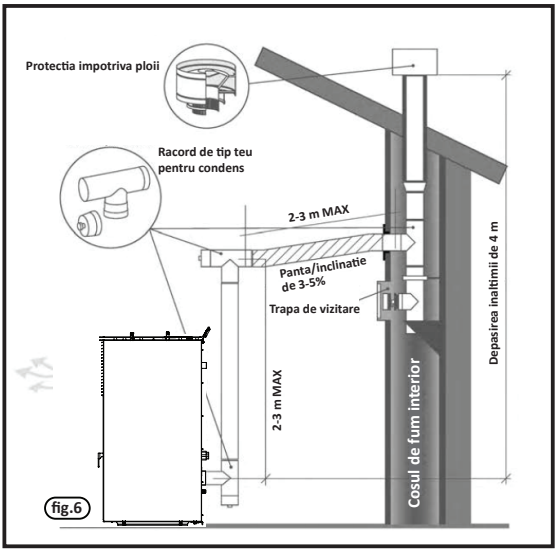

(Poza.6)
Acest tip de instalatie necesita o teava de extensie (racord flexibil) pentru conectarea cu cosul de fum existent. Urmati instructiunile referitoare la inclinatie comform imaginii, pentru a reduce depunerea de cenuaa in conducta de extensie orizontala.
In partea de jos a racordului de evacuare a gazelor arse este montata o piesa de tip teu pentru verificarea condensului si a depunerii de cenusa.
Aceasi piesa de tip teu este montata pe capatul superior al tevii și o alta pe conexiunea cu cos de fumul interior. Conexiunea celor doua racorduri de evacuare (in interiorul termosemineului si a tubului din camera), nu ar trebui sa fie de 90 °, deoarece cenusa din interior obstructioneaza circuitul gazelor de ardere si poate cauza probleme de functionare a termosemineului si a cosului de fum.
(Priviti Poza.2)

Tabel 6. Posibile probleme si soluţii pentru rezolvarea lor

Defectarea instalației	
Cauză	***Soluție***
Legături neetanșate	*Instalaţi conductele de legătura fără tensiune la legăturile semineul pe peleti.*
Din cauză înghețului	*Daca instalația de încălzire, inclusiv rețeaua de țevi, nu este construită cu protecție împotriva înghețului, va recomandam sa umpleți instalația de încălzire cu un lichid cu punct de îngheţ scăzut si cu o soluţie de protecție împotriva coroziunii şi înghețului.*
Temperatură ridicată a apei din sobă concomitent cu temperatura scăzută a corpurilor de încălzit.	
1. Rezistența hidraulică este foarte ridicată. *2. Aer în sistem.* *3. Pompa de recirculare nefuncțională*	*Asigurați-vă că pompa de recirculare este adecvată și instalația de încălzire este bine dimensionată. (Adresați-vă, în mod obligatoriu, tehnicianului dumneavoastră).*
Temperatura cazanului este joasă. Nu se poate atinge un regim de temperatură normală 65°C-85°C	
Dimensionare şi / sau combinaţie necorespunzătoare a echipamentelor de încălzire.	*Consultați imediat instalatorul dvs. pentru problemă apărută.*
Eliminarea peleţilor nearşi în camera de ardere a semineul pe peleti	
Setare necorespunzătoare a raportului de combustibil şi aer în controlerul arzătorului.	*Adresați-va instalatorului dumneavoastră. Este necesar să se facă ajustarea corectă arzătorului cu ajutorul unui analizator de gaz.*
Folosirea unor peleţi de calitate proastă.	*Folosirea combustibilului, care îndeplineşte cerinţele menţionate în aceste instrucţiuni este obligatorie.*
Formarea de bucăți de zgură și ignifugă incluse în corpul arzătorului	
Folosirea unor peleţi de calitate proastă (cu conţinut redus de praf).	*Folosirea combustibilului, care îndeplineşte cerinţele menţionate în aceste instrucţiuni este obligatorie.*
Funcţionare insuficientă a sistemului de autocurățire.	*Creşteţi numărul de porniri a sistemului de autocurățire.*
Setare necorespunzătoare combustibil – amestec de aer.	*Setare cu analizator de gaze.*
Fum în buncărul pentru peleți	
Tirajul slab al coșului sau o rezistență internă ridicată a camerei de combustie a sobei.	*Țevile de evacuare ale sobei înfundate sau murdare. Consultați-vă urgent cu tehnicianul dumneavoastră în privința problemei apărute.*
Înfundarea camerei de combustie a arzătorului ca urmare a depunerii de materiale nearse.	*Este obligatorie curățarea camerei de combustie a arzătorului cu o perie.*
Setare necorespunzătoare între combustibil -concentrație de gaze	*Setarea analizatorului de gaz.*

Temperatură înaltă a semineul pe peleti. Controlerul nu funcţionează	
Fluctuații de tensiune în rețeaua electrică.	*Este obligatoriu asigurarea alimentării cu energie electrică de rezervă – generator, cu putere adecvată! (a se vedea tabelul 1)*
Pană de curent.	
Temperatură ridicată a gazelor arse. Pornirea alarmei pentru temperatură ridicată.	*Există blocaj în tuburile de fum al mantelei de apă și generarea căldurii este redusă. Semineul pe peleti trebuie curăţat. Vă rugăm să contactați tehnicianul dvs. de service pentru a curăța semineul pe peleti.*

8. UMPLEREA INSTALAŢIEI DE ÎNCĂLZIRE

Tabel 7

Problemă	Prevenire
Posibilitatea de deteriorare a echipamentului din cauza tensiunii în materialul din cauza diferențelor de temperatură.	*Umpleţi instalaţia de încălzire doar în timp rece (temperatura de intrare trebuie să fie nu mai mare de 40°C).*
Pericol de defectare a instalației, din cauza depunerilor. *Condensul si depunerea de catran, pot reduce durata de viață a cazanului.*	*- Nu exploatați semineul pe peleti timp îndelungat in regim de funcționare parțiala,* *- Temperatura de intrare a semineul pe peleti sa fie minim **65°C**, iar temperatura apei din cazan sa fie intre **80** si **85 °C**.* *- Pentru încălzirea apei in timpul verii, folosiți pentru scurt timp cazanul.*

9. EXPLOATAREA SEMINEUL

⚠	**Nerespectarea instrucţiunilor şi condiţiilor de montare şi exploatare a semineului atrage după sine anularea garanţiei.**

9.1. Exploatarea semineului SUNSYSTEM COMFORT NEW

Aprindere.

După ce v-ați asigurat că soba a fost instalată corect, puteți realiza prima aprindere și să setați toți parametrii.

Setarea se poate face prin intermediul display-ului sau prin intermediul computerului, folosind software-ul nostru sau sistemele noastre de introducere a datelor.

Ardere.

Procesul de ardere are loc în camera de combustie, după ce combustibilul este transportat din buncărul pentru peleți în camera de combustie a arzătorului. Astfel se realizează o ardere optimă a combustibilului. Funcționarea sobei este controlată și comandată prin intermediul unui senzor pentru gaze arse. Acest senzor măsoară temperatura gazelor arse și transmite date panoului de comandă despre aprinderea sau întreruperea arderii.

Puterea cu care funcționează arzătorul este determinată de intervalele presetate de panoul de control, avându-se în vedere puterea calorică, mărimea și densitatea peleților.

9.2. Recomandări importante pentru funcționarea durabilă și corectă a semineului

- La montarea şi instalaţia arzătorului respectaţi cerinţele prezentei instrucţiuni.
- Folosiţi numai combustibilul recomandat în aceste instrucţiuni.
- Instruirea privind deservirea şi exploatarea arzătorului se face de către un instalator autorizat.

9.3. Cerințe privind curățarea și întreținerea semineului pe peleți SUNSYSTEM COMFORT NEW.

⚠	**IMPORTANT! La curățare, nu folosiți preparate care conțin acid sau lichide inflamabile.**

⚠	**Atenție! Suprafeţe fierbinţi.** *Înainte de a întreprinde orice operaţiune de întreţinere, trebuie să vă asiguraţi că acesta este stins şi rece.*

Curățați în mod regulat soba pe peleți și sistemul de gaze arse. Aceasta garantează funcționarea eficientă a sobei.

9.3.1. Verificarea și curățarea sistemului de admisie a aerului curat.
La începutul anotimpului rece, trebuie verificată starea sistemului de admisie a aerului curat. Orice defecțiune trebuie să fie eliminată.

9.3.2. Verificarea și curățarea țevii de fum.
La începutul anotimpului rece, trebuie curățat sistemul pentru gaze arse.

Gudronul este un lichid care se formează din cauza arderii slabe, ca urmare a temperaturii scăzute din țeava de fum. În cazul existenței gudronului, se recomandă o bună izolare a țevii de evacuare a gazelor. Depunerea gudronului poate provoca incendiu. Este recomandabil ca cel puțin o dată, în timpul sezonului rece, să fie verificat și curățat sistemul de evacuare a gazelor.

9.3.3. Curățarea și întreținerea sobei pe peleți.
Curățarea și întreținerea sobei pe peleți trebuie efectuată în mod regulat.

- Curățați în mod periodic suprafața externă, geamul, ușa de încărcare, sertarul pentru cenușă.
- Curățați zilnic arzătorul.
- Curățați în fiecare lună buncărul pentru peleți.
- Curățați temeinic după arderea a 800 - 1000 kg peleți sau o dată pe an.

În timpul inspecției generale, service-ul autorizat trebuie să efectueze:

- *Curățarea aspiratorului și a ventilatorului;*
- *Curățarea tuturor locurilor greu accesibile ale arzătorului;*
- ***Verificarea sistemului de aprindere și a sistemului de aprovizionare cu peleți;***
- ***Verificarea stării garniturii ușii, schimbarea garniturii ușii în caz de uzură;***
- ***Demontarea și curățarea racordului T al sistemului degaze arse;***
- ***Verificarea tuturor parametrilor electronici;***
- ***Încheierea unui proces-verbal privind inspecția.***

9.3.4. Curățarea suprafeței exterioare.
Utilizați o cârpă moale și detergenți neutri.

⚠	**În timpul curățării, respectați următoarele etape:** *- Opriți soba;* *- Așteptați până soba se răcește;* *- Deconectați soba de la rețeaua electrică;* *- Nu utilizați preparate de curățare inflamabile.*

9.3.5. Curățarea sticlei
Geamul se curăță automat în timpul funcționării sobei. Cu toate acestea, este posibil ca după câteva ore de funcționare, sticla să se murdărească pe interior. Cauza este calitatea peleților și funcționarea sistemului de gaze arse.
Curățarea geamului se realizează în condițiile opririi și răcirii sobei.
Folosiți un material din bumbac și puțin detergent pentru curățat sticlă.
După fiecare curățare verificați dacă există o distanță de 2 mm între geam și marginea de sus a ușii.

9.3.6. Verificarea/schimbarea garniturii de la ușa sobei.
Garnitura garantează ermeticitatea ușii și funcționarea corectă a sobei pe peleți. Verificați periodic garniturile. Dacă se observă deteriorarea acestora, luați legătura cu service-ul autorizat pentru înlocuirea garniturii cu una nouă. Garnitura nu face obiectul service-ului pe perioada garanției.

9.3.7. Evacuarea cenușii din sobă.

În partea inferioară a sobei se află sertarul pentru cenușă. Curățați sertarul zilnic, cu soba oprită și răcită. Scoateți cenușa într-un vas care nu este inflamabil, cu capac.

9.3.8. Curățarea arzătorului

Curățați cenușa din arzător o dată pe zi, folosind un aspirator. Un arzător curățat garantează funcționarea corectă a sobei pe peleți.

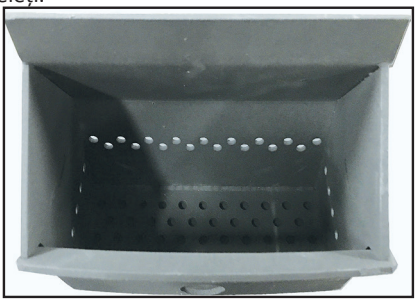

Scheme 4. Curățarea arzătorului

Dacă orificiile arzătorului sunt pline cu reziduuri, atunci arzătorul trebuie deschis și curățat.

9.3.9. Curățați rezervorul de peleți.

Se recomandă curățarea periodică a buncărului pentru peleți, cel puțin o dată pe lună.
Curățarea se face astfel: goliți buncărul pentru peleți, apoi curățați-l cu aspiratorul.
Dacă în timpul funcționării sobei pe peleți observați că în buncărul pentru peleți se află mult praf și rumeguș, opriți soba imediat și curățați rezervorul și arzătorul. După aceea umpleți din nou rezervorul cu peleți.
Dacă observați din nou existența a mult praf și rumeguș în buncăr, atunci trebuie să schimbați tipul de peleți.

Scheme 5. Curățați rezervorul de peleți

9.3.10. Curățarea furtunului de silicon al presostatului de presiune. Se recomandă curățarea furtunului presostatului cel puțin o dată pe an.

9.3.11. Verificarea și curățarea sistemului de gaze arse (schimbător de căldură).

La începutul sezonului de încălzire, sistemul de gaze arse trebuie curățat. Pentru a ajunge la capacul de fum al șemineului, trebuie să demontăm capacul superior. Apoi procedăm la demontarea capacului inferior prin îndepărtarea a 11 șuruburi de fixare (M8 DIN 9333).

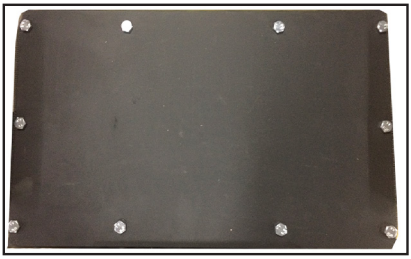

Scheme 6. Demontarea capacului pentru țevile de fum-1

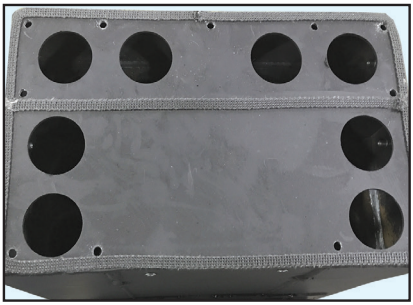

Scheme 7. Demontarea capacului pentru țevile de fum-2

După demontarea capacului conductelor de fum, funinginea acumulată este îndepărtată de pe conducte folosind un aspirator și unelte de curățare.

Pentru a ajunge la găurile de inspecție pe ambele părți trebuie să scoatem panourile laterale ale șemineului. Înainte de asta, trebuie să demontăm panourile din spate deșurubarea a 10 șuruburi autofiletante cu șurubelnița.

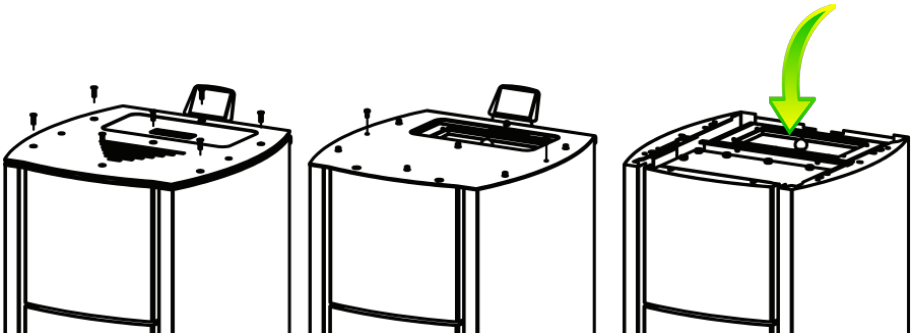

Învelișul țevilor de evacuare a gazelor de evacuare - schema 6

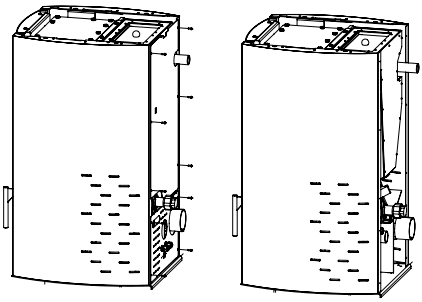

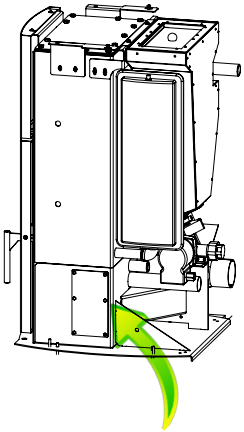

Capac găuri de inspecție laterală - schema 8 si 9

După curățare închideți sistemul.
În cazul utilizării unor peleți de calitate inferioară, recomandăm ca această curățare să fie efectuată o dată pe lună.

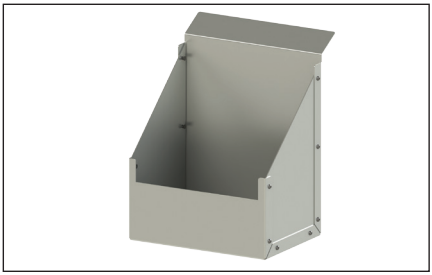

Schema 10. Curățarea funinginii din camera de combustie, colectată în tava de cenușă.

10. CONTROL CU MICROPROCESOR

10.1 CONTROLER

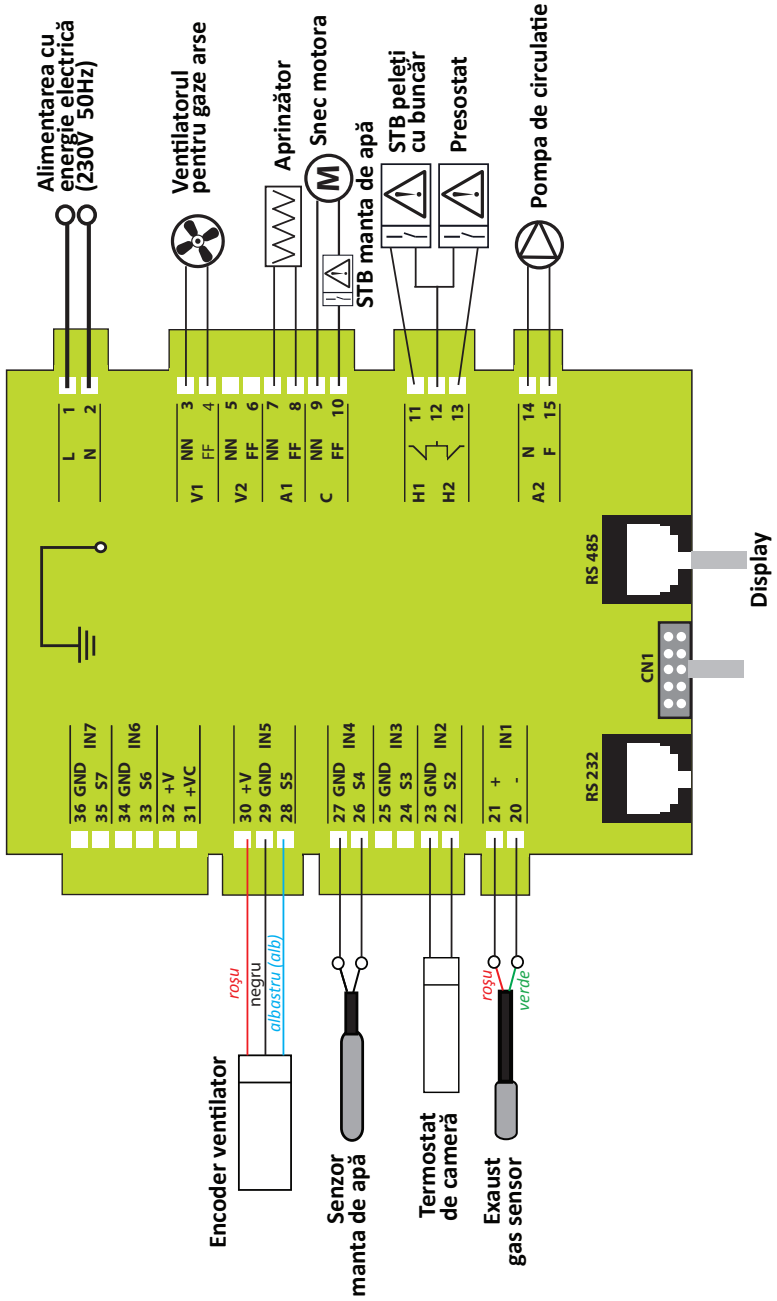

Regulatorul de cablare

PIN		FUNCIA		CARACTERISTICI
1	L	Alimentare		230 V±10% 50/60 Hz F1=Fuse T 5A
2	N			
3	NN	Gazele de evacuare Ventilator		Releu electric - incarcatura maxima 0.9A
4	FF			
7	NN	Incalzitor		Releu electric - incarcatura maxima 1.6A
8	FF			
9	NN	Motor pentru șnec		Releu electric - incarcatura maxima 0.9A
10	FF			
11		STB thermostat		Contact ON/OFF inchis la by pass daca nu se foloseste
12				
13		Senzor de presiune		Contact ON/OFF inchis la by pass daca nu se foloseste
14	N	Pompă de apă		Releu electric - incarcatura maxima 3A
15	F			
20	verde	Senzor de gaze de evacuare		Termocuplu: 500^{0}C - 1200^{0}C max
21	roșu			
22	S2	Senzor de temperatura camerei		Intrare analogică / digitală (NTC 10K)
23	GND			
26	S4	Temperatura cazanului senzor		NTC 10K 25^{0}C: 120^{0}C Max
27	GND			
28	S5	alb	Encoder	Seminal TTL 0/5V
29	GND	negru		
30	+V	roșu		
CN1		Display		Cablu neted
RS232		Connector RS232		Conexiune modem / computer

10.2. Panou de control. Functii.

1. Display		
LED	Indicatie fixata / permanenta	**Indicatie care clipeste**
L1	LED-ul este aprins.	Pompa-ON
L2	LED-ul este aprins.	Perioada de pornire a șnec
L3	LED-ul este aprins.	Bricheta este aprinsă
L4	LED-ul este aprins.	Temperatura termostatului de cameră / a tastaturii de la distanță a fost atinsă
L5	LED-ul este aprins.	Program zilnic
L6	LED-ul este aprins.	Program săptămânal
L7	LED-ul este aprins.	Sfârșit de program săptămânal
D1	Timp, mod de funcționare, erori, meniu, submeniu, valori variabile	
D2	Putere, cod de valoare	
D3	Rețetă	
D4	Temperatura centrală, codul valorii	

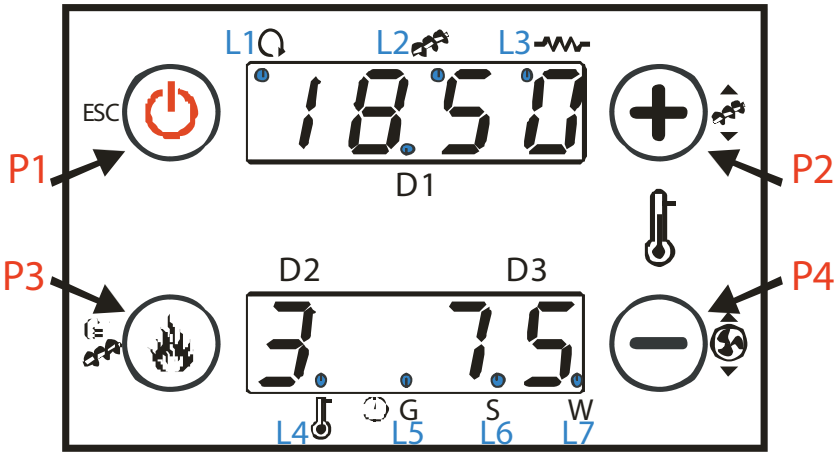

2. Butoane		
Pozitie	**Click [P click]**	**Presiune lungă [P lung]**
P1	Valori curente / Ieșire meniu	Aprindere / Stingere / Ștergere eroare
P2	Setarea temperaturii semineului (+)/Creșterea valorii	Corecția de încărcare a peletelor
P3	Setarea puterii de operare	Încărcarea manuală a peleților
P4	Setarea temperaturii semineului (-)/Scăderea valorii	Gazele de evacuare/Corecția vitezei ventilatorului

3. Errori	
Descriere	**Error Code**
Termostatul de siguranță: semnalează și șemineu oprit (OFF)	**Er 0 1**
Comutatorul de siguranță al presiunii: semnalează ventilator de aprindere pornit (ON)	**Er 0 2**
Stingere pentru scăderea temperaturii gazelor arse	**Er 0 3**
Stingere pentru temperatură prea ridicată	**Er 0 4**
Stingere pentru temperatură prea ridicată a gazelor arse	**Er 0 5**
Termostat STB pornit pentru reaprindere	**Er 0 6**
Greseala encoder: fara semnal de la encoder (in caz de P25=1 sau 2)	**Er 0 7**
Greseala encoder: start fara succes a ventilatorului (in caz de P25=1 sau 2)	**Er 0 8**
ORA si DATA nu sunt corecte, din cauza lipsei indelungate a alimentarii	**Er 11**
Aprinderea eșuată	**Er 12**
Lipsa alimentării cu tensiune	**Er 15**
Lipsa combustibil	**Er 18**

10.3. Meniul utilizatorului /1/.
10.3.1. Aprindere / Stingere.

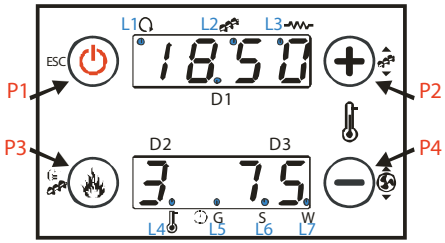

Pornirea și oprirea sunt activate ținând apăsat butonul **P1.** Aprinderea este semnalizată de un LED intermitent și apoi de un L1 aprins. Modul de funcționare este semnalizat de o lumină LED L4 constantă. Modul de modulare este semnalizat prin intermitent LED-ul L4. Stingerea este semnalizată de un LED intermitent L3, procesul de stingere finalizat este semnalizat de un LED constant L3.

10.3.2. Setarea gradelor de ardere

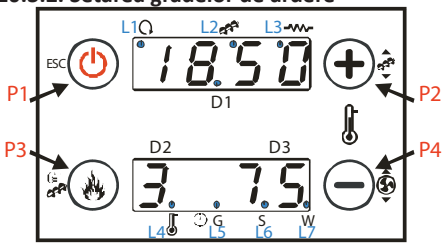

Apăsând butonul **P2**: display-ul **D2** afișează intermitent.
Apăsând din nou butonul **P2**, puterea este schimbată conform valorilor.

Exemplu: **1-2-3-4-5--A**
*(**A** = Ardere automată)*
După 3 secunde, noua valoare este salvată și display-ul revine la normal.

10.3.3. Setarea termostatului.

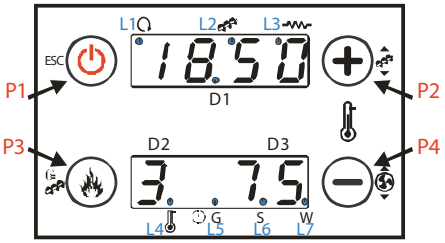

Apăsând butonul **P2** sau **P4**: display-ul **D3** afișează intermitent
Apăsând din nou unul din butoanele **P2** / **P4**, valoarea termostatului este crescută sau scăzută.
După 3 secunde, noua valoare este memorată și display-ul va afișa temperatura șemineului.

10.3.4. Corecția de încărcare a peleților

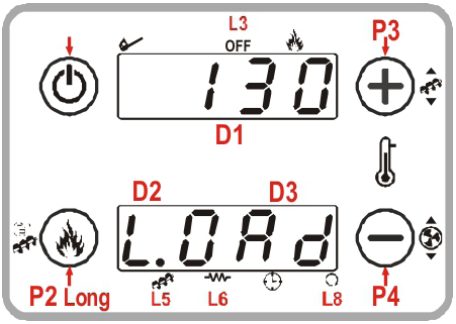

Ținând apăsat butonul **P3**, se activează încărcarea manuală a peleților. Modul curent este afișat în partea de jos a afișajului. Partea superioară a afișajului arată timpul de încărcare scurs. Pentru a opri, apăsați orice buton. Încărcarea se oprește automat după 300 de secunde.

10.3.5. Fix pentru încărcarea peleților.

Activat ținând apăsat butonul P3. Partea inferioară a afișajului arată PELL. Afișajul D1 arată o valoare intermitent. Cu butoanele P2/P4, valoarea intermitent se mărește sau se micșorează în limitele de – 7 ÷ 7. Valoarea implicită este „0”. După 3 secunde, noua valoare este salvată și afișată normal pe afișaj.

10.3.6.Corecția ventilatorului de ardere

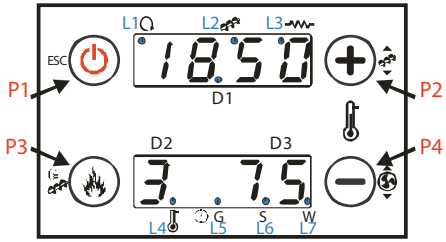

Se activează prin apăsarea lungă a butonului P2. Partea de sus a afișajului arată UEnt. Afișajul D1 arată o valoare intermitent. Cu butoanele P2 / P4, valoarea intermitent este micșorată sau mărită în limitele de – 7 ÷ 7. Valoarea implicită este „0”. După 3 secunde, noua valoare este salvată și afișată normal pe afișaj.
Valorile se situează în intervalul - **7 ÷ 7**. Valoarea presetată este **‘0’**.
După 3 secunde, noua valoare este memorată și display-ul revine la normal.

10.3.7. Display

6

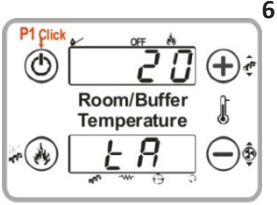

Este activat cu apăsând P1.
tA= Camera temperatură

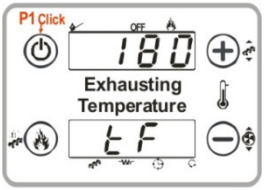

tF= Temperatură a gazelor de evacuare.

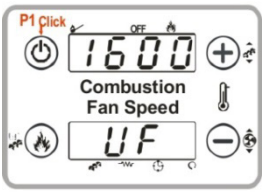

UF= Viteza de ventilatorul

HF02+Cod produs

10.3.8. Meniul utilizatorului (2).

Apăsați în același timp butoanele **P2** și **P4** pentru 3 (trei) secunde pentru a intra în meniul utilizatorului (2)
Pentru a derula prin meniu apăsați butoanele **P3** sau P4
- Pentru a intra într-un submeniu apăsați butonul P32
- Pentru a modifica valoarea intermitentă apăsați butonul **P3** (pentru a crește) sau **P4** (pentru a descrește)
- Pentru ieșire apăsați butonul **P1**

10.4. Meniul de instalare. / TPAr. /
Pentru a intra în meniul de instalare, apăsați și mențineți apăsat butonul P3 timp de 3 secunde.
Următoarele opțiuni apar pe afișaj:
- Setări
- Serviciu
- Meniul tastaturii
- Meniul de sistem

10.4.1. Meniul snecului. / TP 01 /
Dacă valoarea setată **= 0** snecul este dezactivat pentru Puterea / Faza corespunzătoare
Dacă valoarea setată **≥ P05**, șnecul funcționează continuu pentru Puterea/Faza corespunzătoare.
Valoarea setării TimeON este modificată în pași de 0.1 secunde
Valorile setate sau calculate sunt limitate automat între pragurile **P05** și **P27.**

10.4.1. Meniul snecului							**TP 01**
Cod	**Descriere**	**Min**	**Max**	**U**	**13 kW**	**18 kW**	**25 kW**
C01	Timpul de funcționare al snecului la aprindere	0	60	[s]	3	3	0.1
C02	Timpul de funcționare la stabilizare	0	60	[s]	3.3	3.3	1.7
C03	Timpul de funcționare la aprindere 1	P27	60	[s]	3	3	1.4
C04	Timpul de funcționare la aprindere 2	P27	60	[s]	3.4	3.4	2
C05	Timpul de funcționare la aprindere 3	P27	60	[s]	3.6	4.1	2.5
C06	Timpul de funcționare la aprindere 4	P27	60	[s]	4.4	5.9	3
C07	Timpul de funcționare la aprindere 5	P27	60	[s]	5.4	7.1	3.8
C08	Timpul de funcționare la aprindere 6	0	60	[s]	6.5	8.9	4.3
C10	Timpul de functionare al snecului la a doua aprindere	0	60	[s]	0	0	0
C11	Timpul de functionare al snecului la modulare	P27	60	[s]	3	3	1.5
C12	Timpul de functionare al snecului în mod Standby	0	60	[s]	0.1	0.1	0.1
P05	Ciclul combustibilului	4	60	[s]	10	10	10
P15	Valoarea pașilor de ajusrare ai snecului	1	20	[%]	5	5	5
P27	Timpul minim de operare al snecului	0	60	[s]	0.1	0.1	0.1
P57	*Nu este folosit*						
P81	Controlul snecului: 0-fără convertizor 1-cu convertizor 2-cu convertizor automat	0	2	[nr]	0	0	0
P93-P109-P111- P112	*Nu este folosit*						

10.4.2. Meniul ventilatorului. / TP 02 /

Setările de aprindere ale vitezei ventilatorului pentru fiecare putere / fază de funcționare
P25=1: Versiunea convertizorului > valorile sunt în RPM
P25=0: Fără versiune a convertizorului > valorile sunt în Volți.
Valorile setate sau calculate sunt limitate automat între pragurile **P14** și **P30**.

Ventilatorul șe,ineului pe peleți are un convertizor integrat. În acest caz, parametrul **P25** trebuie setat la valoarea **"1"**. Pentru a modifica puterea ventilatorului, trebuie modificată viteza acestuia.
Dacă este funcționarea șemineului pe peleți fără convertizor, valoarea parametrului **P25** trebuie setată la **"0"**. Apoi modificați ventilatorul în Volți.
Setările pentru ambele cazuri sunt arătate în tabelul de mai jos.

10.4.2. Meniul ventilatorului.							TP 02
Cod	**Descriere**	**Min**	**Max**	**U**	**13kW**	**18 kW**	**25 kW**
V01	**Viteza in regim aprindere**	0	230	Volt	190	190	190
		300	2800	RPM	2400	2400	2400
V02	**Viteza in regim stabilizare**	0	230	Volt	185	185	185
		300	2800	RPM	1850	1850	2000
V03	Viteza in regim 1	0	230	Volt	160	160	160
		300	2800	RPM	1250	1250	1450
V04	Viteza in regim 2	0	230	Volt	175	175	180
		300	2800	RPM	1400	1450	1550
V05	Viteza in regim 3	0	230	Volt	190	190	195
		300	2800	RPM	1600	1650	1750
V06	Viteza in regim 4	0	230	Volt	190	190	195
		300	2800	RPM	1750	1800	1850
V07	Viteza in regim 5	0	230	Volt	220	220	225
		300	2800	RPM	1800	1850	1900
V08	Viteza in regim 6	0	230	Volt	230	230	235
		300	2800	RPM	1850	1900	2000
V09	Viteza la stingere	0	230	Volt	170	170	170
		300	2800	RPM	2000	2000	2000
V10	Viteza la a doua incercare de aprindere	0	230	Volt	190	190	195
		300	2800	RPM	1700	1700	1800
V11	Viteza in regim modulare	0	230	Volt	150	150	160
		300	2800	RPM	1000	1000	1100

V12	Viteza de Standby	0	230	Volt	150	150	150
		300	2800	RPM	1300	1300	1300
V24	Viteza în preîncălzire	0	230	Volt	150	150	150
		300	2800	RPM	1100	1100	1100
P14	Viteza minimala la ardere	0	230	Volt			
		300	2800	RPM	900	900	900
P16	Corecție Pas Valoare de aprindere a vitezei ventilatorului	1	20	[%]	3	5	5
P22	*Nu este folosit*						
P25	Controlul ventilatorului de evacuare: 0-fară convertizor, 1-cu convertizor, 2-cu convertizor automat	0	2	[nr]	1	1	1
P29	*Nu este folosit*						
P30	Viteza maximala la ardere	0	230	Volt			
		300	2800	RPM	2500	2500	2500
P92	Viteza ventilatorului înăuntru procente în timpul curățării periodice	-100	101	[%]	30	30	30
P108	*Nu este folosit*						

10.4.3. Meniu termostat **TP 04**

Cod	Descriere	Senzor	Min	Max	Unit	13 kW	18kW	25 kW
Th01	Semineu OFF Termostat	Gaze arse	5	900	[^{0}C]	50	50	50
Th02	Dezactivare Termostat cu rezistență la aprindere	Gaze arse	5	900	[^{0}C]	52	52	52
Th03	Termostat de pre-stingere pentru lipsa flăcării	Gaze arse	5	900	[^{0}C]	50	50	50
Th06	Termostatul merge în faza de Stabilizare din cea Variabilă	Gaze arse	5	900	[^{0}C]	52	52	52
Th07	Termostat de modulare pentru evacuare peste temperatură	Gaze arse	5	900	[^{0}C]	200	200	200
Th08	Temp. maxima a gazelor de ardere	Gaze arse	5	900	[^{0}C]	230	230	230
Th09	Termostat by pass la aprindere	Gaze arse	5	900	[^{0}C]	250	250	250

Th18	Termostat antigel	Semineu	5	10	[^{0}C]	5	5	5
Th19	Activați termostatul pompei	Semineu	30	85	[^{0}C]	50	50	50
Ih19	Activați histerezisul termostatului pompei	Semineu	1	20	[^{0}C]	5	5	5
Th20	*Nu este folosit*							
Th21	*Nu este folosit*							
ih21	*Nu este folosit*							
Ih24	Histerezisul termostatului șemineului	Semineu	1	20	[^{0}C]	5	5	5
Th25	Termostat de siguranță a sobei	Semineu	80	99	[^{0}C]	85	85	85
Th26	Gama minimă a termostatului șemineului	Semineu	30	60	[^{0}C]	45	45	35
Th27	Gama maximă a termostatului șemineului	Semineu	60	95	[^{0}C]	80	80	80
Th28	Șemineu OFF Termostat în Standby	Gaze arse	5	900	[^{0}C]	70	70	70
Th35	Temperatura de evacuare la putere 1	Gaze arse	5	900	[^{0}C]	45	45	45
Th36	Temperatura de evacuare la putere 2	Gaze arse	5	900	[^{0}C]	45	45	45
Th37	Temperatura de evacuare la putere 3	Gaze arse	5	900	[^{0}C]	45	45	45
Th38	Temperatura de evacuare la putere 4	Gaze arse	5	900	[^{0}C]	45	45	45
Th39	Temperatura de evacuare la putere 5	Gaze arse	5	900	[^{0}C]	45	45	45
Th40	Temperatura de evacuare la putere 6	Gaze arse	5	900	[^{0}C]	45	45	45
Th43	Temperatura gazelor de ardere în timpul modulării	Gaze arse	5	900	[^{0}C]	45	45	45
Th51	*Nu este folosit*							
Th52	*Nu este folosit*							
Th56	Controlul termostatului și al ieșirii lui	Semineu	20	110	[^{0}C]	45	45	45
Th57	*Nu este folosit*							
Th59	*Nu este folosit*							
Th78	*Nu este folosit*							
Ih33	Histerezisul termostatului de cameră	de camera	0	10	[^{0}C]	2	2	2
ih56	Histerezisul termostatului la ieșire	Semineu	1	20	[^{0}C]	1	1	1
ih57	*Nu este folosit*							
ih58	*Nu este folosit*							
ih59	*Nu este folosit*							
D01	Creșterea Temperaturii Delta în Stabilizare	Gaze arse	0	100	[^{0}C]	3	3	3

D08	Temperatura Delta a apei din boiler pentru aprindere Reglarea automată a puterii [A]	stove	1	30	[^{0}C]	5	5	5
D23	Valoarea adăugată a termostatului mantalei de apăpentru trecerea din modulație în standby	stove	0	50	[^{0}C]	2	2	2
D41	Delta aprinderii	Exhausting	0	100	[^{0}C]	3	3	3
SP01	*Nu este folosit*							
SP08	*Nu este folosit*							

10.4.4. Meniu timer — TP 05

Cod	Descriere	Min	Max	Unit	13 kW	18 kW	25 kW
T01	Aprindere: Timpul de Curățare	0	900	[S]	20	20	20
T02	Aprindere: Rezistența Aprinzătorului Timpul de Pre-încălzire	0	900	[S]	60	60	60
T03	Aprindere: Timpul de Pre-încărcare	0	900	[S]	90	90	75
T04	Aprindere: Timp Fix	0	3600	[S]	400	400	400
T05	Aprindere: Timp Variabil	0	3600	[S]	480	480	480
T06	Aprindere: Timp de Stabilizare	0	900	[S]	450	450	450
T07	Interval Periodic Repetarea Curățării	5	600	[min]	20	20	20
T08	Timpul de Curățare Periodică	0	900	[S]	20	20	20
T09	Timpul de întârziere HV1 Intervenție de Siguranță	1	900	[S]	30	30	30
T10	Timpul de întârziere HV2 Intervenție de Siguranță	1	900	[S]	30	30	30
T11	Timpul de întârziere pentru Standby Exit	0	900	[S]	10	10	10
T13	Perioada Minimă Timpul Stingerii	0	900	[S]	300	300	300
T14	Timpul de așteptare Pre-Stingere pentru fără flacără	0	900	[S]	300	300	300
T15	Timpul de așteptare Pre-Stingere în Siguranță	0	900	[S]	120	120	120
T16	Timpul de Curățare Final	0	900	[S]	30	30	30
T17	Timpul de Întârziere Ardere Putere Schimbă	0	900	[S]	10	10	10
T18	Timpul de Întârziere Ardere Putere Schimbă în ieșire din aprindere	0	900	[S]	10	10	10
T22	Timpul de întârziere pentru Intrare Standby	0	900	[S]	10	10	10
T23	*Nu este folosit*						
T24	Durata semnalării lipsei combustibilului	0	3600	[S]	180	180	180
T27	*Nu este folosit*						
T29	Timpul de așteptare pentru pre-încârcare la aprindere	0	900	[S]	0	0	0
T32	*Nu este folosit*						

T33	*Nu este folosit*						
T34	Operarea snecului înapoi	0	3600	[S]	40	40	20
T40	Timp de întârziere la pornirea snecului	0	900	[S]	0	0	0
T41	Timpul de lucru al pompei	0	3600	[S]	30	30	30
T42	Timpul maxim de inactivitate al pompei	1	1500	[S]	60	60	60
T43	Timpul după care șemineul trece din Modulare în Standby dacă Temperatura Apei> Termostatul Cazanului t+d23] și A13= 1	0	3600	[S]	180	180	120
T46	Timpul de funcționare al pompei la expirare timpului T42	0	3600	[S]	90	90	90
T57	Timpul minim de așteptare	0	900	[S]	300	300	300
T66	*Nu este folosit*						
T67	*Nu este folosit*						
T68	*Nu este folosit*						
T84	Timpul de funcționare înainte ca sistemul sa se oprească automat	1	9600	[min]	610	610	610
T85	*Nu este folosit*						
T86	*Nu este folosit*						
T87	*Nu este folosit*						
T88	Timpul maxim în tensiune scăzută de retur a sistemului în modul anterior	10	900	[S]	30	30	30
T89	Timpul maxim în tensiune scăzută de retur a sistemului în modul “reaprindere	1	1400	[min]	30	30	30
T92	*Nu este folosit*						
T99	*Nu este folosit*						
T118	Timpul de ieșire din fază de “reaprindere” în cazul în care A40=2	1	900	[S]	10	10	10
T141 - T148	*Nu este folosit*						

10.4.5. Pornire meniuri						TP 08
Cod		**Descriere**	**Min**	**Max**	**Unit**	**Def**
A01 for P26=0	0	La atingerea valorilor termostatului de camera, semineul intra in regimul OPRIRE	0	5	[nr]	2
	1	La atingerea valorilor termostatului de camera, semineul intra in regimul MODULARE				
	2	La atingerea valorilor termostatului de camera, semineul intra in regimul Standby				
	3	La atingerea valorilor termostatului de camera, semineul va bloca pompa pana cand temperatura apei < Th21				
	4	*Nu este folosit*				
	5	*Nu este folosit*				
A10		Comandă după aprindere:0-sistemul intră in mod de reaprindere, 1-sistemul intră în mod Check Up (pornește procesul de aprindere de la început)	0	1	[nr]	0
A13	0	S-a atins temperatura termostatului, șemineul trece în mod Modulare	0	1	[nr]	1
	1	S-a atins temperatura termostatului, șemineul trece în mod Modulare, apoi, dacă d23 este satisfăcut și T43 este terminat, merge în Standby				
A14	0	Eroare. Senzor de presiune deactivat.	0	1	[nr]	0
	1	Eroare. Senzor de presiune pornit.				
A26	0	Ieșirea imediată din Standby este permisă	0	1	[nr]	1
	1	Iesirea din regimul Gata de functionare este posibila: > dupa timer-ul **T13** si > daca temperatura gazelor de ardere < **Th28**				
A28	0	Frana snec - neactivata	0	1	[nr]	0
	1	Frana snec - activata				
A29		*Nu este folosit*				
A40		*Nu este folosit*				
A45		*Nu este folosit*				
A48	0	Afișarea pe display Se folosește folosește butonul P3 pentru încărcare manuală a peleților	0	1	[nr]	0
	1	Afișarea pe display Se folosește Nu se folosește butonul P3 pentru încărcare manuală a peleților				
A52		*Nu este folosit*				
A53	0	Sistemul se blochează și apare eroarea **Er15** dacă puterea de ieșire este mai mare decât **T89**	0	1	[nr]	0
	1	Sistemul intră în modul “reaprindere” dacă pana de curent este mai mare decât **T89**				
A61		*Nu este folosit*				

A64	0	Corecțiile Ventilatorului și Snecului OFF	0	2	[nr]	1
	1	Corecțiile Ventilatorului și Snecului ON				
	2	Corecție pornită în perioadele de aprindere și stabilizare pentru ventilator și snec				
P02	Numar maxim de incercari de aprindere		1	5	[nr]	1
P03	Numarul gradului de functionare		1	6	[nr]	6
P04	*Nu este folosit*					
P09	*Nu este folosit*					
P12	*Nu este folosit*					
P20	*Nu este folosit*					
P26	*Nu este folosit*					
P44	*Nu este folosit*					
P49	*Nu este folosit*					
P50	*Nu este folosit*					
P75	*Nu este folosit*					
P77	4	IN2 parametrii de intrare pentru senzorul de temperatură a camerei	4	15	[nr]	15
	15	IN2 parametrii de intrare pentru temperatura din cameră				
P82	*Nu este folosit*					
P86	*Nu este folosit*					
P100	*Nu este folosit*					
P103	*Nu este folosit*					

10.4.6. Meniu – testul dispozitivelor de iesire TP 12

Permite testarea dispozitivelor de iesire cu componentele anexate. Functia este accesibila in regim OFF.

Cod	Descriere	Min	Max	Unit	Def
To01	Test snec si ventilator	OPRIT	PORNIT	-	1
To03	Test ventilator gaze de ardere	0	230	[Volt]	
		300	2800	[RPM]	
In timpul testarii ventilatorului, display-ul de sus indica valoarea setata [Volt] sau [RPM], display-ul de jos indica turatiile ventilatorului masurate de encoder (daca exista). Se poate creea tabel pentru transformarea: [RPM] / [Volt], care sa se foloseasca in Mode P25=1 sau Mode P25=0, in cazul in care encoderul se defecteaza.					
To04	Test incalzitor	OPRIT	PORNIT.	-	
To05	Test pompa	OPRIT	PORNIT.	-	

10.5. Functions

10.5.1. Comanda in cazul lipsei de alimentare.

In cazul in care alimentarea este intrerupta, sistemul memoreaza datele principale. La restabilirea aliemntarii, sistemul mentine data si:

• daca semineul a fost pornit, iar temperatura gazelor de ardere a fost **Th06+d01**, intra in regim Aprindere.

De la butonul **P1** puteti accelera intrarea semineului in aceatsa functie;

• daca semineul a fost pornit, iar temperatura gazelor de ardere a fost sub **Th06+d01**, semineul intra in regim Stingere, iar comanda afiseaza Eroare **Er15**;

• daca semineul a fost oprit, in proces de oprire sau in stare de alarma, comanda semineului ramane in aceasta stare in care a fost.

• daca lipsa de alimentare se mentine pe timp mai indelungat (in jur de o saptamana), sistemul intra in blocare (BLOCK) cu mesajul Eroare **Er11**, cu valori incorecte pentru: ZI (DAY) si TIMP (TIME).

Prin resetarea butonului **P1**, valoarea pentru Timp incepe sa clipeasca si poate fi setata corect.

10.5.2. Intarzierea si trecerea in diferitele grade de ardere

Cand comanda trece din regimul de Aprindere (Ignition) in regimul de functionare (Normal), gradul de ardere incepe de la Gradul 1. La atingerea valorii setate, aceasta valoare se poate mentine (intarzia) prin setarea timpului de la timer-ul **T18**.

Restul modificarilor manuale sau automate a gradelor de ardere, se comanda si se pot intarzia de la timer-ul **T17**.

10.5.3. Curatarea periodica.

Cand semineul porneste functionarea, comanda automat incepe curatarea semineului.

Prin intervale ale timer-ului **T07** (minute) se trece in regimul periodic de curatare, in functie de parametrii **C08** si **U08**, pentru timer-ul T08 (secunde).

10.5.4. Comanda automata a gradelor puterii de ardere.

Pentru setarea arderii, utilizatorul poate seta: MODALITATE AUTOMATA [A]

Gradul de ardere se seteaza automat in functie de temperatura apei si parametrul setat pentru termostat:

• Temperatura apa ≤ **Termostat –d08**

→ Comanda trece in grad maxim de ardere;

• **Termostat –d08** < Temperatura apa < **Termostat**

→ Gradul de ardere se reduce la atingerea temperaturii setatae pentru presostat;

• Temperatura apa ≥ **Termostat**

→ Comanda intra in gradul de ardere 1 daca **A06=0** sau in modulare, daca **A06=1**.

Examplu:		A06=1	Modalitate= [A]	Termostat =75^{0}C	d08=5^{0}C	P03=5
Temperatura apei ^{0}C	≤ 70	71	72	73	74	≥ 75
Grad de ardere	Power 5	Power 4	Power 3	Power 2	Power 1	Power 1

10.5.5. Corectarea alimentarii cu peleti

Utilizatorul poate corecta timpul de pornire a snecului, in urmatorii pasi (intervale):

– 7 ÷ 7

P15 este procentul de valori a unei corectari / pas si corecteaza parametrii de functionare setati din fabrica.

CO3=2.0	CO3=2.0	CO3=2.0	CO3=2.0	CO3=2.0	CO3=2.0	CO3=2.0	CO3=2.0
CO3=1.8	CO3=1.8	CO3=1.8	CO3=1.8	CO3=1.8	CO3=1.8	CO3=1.8	CO3=1.8

Valorile stabilite, sunt cuprinse intre: **P27 ÷ P05**.

10.6.6. Corectarea comenzii ventilatorului

Utilizatorul poate corecta Viteza ventilatorului, in domeniul: **-7 ÷ 7**

P16 este procentul unei valori de modificare

U03=1000	U03=1000	U03=1000	U04=1200	U05=1400	U06=1600	U07=1800	U11=900
U03=11150	U03=1150	U03=1150	U04=1380	U05=1610	U06=1840	U07=2070	U11=1035

Valorile stabilite, sunt cuprinse intre: **P14 ÷ P30.**

10.5.7. Comanda ventilatorului de ardere.

De la parametrul **P25** se seteaza viteza ventilatorului.

P25=0	Ventilator fara encoder: viteza se stabileste in functie de valoarea setata pentru tensiune [Volt]. Pasul de mosificare este 5 Volt.
P25=1	Ventilator cu encoder: viteza se stabileste in functie de turatie [RPM]. In prezenta unui semnal si imposibilitatii de a stabili turatiile, sistemul se opreste din functionare si afiseaza Eroare Er08 alarma.
P25=2	Ventilator cu encoder: viteza se stabileste in functie de turatie [RPM]. In prezenta unui semnal si imposibilitatii de a stabili turatiile, sistemul se opreste din functionare si afiseaza Eroare Er08. Daca un senzor se defecteaza si lipseste semnal, semineul se opreste din functionare - Eroare Er07. Prin resetarea butonului P1, comanda intra AUTOMAT in parametrul P25=0.

Tabel
pentru exploatarea si deservirea profilactica

Curatare / Interval	1-2 zi	în fiecare sezon	15 zi	60-90 zi	în ficare an
Curata arzatorul ✳	•				
Curata camera de ardere cu aspira-torul		•			
Curata cenusarul de cenusa	•				
Curata usa interioara si geamul			•		
Miscati turbulatorii	•				
Curata cenusarul inferior			•		
Curatati racodrul “T” al cosului				•	
Curata camera de ardere si inlatura cenusa si funinginea					•
Curata cosul					•
Verificarea pompei de circlatie					•
Verificarea scurgerilor din instalatie					•
Verificarea garniturii capacelor de revizie					•
Verificarea rezistentei					•
Verificarea garniturii usii					•

✳ ***La folosirea peletilor de calitate proasta - sa se scurteze dublu perioadele!***

11. CARACTERISTICI TEHNICE

11.1. Elementele semineului pe peleti:

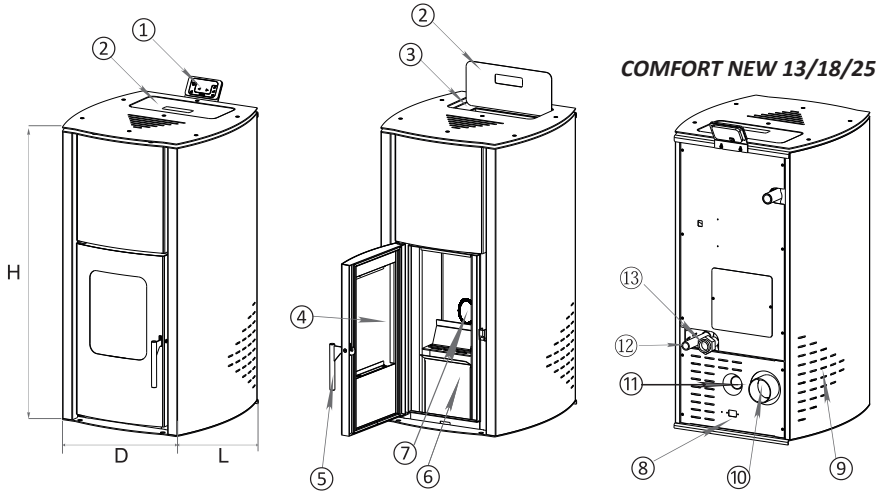

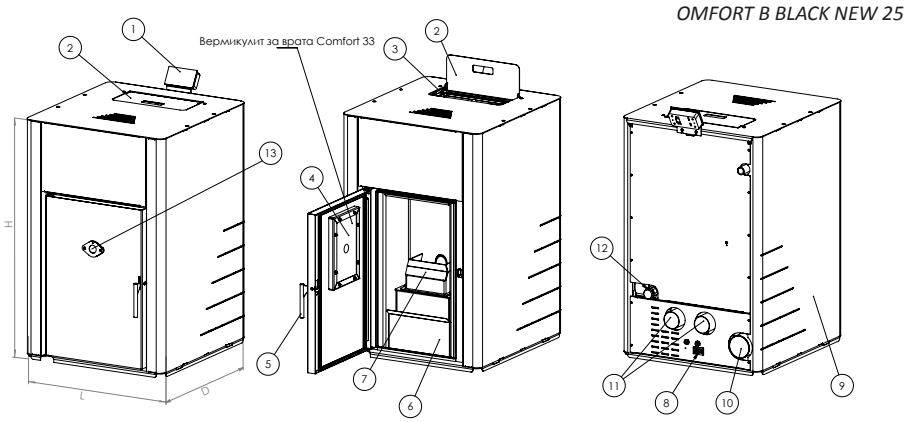

1.	Comanda (controller)	7.	Arzator
2.	Capacul rezervorului pentru peleti	8.	Alimentare electrica
3.	Rezervor pentru peleti	9.	Panouri decorative laterale
4.	Sticla de ceramica	10.	Cos de fum
		11.	Teava intrare aer
5.	Manerul usii	12.	Teava apă rece
6.	Sertar de cenusa	13.	Ocular

11.2. Caracteristici tehnice semineului pe peleti

		COMFORT NEW 13	COMFORT NEW 18	COMFORT NEW 25/ 2COMFORT B BLACK NEW 25
Putere nominala	kW	12.1	18	25
Capacitate termica redusa	KW	5.6	7.1	11
Puterea termică a mantalei de apă (nominală/redusă)	KW	10.1/5.1	15.5/5.1	23.3/9.2
Inaltime H	mm	900	950	1100
Latime L/ Adancime D	mm	520/530	520/530	560/610
Volum manta de apa	L	13	20	24
Capacitate vas de expansiune	L	8	8	8
Presiunea maxima de lucru	bar	2	2	2
Presiunea de lucru	bar	1.2-1.3	1.2-1.3	1.2-1.3
Tensiunea de alimentare	V/Hz/W	230/50/150		
Capacitate rezervor peleti	kg	12	15	25
Combustibil recomandat	Peleţi din lemn, ø 6÷8 mm/EN ISO 17225-2:2014/			
Greutate	kg	120	140	180
Diametru admisie de aer	mm	ø40	ø40	ø40
Diametru racord cos de fum	mm	ø80	ø80	ø80
Dimensiune racord Tur		Toli 1”		
Dimensiune racord Retur		Toli 1”		
Temperatura gazelor de ardere la putere nominală/minimă	^{0}C	125.5/84	131.5/86.1	147.7/87.9
Consum mediu combustibil per ora	kg/h	1.5	1.8	3
Timp de ardere buncar plin cu peleti la putere termica maxima	h	8	10	12
Conținutul de CO din gazele de ardere, calculat la 13% O2 la puterea termică nominală/minimă	mg/Nm^3	188.75/225.0	187.25/224.2	186.9/225.6
Eficiență la putere termică nominală/ redusă	%	90.1/91.0	90.5/91.0	90.2/90.6

Notă: Consumul mediu de combustibil pe oră se bazează pe 24 de ore de funcționare a șemineului la 30% din puterea maximă

Datele din tabelul de mai sus, sunt la baza testelor efectuate prin arderea de peleti de lemn cu caloricitatea de 18220 Kj/kg (echivalentul a 4350 Kcal/kg). Valorile indicate mai sus sunt informative, nu sunt obligatorii.

Producatorul isi rezerva dreptul de a modifica aceste valori in orice moment, in scopul imbunatatirii eficacitatii semineului.

12. CONDITII DE GARANTIE. SERVICE

13.1. Conditiile de garantie

Conditiile de garantie sunt descrise in Cartea de service anexata setului.

13.2. Service-ul de asistență după vânzare

Dupa ce ati cumparat semineul pe peleti, trebuie sa luati legatura cu un service autorizat pentru setarea si punerea in functiune a semineului. Service-ul autorizat va completa cartea de garantie si cartea de service si intretinere a produsului.

13. RECICLARE ȘI ELIMINARE

Predati restul materialului de ambalat la prelucrare,conform dispozitivelor si cerintelor locale.

La sfarsitul perioadei de functionare a fiecarui produs, componentele acestuia trebuie aruncate conform cerintelor normative.

Conform Directivei 2002/96/EO referitoare la dispozitivele electrice si electronice, acestea trebuie aruncate in afara depourilor de gunoi menajer. Ele trebuie predade pentru a fi prelucrate unei intreprinderi autorizate, care sa corespunda cerintelor de pastrarea mendiului inconjurator.

Dispozitivele vechi trebuie sa se colecteze separat de restul deseurilor de reciclat, care contin substante ce influenteaza rau sanatatea si mediul inconjurator.

Piesele din metal, precum si cele care nu sunt din metal, se vand organizatiilor licentiate pentru colectarea deseurilor metalice si nemetalice destinate reciclarii. Acestea nu se trateaza ca fiind deseuri casnice.

ISO 9001:2008

BUREAU VERITAS
Certification

tel.: +359 700 17 343
www.sunsystem.bg