Signo®

Technische Information Warmwasser-Betrieb

Maße Signo

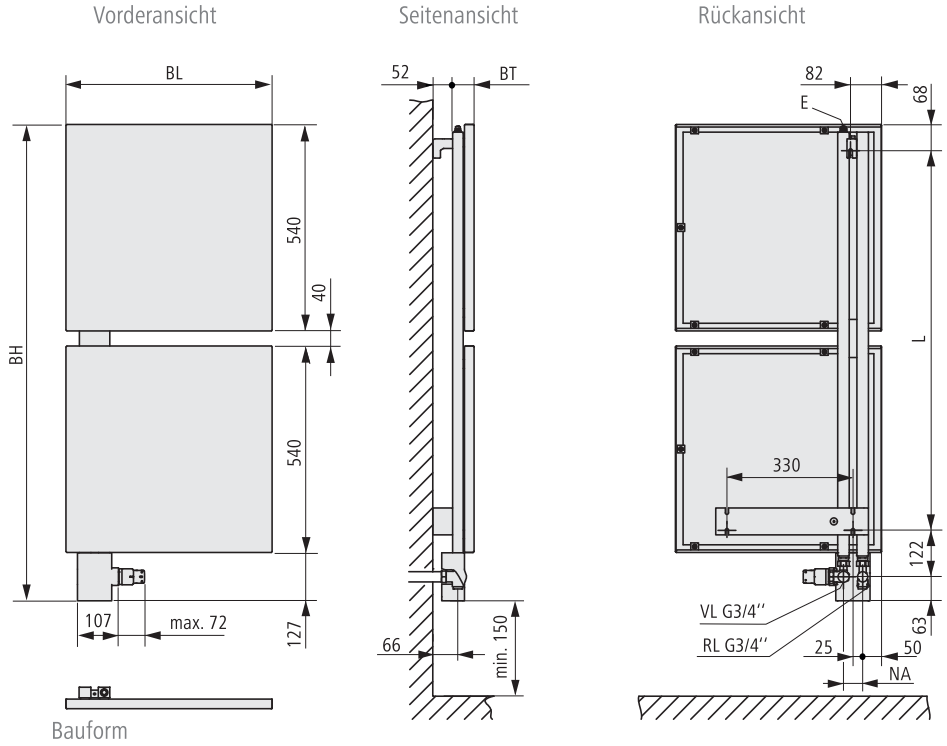

BH: tatsächliche Bauhöhe
BL: tatsächliche Baulänge
BT: Bautiefe
E: Entlüftung
L: Abstand der Bohrlöcher
NA: Nabenabstand
VL/RL: Vor- oder Rücklauf

Abstand Unterkante Heizkörper zu Boden min. 150 mm.
Nach optischen Gesichtspunkten sollte die Heizkörperposition der individuellen Raumsituation angepasst werden.

BH mm	BL mm	BT mm	NA mm	L mm	Gewicht kg	Wasser-inhalt l
667	540	56,5	50	414	10,0	2,0
1247	540	56,5	50	994	20,2	4,1
1827	540	56,5	50	1574	30,3	6,2

CE 17

Charakteristische Gleichung siehe Seite 33.

- Anschlüsse: 2 x 3/4" AG nach hinten, Rohrleitung ausschließlich aus der Wand.
  Nabenabstand 50 mm
  Vorlauf serienmäßig innen (am Winkeleckventil)
  Vorlauf außen (an der Absperrverschraubung)
  bei Differenzdrücken bis ca. 200 mbar möglich
  (darüber ggf. Geräuschentwicklung)
  Nicht für Einrohr-Betrieb geeignet.
- Entlüftung: G 1/4" nach oben, am Vorlauf
- Entleerung: G 1/2" (Innengewinde) nach unten
- Betriebsdruck: max. 8 bar
- Prüfdruck: 10,4 bar
- Betriebsbedingungen: Heißwasser bis 110° C
  Elektro-Zusatzbetrieb möglich
  (max. Vorlauftemperatur 80° C).
  Elektro-Set nachrüstbar.