NOTE: Omologazioni secondo WRAS per acqua ad usi alimentari.
Autoestinguenza materiali plastici:
(+) -Interni UL94 HB
-Esterni UL94 HB
Caratteristiche tecniche ed elettriche secondo specifica BITRON: T_0019_2009_A

NOTE: Approval in accordance with WRAS for water for food uses.
Resistance to heat and fire:
(+) -Interior UL94 HB
-External UL94 HB
Technycal and electrical specifications in accordance with BITRON: T_0019_2009_A

CARATTERISTICHE DI FUNZIONAMENTO IDRAULICHE DEL FLOW-SWITCH

Valore di Portata (Intervento) ON: Max. 3 L/min
Valore di Portata (Ripristino) OFF:Min. 1 L/min

OPERATING HYDRAULIC CHARACTERISTICS OF FLOW-SWITCH

Flow Rate ON: Max. 3 L/min.
Flow Rate OFF: Min. 1 L/min.

NOTA PER L'ASSEMBLAGGIO DELL' O-RING.:

Prima dell'assemblaggio dell'OR sull'inserto in ottone, occorre applicare sulla guarnizione del silicone 300 spray al fine di agevolarne il montaggio. L'OR deve essere montata sull'inserto in modo corretto cioè non deve essere arrotolata su se stessa durante l'alloggiamento della stessa nella sua sede

NOTE FOR O-RING ASSEMBLING.:

Before o-ring assembling on brass insert, apply the silicone 300 spray on gasket to facilitate mounting. The OR shall be mounted accurately on insert; It shall not be rolled up on itself during the assembling

SCHEMA ELETTRICO
ELECTRICAL DIAGRAM

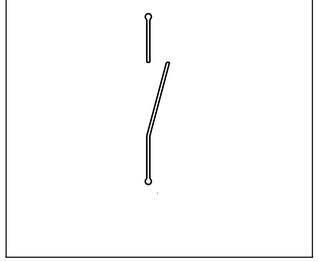

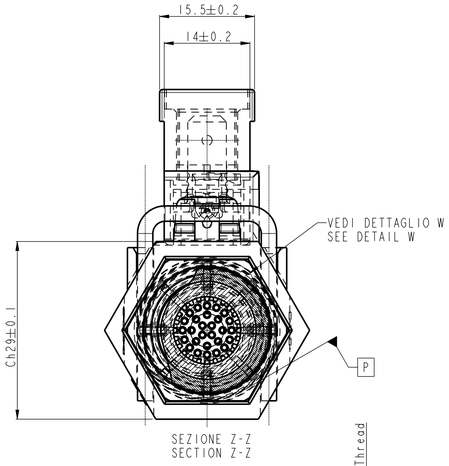

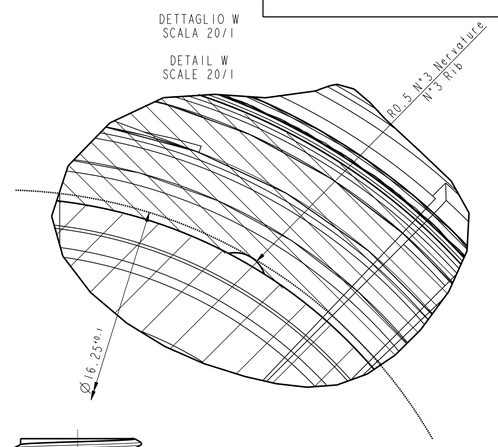

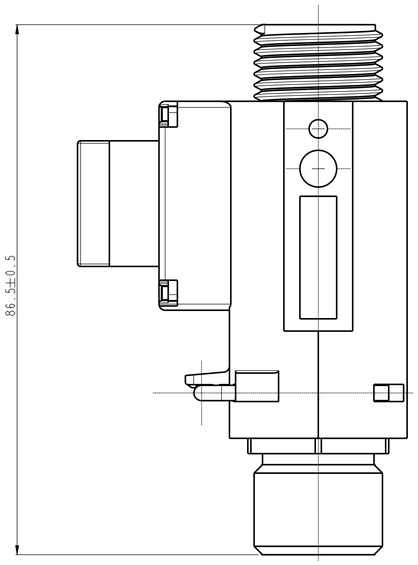

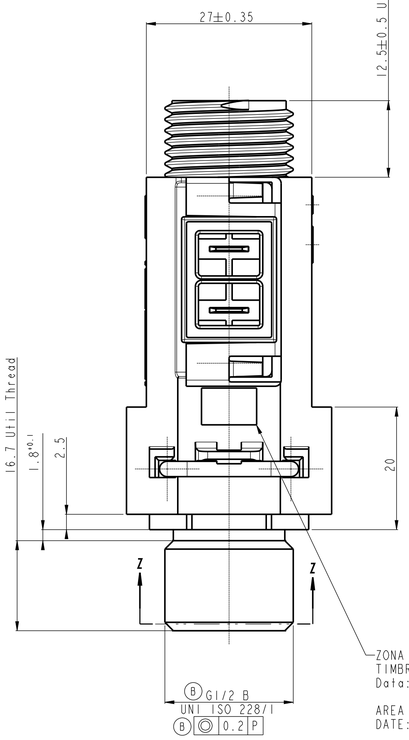

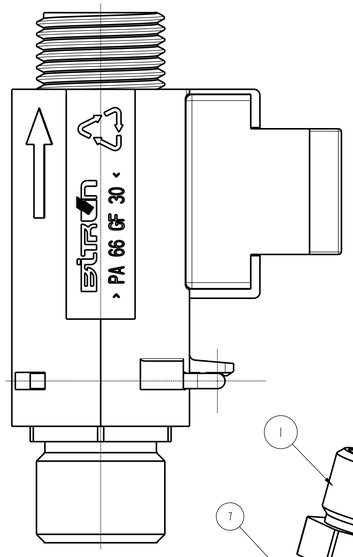

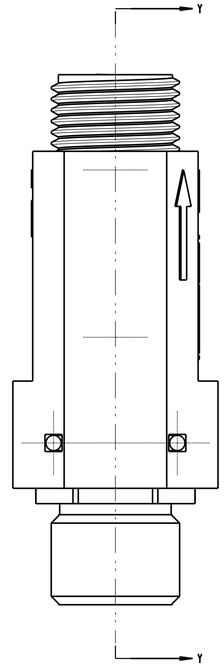

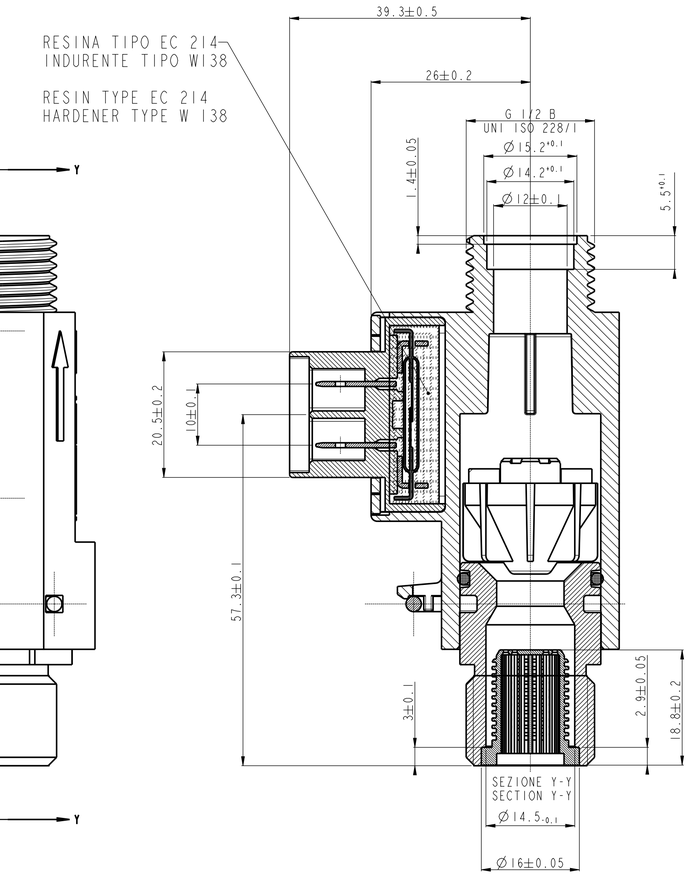

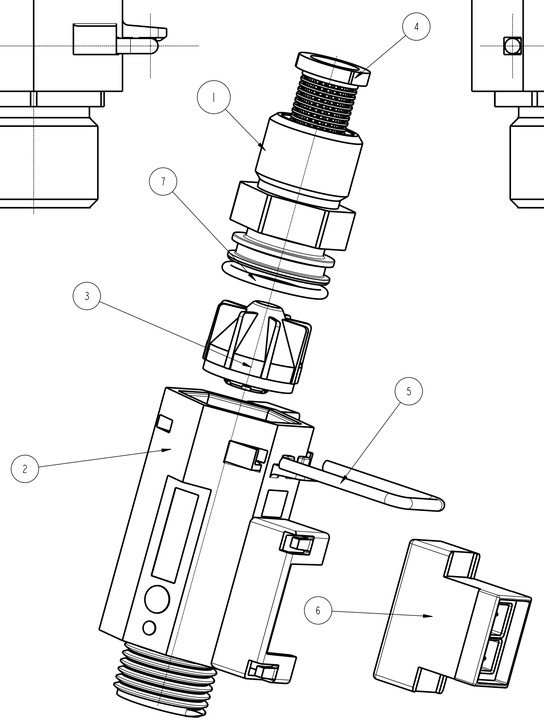

SCALA 3/2
SCALE 3/1

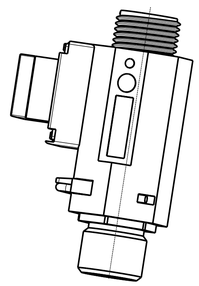

SCALA 1/1
SCALE 1/1

MOLLA DI BLOCCAGGIO
LOCKOUT SPRING

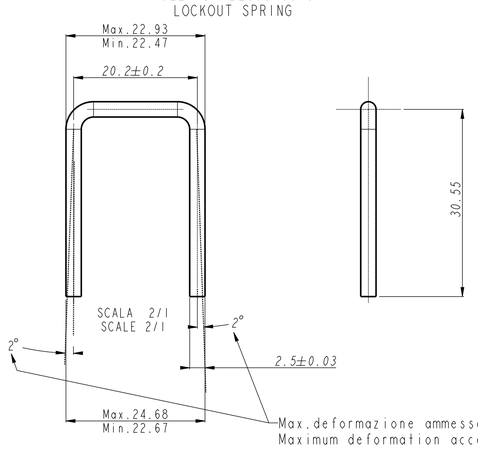

Particolare conforme al decreto ministeriale DM174
Component in accordance with DM 174 ministerial decree

33900020	FONDITAL	0FLUSSOS07
IDENTIF.BITRON	CLIENTE	COD.CLIENTE

POS.	Q.ta'	IDENTIFICATIVO	DESCRIZIONE	MATERIALE
7	1	02213218800_	O-RING	EP PEROX WRAS
6	1	02223220400	COMPLETE SUPPORT REED	
5	1	02213218500	SPRING BLOK	ACCIAIO PER MOLLE C72 - STEEL FOR SPRING C72
4	1	02203216300	FILTER	ACETALICA NATURALE
3	1	20090005	COMPLETE FLOATING	+0.1%NERO CARBON BLACK
2	1	12009097	FLOW-SWITCH BODY	PA 66 30% GF + Black Master
1	1	11001336	1/2 GAS INSERT	A- CuZn39Pb3 (cw614N) secondo UNI EN 12164 B- CuZn40Pb2 (cw617N) secondo UNI EN 12165

.	.	.	.		. .
.	.	.	.		. .
.	33900020	00	12/11/10	Classificato nuovo Idf. Cif. e-mail del Sig. Sotgiu L. (FONDITAL) dell' 11/11/2010	Oberto I. .

TOLLERANZE GEOMETRICHE, CARATTERISTICHE DI CONTROLLO E GEOMETRIC TOLERANCE, CONTROL AND PRODUCT CHARACTERISTICS SPEC. — SPC — PRODOTTO SECONDO NORMA TECNICA ELBI/BITRON 03.00.00 ACCORDING TO ELBI/BITRON TECHNICAL SPECIFICATION 03.00.00

UP TO 3±0.125	>3 TO 6±0.15	>6 TO 10±0.18	>10 TO 18±0.215	>18 TO 30±0.26	>30 TO 50±0.31	>50 TO 80±0.37	>80 TO 120±0.435	>120 TO 180±0.5	>180 TO 250±0.575	>250 TO 315±0.65	OVER 315±0.7

STAMPITO MODIFICATO / — DIMENSIONI, LUNGHEZZE E DIAMETRI (mm) SEC. UNI EN 20286 IT14 / DIMENSIONS, LENGTH AND DIAMETERS (mm) ACCORDING TO UNI EN 20286 IT14

SCALA / SCALE 2/1 — FORMATO / FORMAT A1

APPLICAZIONE / APPLICATION: Flussostato Ch 23 IT (inserto 1/2 Gas dedicato)
Flow-Switch Ch23 IT (custom 1/2 Gas insert)

CENTRO DI COMPETENZA / COMPETENCE CENTER: BITRON Dronero

DATA / DATE 12/11/2010 — ENTE / DEPT. Proge 2

DISEGNATO / DRAWN Oberto Ivo — VISTO / APPROVED CD

MATERIALE E CODICE GREZZO / MATERIAL AND MATERIAL CODE: Vedasi Tabella (See Table)

PESO NETTO/NET WEIGHT

TRATTAMENTO / TREATMENT

DENOMINAZIONE / DESCRIPTION: Complessivo / Assembly

SOSTITUISCE IL: / REPLACE :

ARCHIVIO O N° DISEGNO/ARCHIVE OR DRAWING N. proge/proge_1/flow_switch

IDENTIFICATIVO / IDENTIF.: 33900020 — TGE 00

CLASSE E INDICI DI CAPACITA' SECONDO PROCEDURA Q-Ia DRG DEL MANUALE DELLA QUALITA' / CLASS AND CAPABILITY INDEX FEATURES IN AGREEMENT WITH PROCEDURE Q-Ia DRG OF QUALITY MANUAL	SIMBOLO / SYMBOL	INDICI DI CAPACITA' PRESCRITTI / PRESCRIBED CAPABILITY INDEX	
		MACCHINA Cm ≥ Cmk	PROCESSO Cp ≥ Cpk
CLASSE / CLASS			
REGOLAMENTATA / REGULATED		≥ 1.66	≥ 1.66
IMPORTANTE / IMPORTANT	CAPABILITY INITIALE / INITIAL CAPABILITY + CAPABILITY DI PROCESSO / PROCESS CAPABILITY	≥ 1.33	≥ 1.33
FUNZIONALE / FUNCTIONAL	QUOTA IN CONTROLLO / CONTROLLED DIMENSION	/	/

Gruppo Elbi: International S.p.A./ Bitron si riserva ai termini di legge la proprietà del presente disegno con divieto di riprodurlo e renderlo noto a terzi senza autorizzazione.
All rights strictly reserved reproduction or issue to third parties without written authority is prohibited.