DGAI.69F Mod. 50.3.0 TLL DUNGS®

Art.-Nr.: 229701
Vi.-Nr.: 9537834

CE 0036

Anlaufsicherheitszeit: < 50 sek.
Nennsicherheitszeit: 30 sek.
Startlast: < 250W
Betriebssicherheitszeit: < 3 sek.
Anlaufwartezeit: ca. 10 sek.
Abgasabschalttemp.: > 65°C

Produktionscode: R 13
Nennspannung: 230 V~50Hz
Schutzart: IP 20
Umgebungstemperatur: 0 - 60°C
Flammenwächter: Ionisation
Abgasfühler: NTC R25 1MΩ
CE-0085 AQ 7128

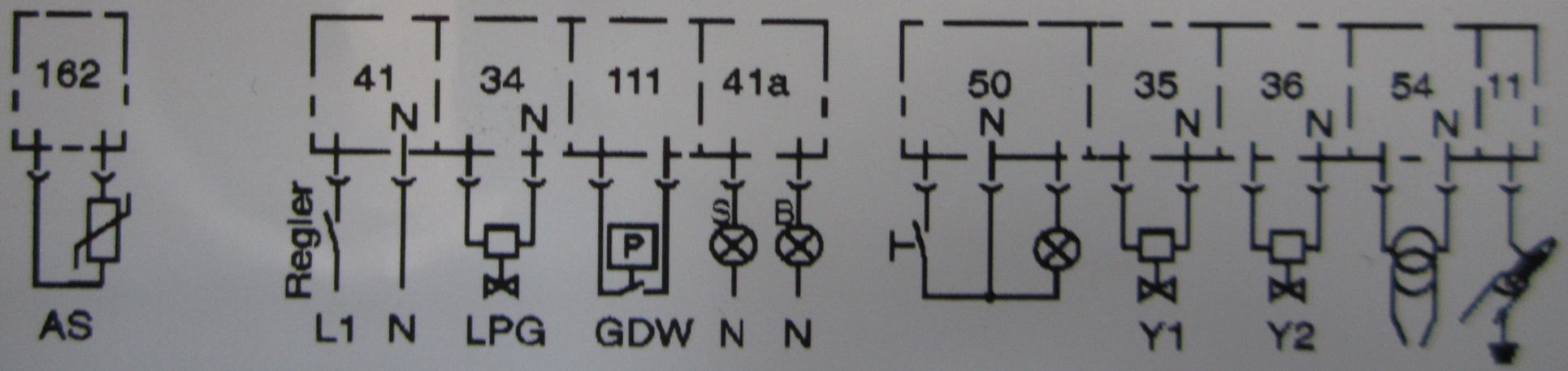

Abgas-sensor | 230VAC 50Hz | Flüssiggas-vorventil | Gasdruck-wächter | Ext.Stör-/Betriebs-anzeige | Störent-riegelung | Störung | Zünd-gasventil | Haupt-gasventil | Zünd-trafo | Ionisation

Karl Dungs GmbH & Co. D-73660 Urbach Made in Germany 229707