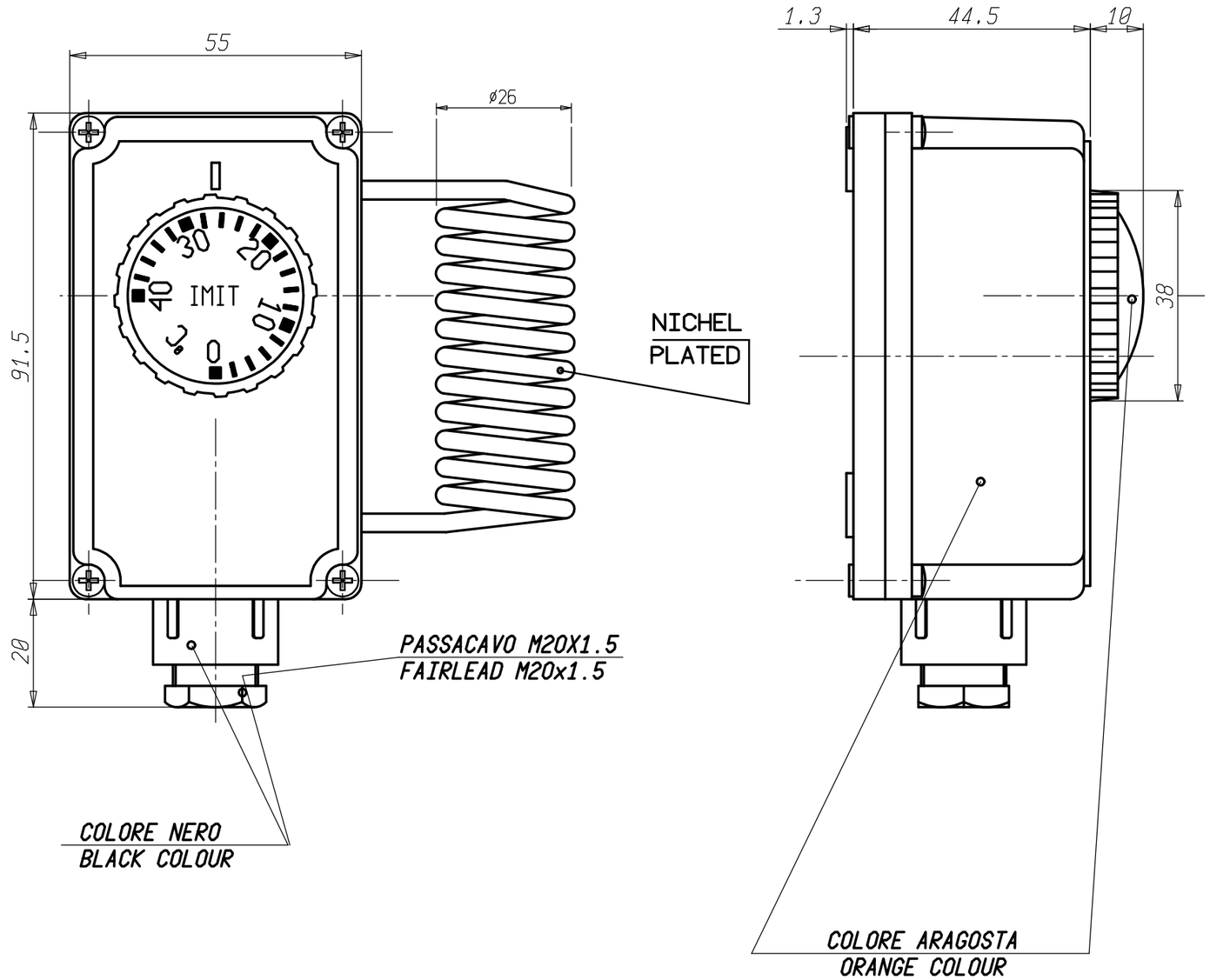

DATI TECNICI
TECHNICAL DATA

TEMPERATURA INTERVENTO SWITCHING POINT	0 /40 ±3 °C
DIFFERENZIALE DIFFERENTIAL	1,5 ±1 °K
MAX. TEMPERATURA TESTA MAX. BODY TEMPERATURE	T 65 °C
MAX TEMPERATURA BULBO MAX BULB TEMPERATURE	T 50 °C
GRADO DI PROTEZIONE DEGREE OF PROTECTION	IP 40
PORTATA CONTATTI CONTACTS RATING	10(2,5)A/250V~
OMOLOGAZIONI APPROVED BY	CE

SCHEMA ELETTRICO
WIRING DIAGRAM

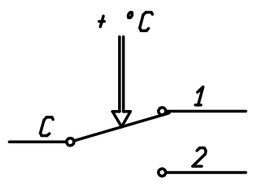

VALORI D'INTERVENTO CON TERMOSTATO A TEMPERATURA DI 20 °C
SWITCHING POINT WITH THERMOSTAT AT TEMPERATURE = 20 °C

Mod. num.	Modificato	Verificato
	31/03/17 - PASSACAVO NERO	
	10/07/17 Aggiunto indicazione differenziale	

Peso grezzo
Peso finito
Progetto N°

Quote senza indicazione di tolleranze: precisione gruppo B

GRUPPO	da 0 a < 6	da 6 a < 30	da 30 a < 120	da 120 a < 315	da 315 a < 1000	da 1000 a ≤ 2000	OLTRE 2000
A	±0.05	±0.1	±0.15	±0.2	±0.3	±0.5	-
B	±0.1	±0.2	±0.3	±0.5	±0.8	±1.2	±2
C	±0.2	±0.5	±0.8	±1.2	±2	±3	±4

Lunghezza lato minore ∡ α°

da 0 a < 10	da 10 a < 50	da 50 a ≤ 100	OLTRE 100
±1°	±30'	±20'	±10'

Diseg. M.CAPITANIO 10/07/17 Verif. E.RUSSO 10/07/17

Scale 1:1

Sost. il PARI COD. dal 10/07/17

Disegno/Codice 544610/A

IMIT Control System Srl

Denominaz.
TERMOSTATO AMBIENTE SCATOLATO IP40 / ENCASED THERMOSTAT IP40

A3

Il presente disegno non puo essere riprodotto, copiato o comunicato a terzi senza la nostra autorizzazione, come a termine di legge sui diritti d' autore