VAREM S.p.a.
PRESSURIZED WATER AND EXPANSION TANKS

MAXIVAREM LR ce

CE

RISCALDAMENTO
HEATING SYSTEMS

Modello/*Model:*	R2080271CS080000

Caratteristiche tecniche - *technical features*

Volume *Volume*		**80 L**
raccordo *connnector*		**3/4" GAS (ISO 228/1)**
temperatura esercizio *working temperature*	**TS**	**-10 +99 °C**
pressione max. *Max pressure*	**PS**	**6 bar**
pressione prova *test pressure*	**PT**	**10**
precarica *precharged pressure*		**1,5 bar (range 0,5-3,5 bar)**
Fluido *Fluid*		**Aria+acqua Air+water**
Modulo: *Module:*		**B+D**
Categoria PED PED Category:		**II**

Imballo - *packaging*

	A	***B***	***H***
dimesioni (mm) *dimensions (mm)*	673	433	465
volume (m^3) *volume (m^3)*	0,14		
peso (kg) *weight (kg)*	16,0		
q.ta per cartone q.ty for box	1		
quantità per paletta *Q,y for std. pallet*	20		

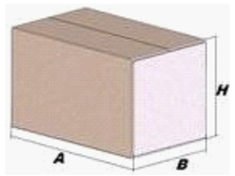

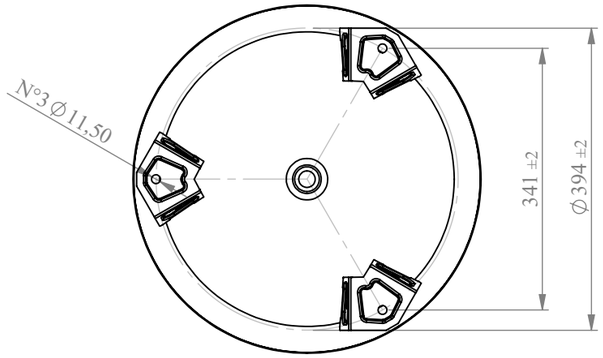

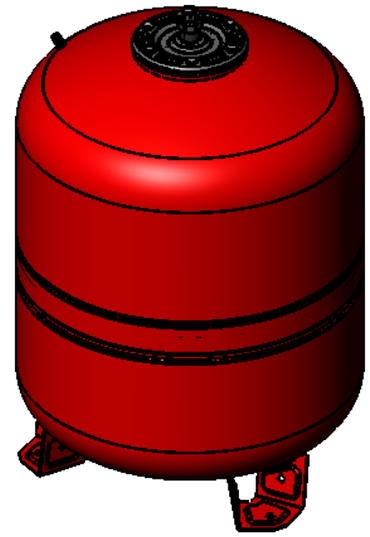

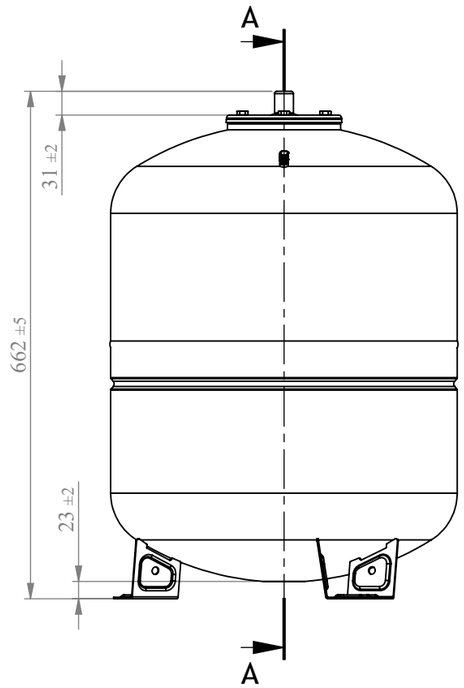

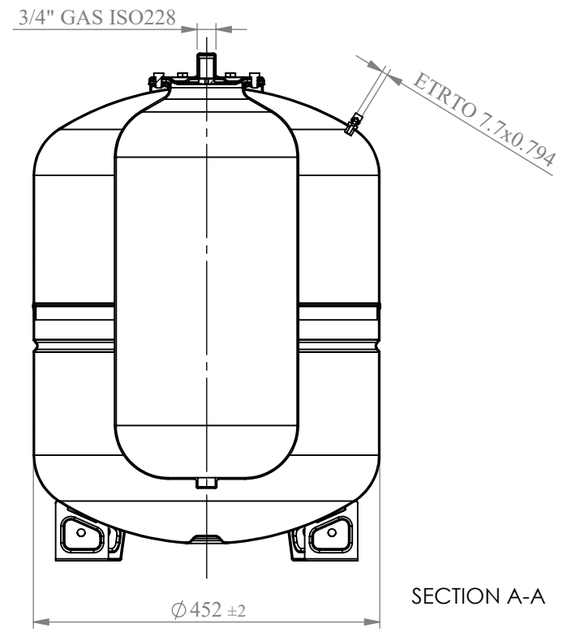

SECTION A-A

Quote senza indicazione di tolleranza: grado di precisione MEDIO, UNI EN 22768-1	LIPRO 033	TIPO PARTE 1	COLORE ROSSO / RED
SMUSSI NON QUOTATI	RUGOSITA'	QUANTITA' PER GRUPPO 0	FORMATO FOGLIO A3 — FINITURA SUPERFICIALE -
	SCALA 1:8	FOGLIO 1/1	

	NOME	DATA
Disegnato	M. Fin	21/01/2009
Approvato	F.MAZZUCATO	11/09/2020

VAREM
via Sabbioni n° 2 - 35024
Bovolenta - Padova ITALIA
e-mail:technical@varem.com
Tel. 049/8840322
Fax 049/8841399

GRUPPO - MACCHINA

DESCRIZIONE: MAXIVAREM LR L. 80 - 3/4" - 6 BAR - SP.80

COMMESSA	CODICE	REVISIONE
-	**R2080271CS080000**	00

Il presente disegno è di proprietà della VAREM e non può essere riprodotto ne comunicato a terzi senza ns autorizzazione scritta

X:\DB_ARCH\VARE\00074501-00075000\VARE00074543X:\DB_ARCH\VARE\00074501-00075000\