VAREM S.p.a.
PRESSURIZED WATER AND EXPANSION TANKS

MAXIVAREM LR ce

CE

RISCALDAMENTO
HEATING SYSTEMS

Modello/*Model:*	UR600471CS000000

Caratteristiche tecniche - *technical features*

Volume *Volume*		**600 L**
raccordo *connnector*		**1" 1/2 GAS (ISO 228/1)**
temperatura esercizio *working temperature*	**TS**	**-10 +99 °C**
pressione max. *Max pressure*	**PS**	**6 bar**
pressione prova *test pressure*	**PT**	**9 bar**
precarica *precharged pressure*		**1,5 bar (range 0,5-3,5 bar)**
Fluido *Fluid*		**Aria+acqua** **Air+water**
Modulo: *Module:*		**B + D**
Categoria PED PED Category:		**IV**

Imballo - *packaging*

	A	***B***	***H***
dimesioni (mm) *dimensions (mm)*	800	800	1430
volume (m^3) *volume (m^3)*	0,92		
peso (kg) *weight (kg)*	118,9		
q.ta per cartone q.ty for box	1		
quantità per paletta *Q,y for std. pallet*	1		

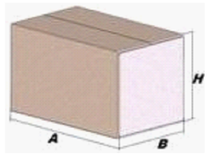

Parti di ricambio - *Spare parts*

	codice *item*	materiale *material*	potabilità *potable*	trattamento *treatment*	immagine *image*
Membrana Membrane	**MB500S4H00000000**	**GOMMA PER USO NON POTABILE / *RUBBER FOR NOT POTABLE WATER***			
Controflangia Coverflange	**SPCFL500VE400000**	**ACCIAIO AL CARBONIO / CARBON STEEL**		VERNICIATURA / PAINTED	
Valvola precarica Precharge valve	**ACVAL200PR000000**	**OTTONE / BRASS**			

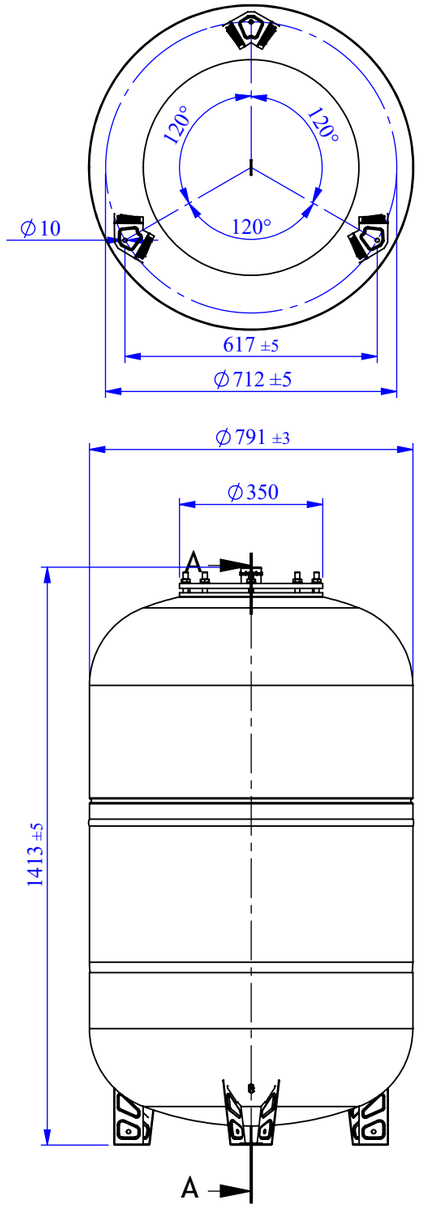

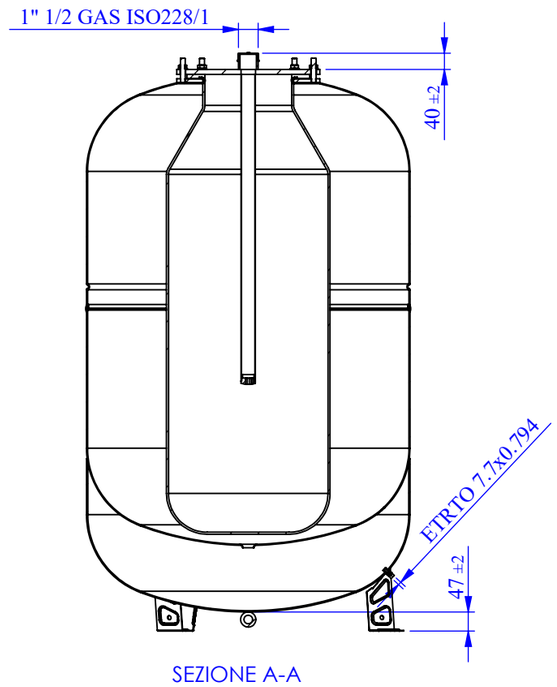

SEZIONE A-A

Quote senza indicazione di tolleranza:
grado di precisione MEDIO, UNI EN 22768-1

LIPRO: 053	TIPO PARTE	COLORE: ROSSO / RED	
SMUSSI NON QUOTATI	RUGOSITA'	QUANTITA' PER GRUPPO	FORMATO FOGLIO: A3	FINITURA SUPERFICIALE: -
SCALA: 1:15	FOGLIO: 1/1		

	NOME	DATA
Disegnato	M. Fin	13/01/2020
Approvato	F.MAZZUCATO	20/01/2021

VAREM
via Sabbioni n° 2 - 35024
Bovolenta - Padova ITALIA
e-mail:technical@varem.com
Tel. 049/8840322
Fax 049/8841399

GRUPPO - MACCHINA

DESCRIZIONE: MAXIVAREM LR CE 600 SBR R.6/4"

COMMESSA	CODICE	REVISIONE
-	**UR600471CS000000**	01

Il presente disegno è di proprietà della VAREM e non può essere riprodotto ne comunicato a terzi senza ns autorizzazione scritta

X:\DB_ARCH\VARE\00071501-00072000\VARE00071600X:\DB_ARCH\VARE\00071501-00072000\