VAREM S.p.a.
PRESSURIZED WATER AND EXPANSION TANKS

SOLARVAREM LR ce

CE

VASI DI ESPANSIONE PER IMPIANTI SOLARI CE
EXPANSION TANKS FOR SOLAR ENERGY SYSTEMS CE

Modello/*Model:*	R8300481S4000000

Caratteristiche tecniche - *technical features*

Volume *Volume*		**300 L**
raccordo *connnector*		**1" 1/2 GAS (ISO 228/1)**
temperatura esercizio *working temperature*	**TS**	**-10 +130 °C**
pressione max. *Max pressure*	**PS**	**10 bar**
pressione prova *test pressure*	**PT**	**15 bar**
precarica *precharged pressure*		**2,5 bar (range 0,5-3,5 bar)**
Fluido *Fluid*		**Aria+acqua/glicole** **Air+water/glycol**
Modulo: *Module:*		**B + D**
Categoria PED *PED Category*		**III**

Imballo - *packaging*

	A	*B*	*H*
dimesioni (mm) *dimensions (mm)*	**1163**	**643**	**643**
volume (m^3) *volume (m^3)*	**0,48**		
peso (kg) *weight (kg)*	**53,0**		
q.ta per cartone q.ty for box	**1**		
quantità per paletta *Q,y for std. pallet*	**6**		

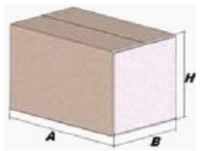

Parti di ricambio - *Spare parts*

	codice *item*	materiale *material*	potabilità *potable*	trattamento *treatment*	immagine *image*
Membrana Membrane	**MB300S6S000000 00**	**EPDM (MAX 130°) / EPDM (MAX 130°)**	X		
Controflangia Coverflange	**SPCFL230S44R00 00**	**ACCIAIO AISI304 / STAINLESS STEEL AISI304**	X		
Valvola precarica Precharge valve	**ACVAL200PR000 000**	**OTTONE/ BRASS**			

CODICE	REVISIONE	DESCRIZIONE REVISIONE	DATA DI APPROVAZIONE	APPROVATO DA
R8300481S4000000	02	TOLTA UNA NERVATURA, AGGIORNATE TOLLERANZE	10/06/2020	F.MAZZUCATO

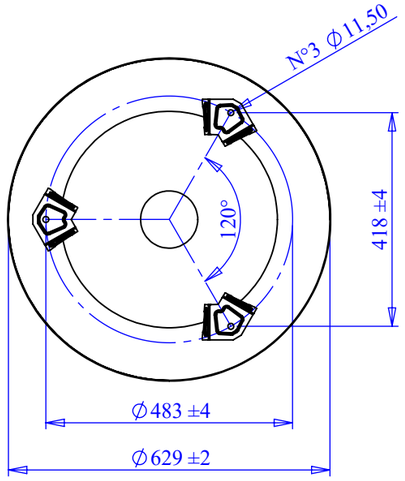

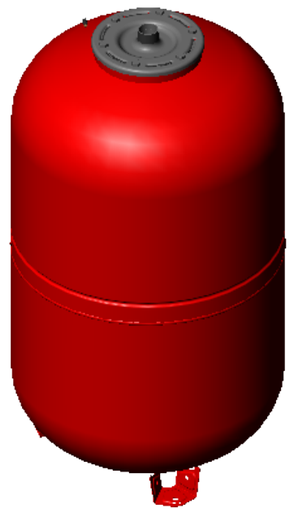

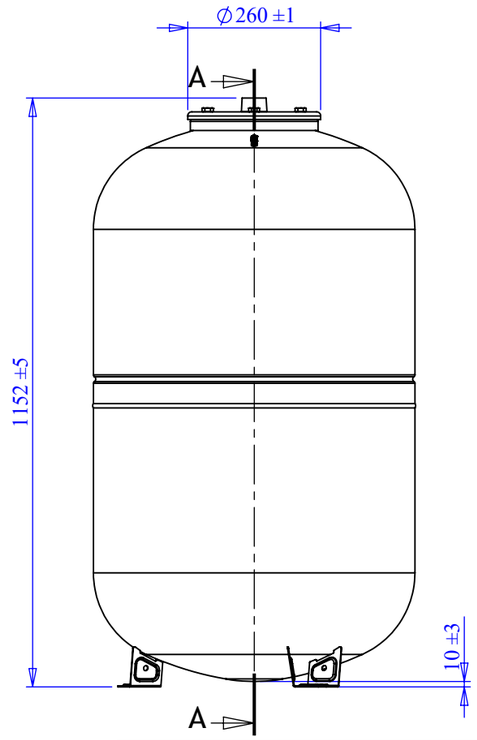

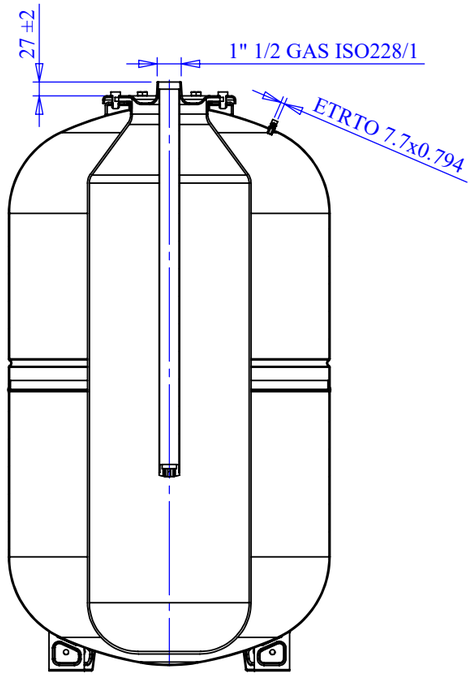

Quote senza indicazione di tolleranza:
grado di precisione MEDIO, UNI EN 22768-1

LIPRO 044	TIPO PARTE 1	COLORE ROSSO / RED	
SMUSSI NON QUOTATI	RUGOSITA'	QUANTITA' PER GRUPPO 0	FORMATO FOGLIO A3
FINITURA SUPERFICIALE -	SCALA 1:12	FOGLIO 1 / 3	

	NOME	DATA
Disegnato	F.Mazzucato	21/01/2009
Approvato	F.MAZZUCATO	10/06/2020

VAREM
via Sabbioni n° 2 - 35024
Bovolenta - Padova ITALIA
e-mail:technical@varem.com
Tel. 049/8840322
Fax 049/8841399

GRUPPO - MACCHINA

DESCRIZIONE
SOLARVAREM CE L. 300 - 1"1/2 - 10 BAR

COMMESSA	CODICE	REVISIONE
-	**R8300481S4000000**	02

Il presente disegno è di proprietà della VAREM e non può essere riprodotto ne comunicato a terzi senza ns autorizzazione scritta

X:\DB_ARCH\VARE\00073501-00074000\VARE00073568X:\DB_ARCH\VARE\00073501-00074000\