KLUDI PURE & EASY

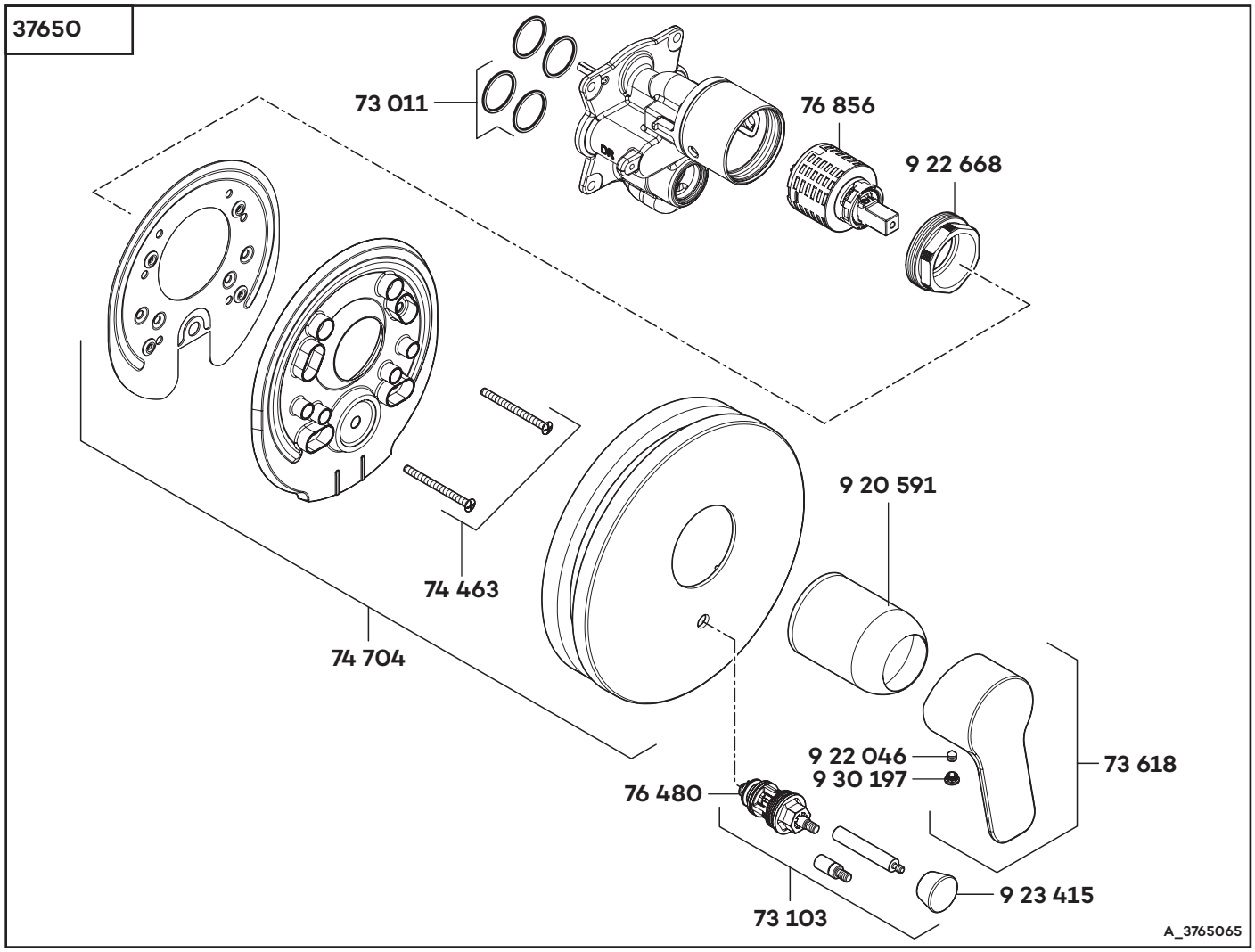

37650	Wannenfüll- und Brause-Einhandmischer DN 15	single lever bath- and shower mixer DN 15	ééngreeps bad-/douchemengkraan 1/2”
73 011	Dichtungssatz	sealing set	set dichtingen
73 103	Umstellung, kpl.	diverter complete	omstelling compleet
73 618	Hebel PURE & EASY	lever for PURE & EASY	greep voor PURE & EASY
74 463	Schraube	screw	schroef
74 704	Rosette	wall flange	rozet
76 480	Umstellung	diverter	omstelling
76 856	Kartusche	cartridge	cartouche
920 591	Abdeckhülse	cover case	afdekhuls
922 046	Gewindestift	threading lathe	inbus schroef
922 668	Spannschraube	screw	spanschroef
923 415	Umstellgriff	lever for diverter	omstelgreep
930 197	Markierungsstopfen	red/blue insert	markeringsstop

KLUDI
WATER IN PERFECTION