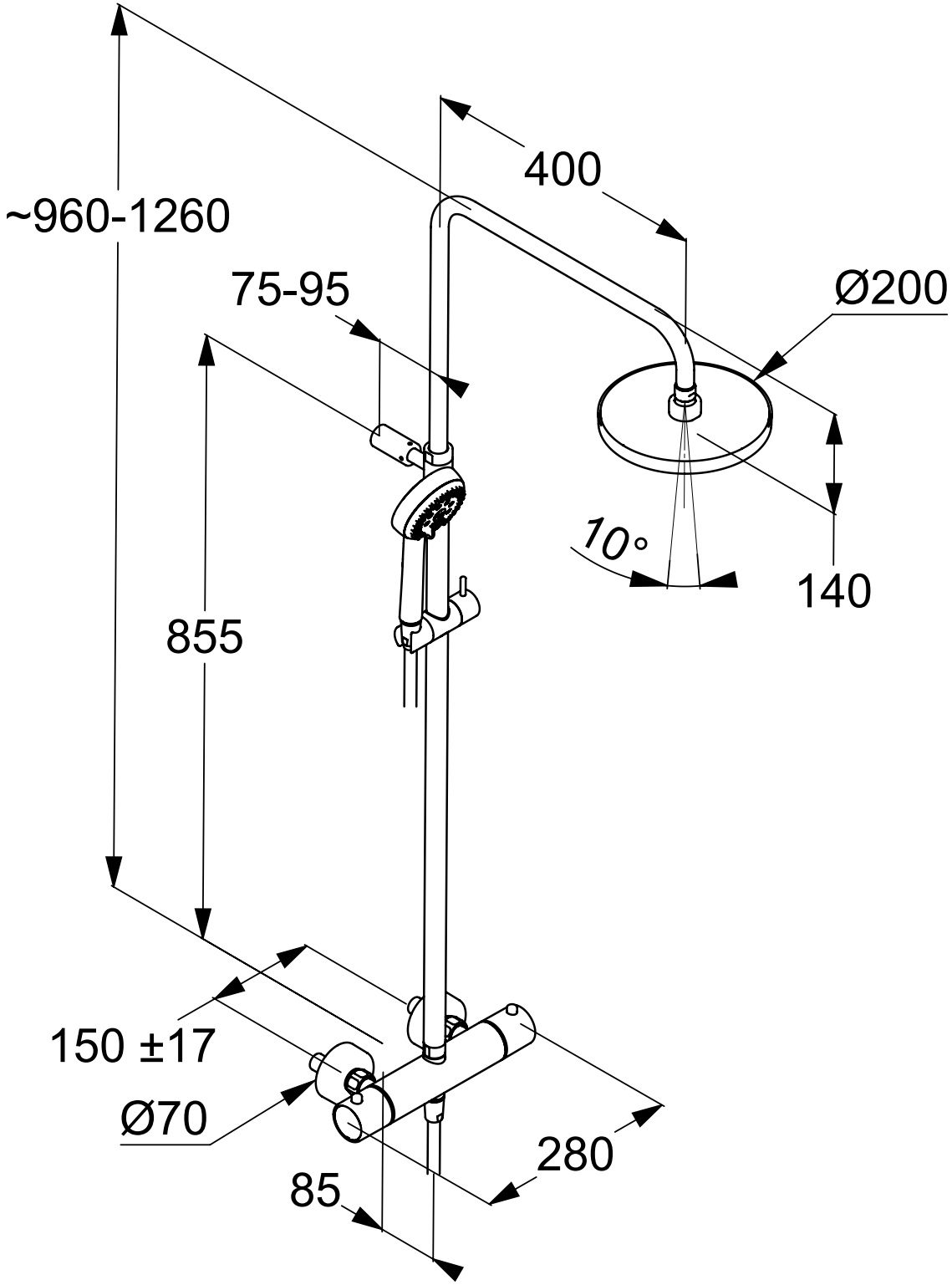
~960-1260
400
75-95
Ø200
10°
140
855
150 ±17
Ø70
280
85