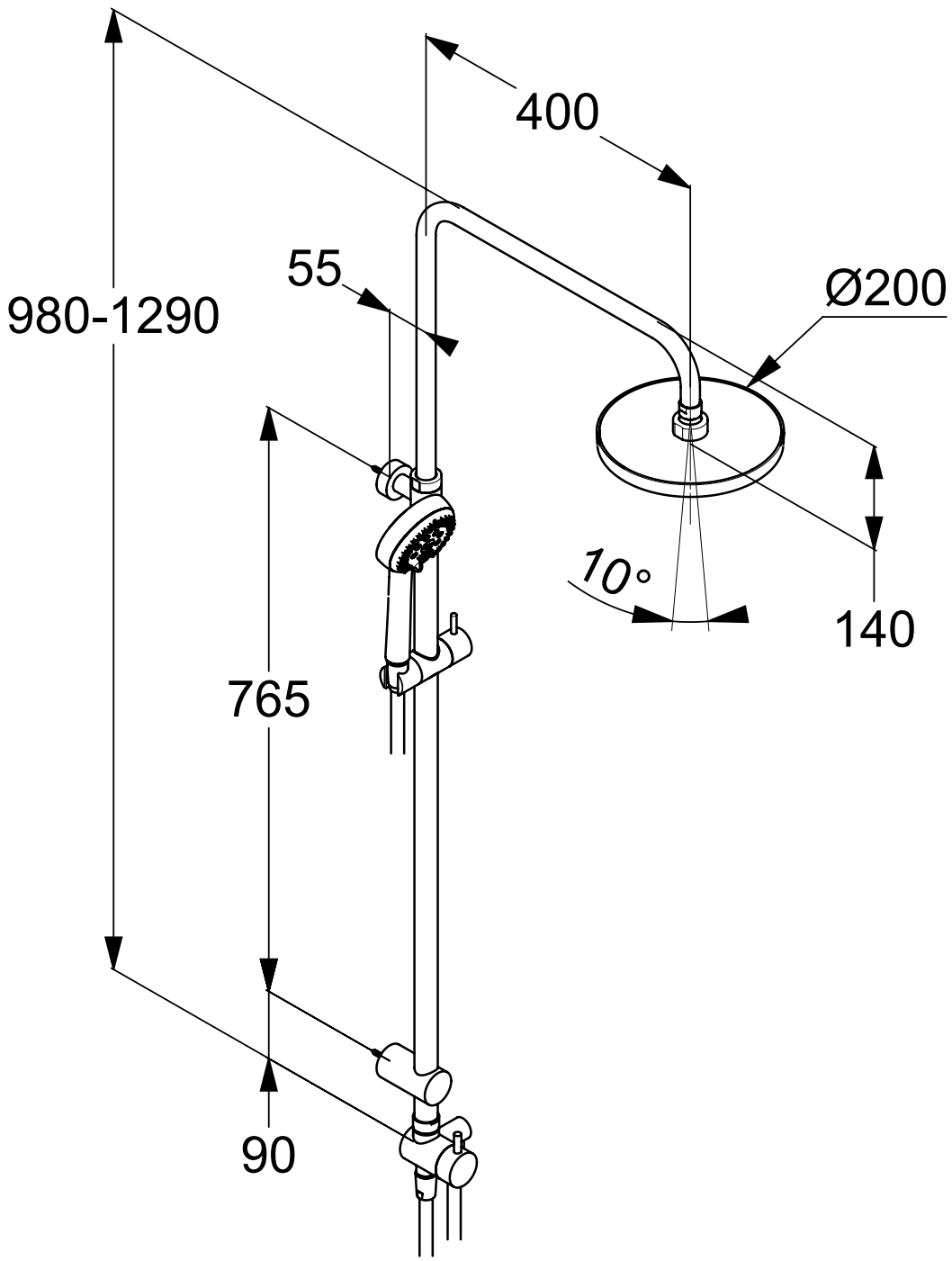
400
55
Ø200
980-1290
10°
140
765
90