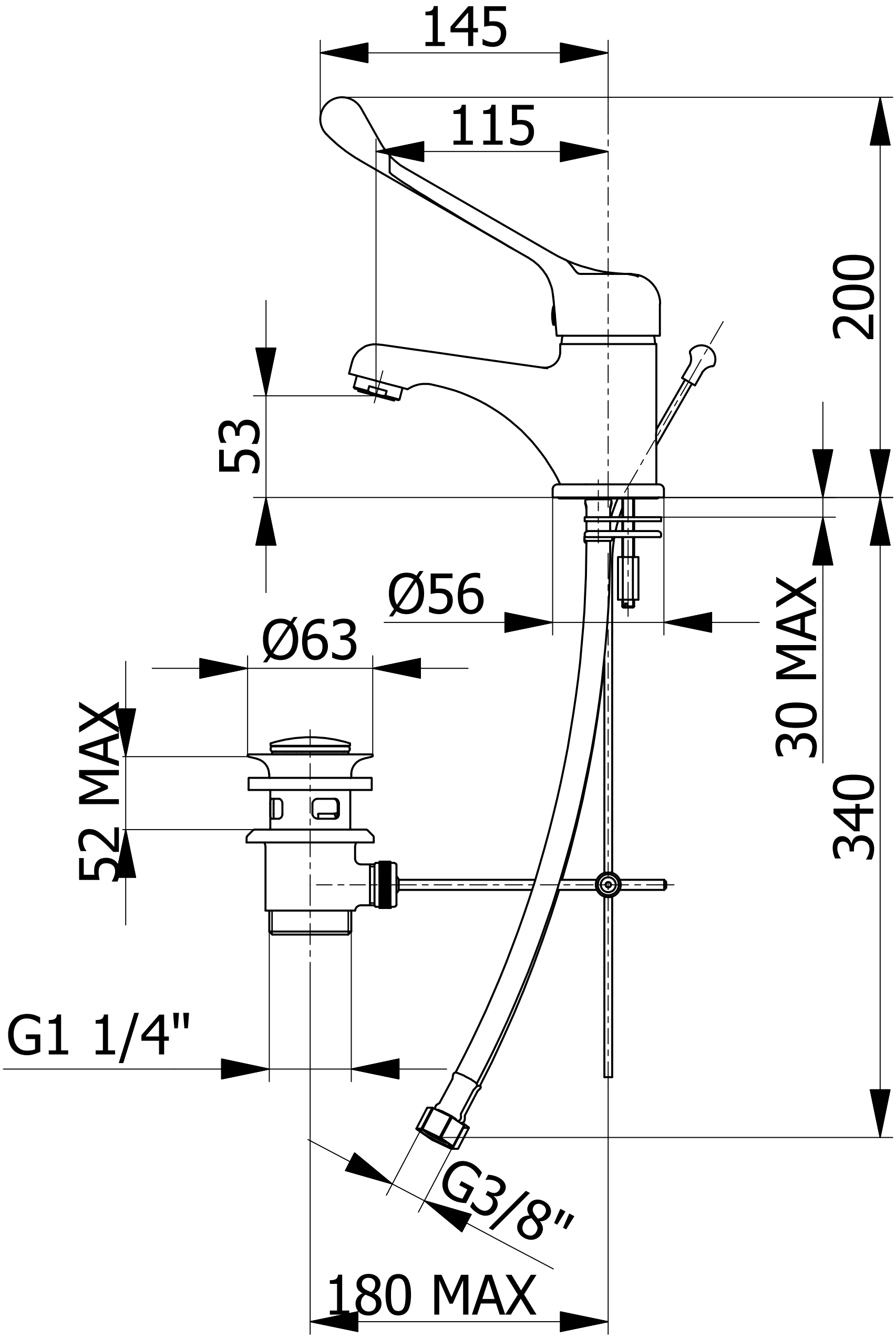


| Revisione | Data | Descrizione revisione | Disegnato | Controllato/Approvato |
|---|---|---|---|---|
| | | | | |

DEMM RUBINETTERIA

Denominazione: MONCOMANDO LAVABO LEVA CLINICA

| Conchiglia | | Disegnato | Controllato/Approvato | Scala: | Tolleranze non indicate | Codice: |
|---|---|---|---|---|---|---|
| N° | Data | 11/02/2014 | 07/05/2014 | | PO11 | 5610B |
| Stampo N° | Firma | Mauro | Mauro | | | |

| Peso | Materiale | Smussi non quotati | Raggi non quotati | Trattamenti termici | Finitura superficiale |
|---|---|---|---|---|---|
| N/A | | | | | |

A TERMINI DI LEGGE QUESTO DISEGNO NON PUO' ESSERE RIPRODOTTO E/O DISTRIBUITO SENZA L'AUTORIZZAZIONE DI DEMM RUBINETTERIE