Sistem duș cu termostat pentru montare pe perete

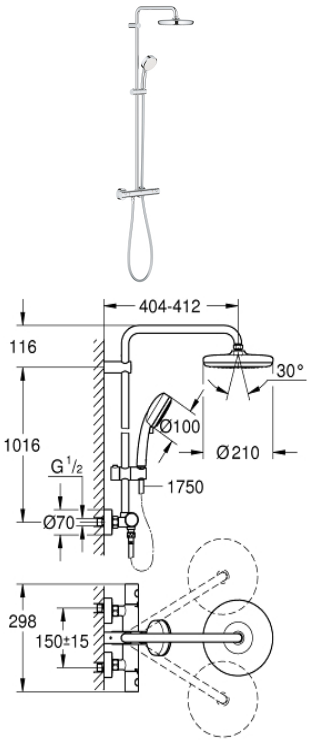

compus din:
braţ de duş 390 mm orizontal cu rotire 45°
termostat aplicat cu funcţie de schimbare
Aquadimmer
permite selectarea între:
cu racord cu bilă
unghi de rotaţie de ± 15°
2 tipuri de jet:
Rain, Jet
ajustabil în înălțime cu element culisant
furtun de duş Rotaflex 1.750 mm 1/2" x 1/2" (28 410)
GROHE TurboStat cartuş compact
cu termoelement din ceară
GROHE SafeStop - oprire de siguranţă la 38°C
limitare opțională de temperatură la 43°C GROHE SafeStop Plus inclusă
pulverizare perfectă cu tehnologia GROHE DreamSpray
suprafaţă cromată GROHE StarLight
sistem anti-calcar SpeedClean
Inner WaterGuide pentru o durabilitate crescută în utilizare
funcţia Twistfree pentru prevenirea
răsucirii furtunului
compatibil cu boilere de la 18 kW/h
debit minim 7 l/min.
presiunea minimă recomandată 1.0 bar