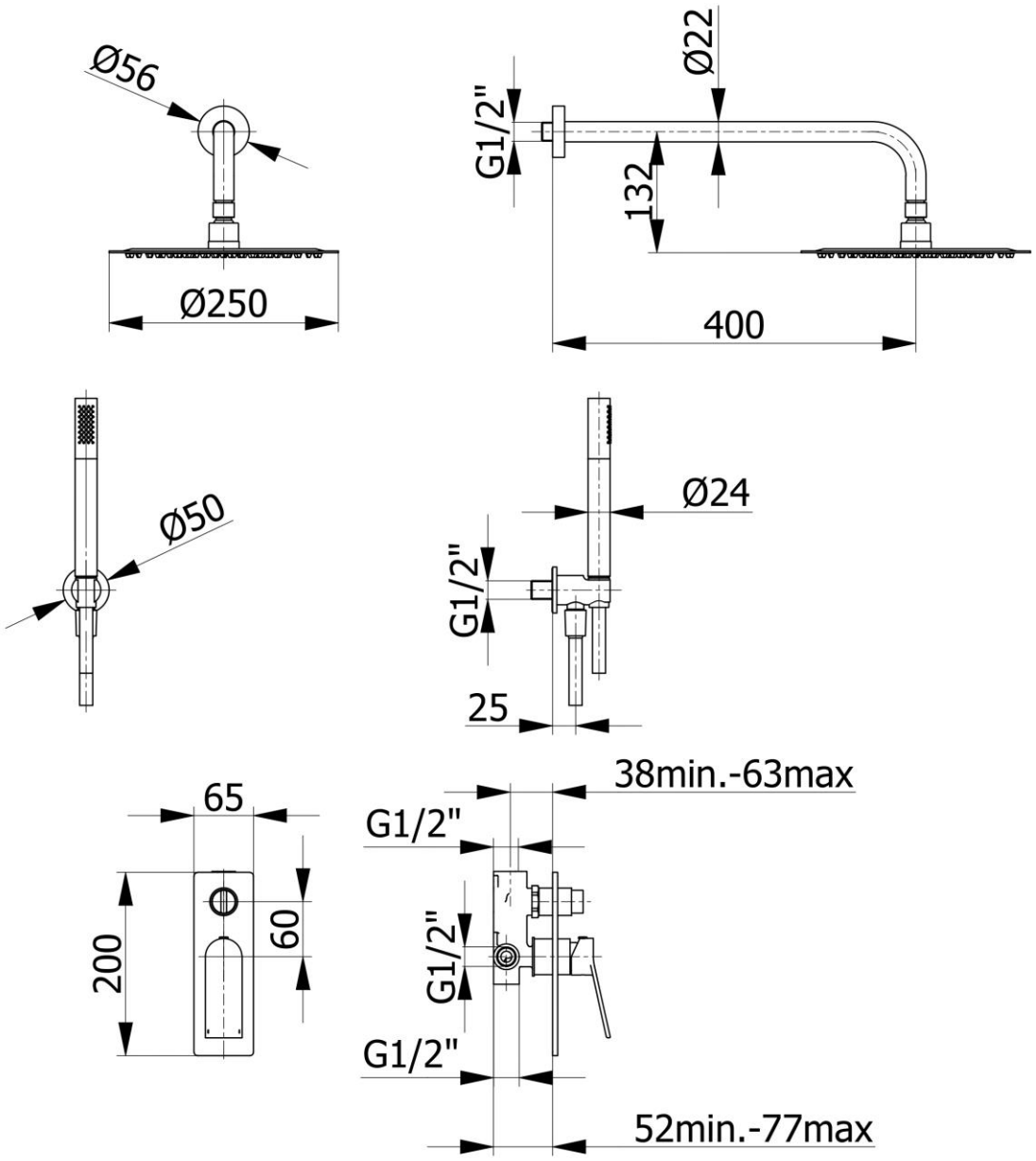

Revisione	Data	Descrizione revisione	Disegnato	Controllato/Approvato

DEMM RUBINETTERIE

Denominazione: KIT INCASSO SVEN

Cont/Sgla	Disegnato	Controllato/Approvato	Scala:	Tolleranze non indicate	Codice:
N	05/03/2024	05/03/2024	1:1	PO11	16018
Stampo: N	Firma: Mauro	Mauro			

Peso	Materiale	Smussi non quotati	Raggi non quotati	Trattamenti termici	Finitura superficiale
N/A					

A TERMINI DI LEGGE QUESTO DISEGNO NON PUO' ESSERE RIPRODOTTO E/O DISTRIBUITO SENZA L'AUTORIZZAZIONE DI DEMM RUBINETTERIE