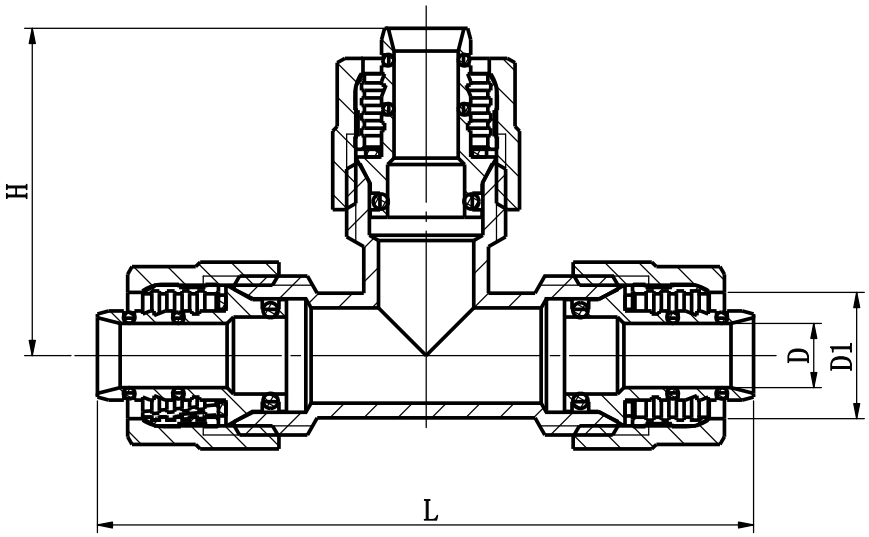

Technical Specification
1.Maximal presure:1.0MPa
2.Working medium:water、Oil、steam
3.orking temperature:-20℃<t<95℃
4.Thread connection:ISO 228

SIZE	D	D1	L	H	NO.
16X16X16	8.5	16.7	87	43.5	67801107
20X20X20	12	20.7	98	49	67801115

						总装图			
标记	处数	分区	更改文件号	签名	年、月、日				
设计			标准化			阶段标记	重量 (g)	比例	
审核									
工艺									
批 准						共 张	第 张		

2023年8月5日