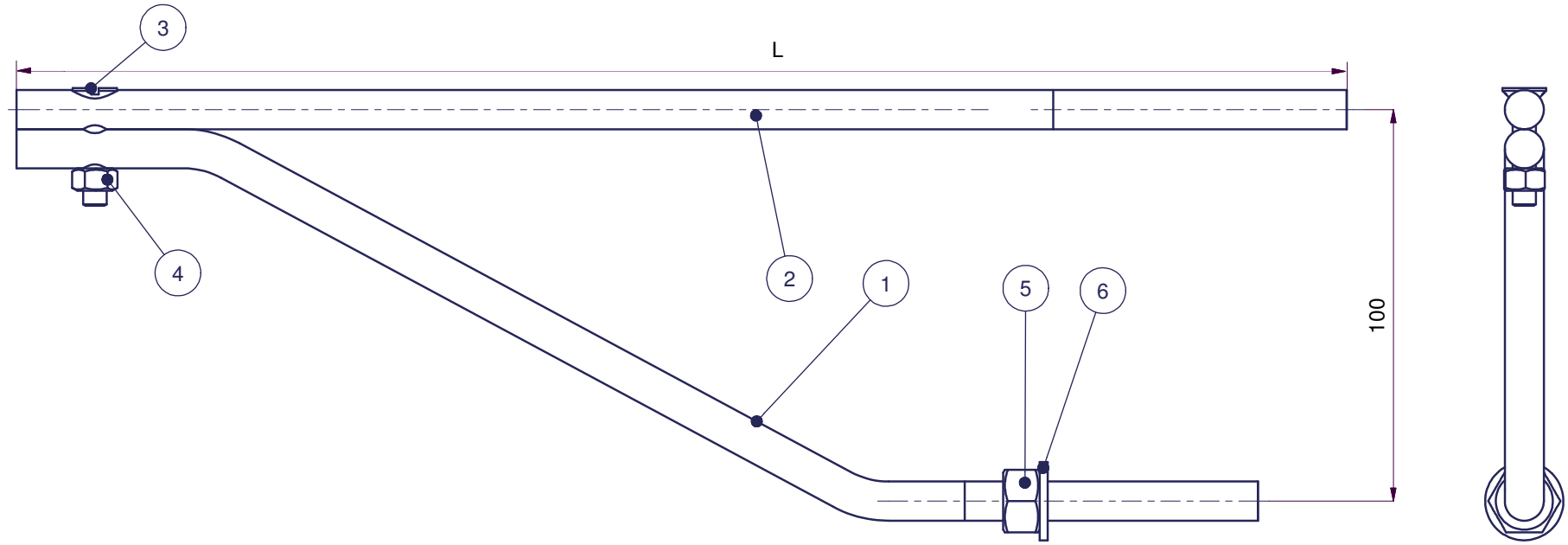

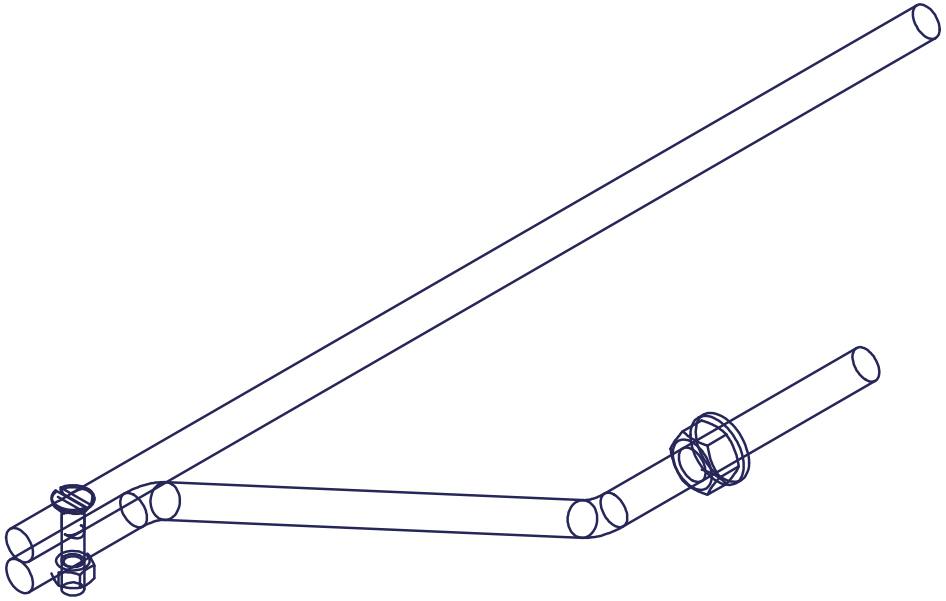

1	Asta inclinata porta lavabo
2	Asta orizzontale porta lavabo L = 340 mm e L = 460 mm
3	Vite svasata
4	Dado esagonale
5	Dado esagonale
6	Rondella

Trattamento Superficiale: S235JR EN 10025		*Trattamento Termico:* Zincatura elettrolitica UNI ISO 2081:2009 sp. 6÷9 µm	*Macchina / Articolo:* 419
Disegnato da: U.T.	*Materiale:* ////		*Tolleranza Gen.:* ± 1
OTER HYDRAULIC & FIXING SYSTEM	*Descrizione:* **MENSOLA LAVABO VERNICIATA**		
	Codice / Disegno Oter: 0419.340000.000	*Codice / Disegno Cliente:* ////	*Data:* 11/11/2004

Il disegno è di proprietà della **OTERACCORDI S.p.A.** che tutela i propri diritti a termine di legge