Scheda prodotto
Caratteristiche

XMXA06L2135

Pressostato XMX - 6 bar - Differenziale regolabile - 2 soglie - 1 C/O

Principale

Gamma prodotto	OsiSense XM
Tipo sensore rilev. pressione	Sensore di pressione elettromeccanica
Nome del sensore di rilev. pressione	XMX
Dim. sensore rilevamento pressione	6 bar
Composizione e tipo di contatti	1 C/O scatto rapido
Fluido controllato	Aria (0...70 °C) Acqua fresca (0...70 °C) Acqua di mare (0...70 °C)
Tipo di connessione per fluidi	G 1/4 (femmina) conforme a ISO 228
Entrata cavo	2 ingressi maschiati per collarino cavo 13,5 Pg conforme a NF C 68-300
Collegamento elettrico	Morsetti a vite, capacità di serraggio: 1 x 1...2 x 2,5 mm²
Tipo di circuito elettrico	Circuito di controllo
Corrente nominale [In]	3 A (Ue = 120 V), AC-15, B300 1,5 A (Ue = 240 V), AC-15, B300 0,1 A (Ue = 250 V), DC-13, R300
Impostazioni	Interno
Colore coperchio	Nero opaco
Tipo funzionamento pressostato	Regolazione tra 2 soglie
Tipo di scala	Differenziale fisso
Display locale	Senza
Materiale contenitore	PC impregnato con Lexan 500R
Campo di regolazione punto alto	1...6 bar
Campo di regolazione punto basso	0,2...4,8 bar
Attuatore di pressione	Membrana
Differenziale minimo possibile alla regolazione massima	1,2 bar
Differenziale minimo possibile alla regolazione minima	0,8 bar
Pressione di rottura	30 bar
Materiali a contatto con fluido	Nitrile telato Lega di zinco cromato
Massima pressione accidentale ammessa	13,5 bar

Complementare

Altezza	106 mm
Larghezza	57 mm
Profondità	97,5 mm
Posizione di funzionamento	Qualunque posizione
Massima pressione ammessa (per ciclo)	7,5 bar
Protezione contro i cortocircuiti	10 A fusibile cartuccia tipo gG (gl)
Velocità di funzionamento	10 cicli/m
Tensione nominale di isolamento [Ui]	500 V conforme a EN/IEC 60947-1
Tensione nominale di tenuta ad impulso [Uimp]	6 kV conforme a EN/IEC 60947-1

Le informazioni fornite in questo documento contengono descrizioni generali e/o caratteristiche tecniche delle prestazioni dei prodotti in esso riportati
Questa documentazione non è da intenedersi come esaustiva e non deve essere usata per determinare l'idoneità o l'affidabilità di questi prodotti per applicazioni specifiche dell'utente.
E' dovere di ogni utente o integratore eseguire la corretta e completa analisi dei rischi, valutazione e collaudo dei prodotti per quanto riguarda la specifica applicazione o uso.
Né Schneider Electric S.p.A. né alcuna delle sue affiliate o consociate, possono essere ritenuti responsabili per l'uso improprio delle informazioni contenute nel presente documento.

Durata elettrica	1000000 cicli, 50/60 Hz, AC-15, 240 V / 3 A, Ith = 10 A
Durata meccanica	1000000 cicli
Precisione di ripetizione	< 3.5 %
Peso prodotto	0,43 kg

Ambiente

norme di riferimento	CE EN/IEC 60947-5-1
certificazioni prodotto	CCC CSA UL
temperatura ambiente di funzionamento	-25...70°C
temperatura di stoccaggio	-40...70°C
trattamento di protezione	TC
classe di protezione contro le scariche elettriche	Classe I conforme a IEC 536
grado di protezione IP	IP54 conforme a EN/IEC 60529

Sostenibilità dell'offerta

Stato sostenibilità offerta	Prodotto Green Premium
RoHS (codice data: aass)	Conforme - da 0627 - dichiarazione di conformità Schneider Electric
REACh	Non contiene SVHC oltre i limiti
Istruzioni fine vita prodotto	Non richiede operazioni specifiche di riciclaggio

Dimensions

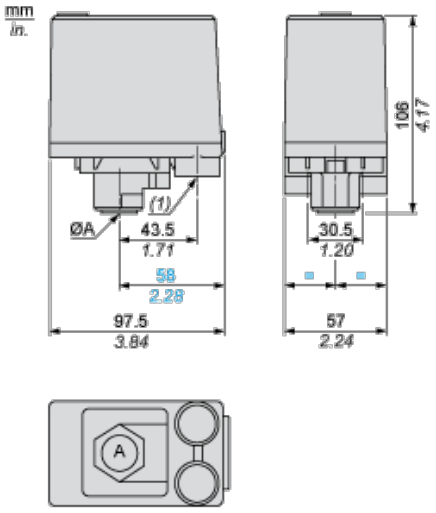

(A) G 1/4 (female)

(1) 2 tapped entries PG 13.5

Minimum Mounting Clearance

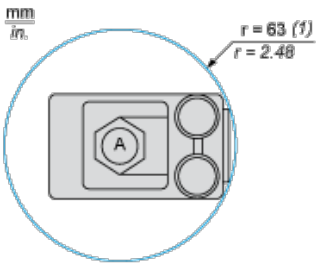

(ØA) G 1/4 (female)

(1) Minimum clearance zone for screwing-on pressure switch at point A

Wiring Diagram

Connections

Curves

Operating Curves

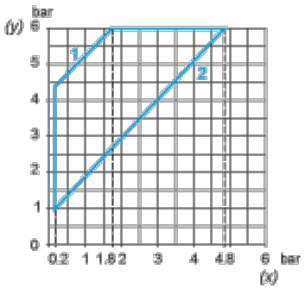

(y) Rising pressure

(x) Falling pressure

1 : Maximum differential

2 : Minimum differential

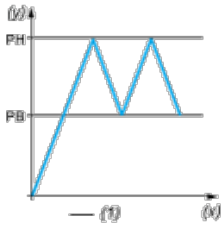

(y) Pressure

(x) Time

(1) Adjustable value