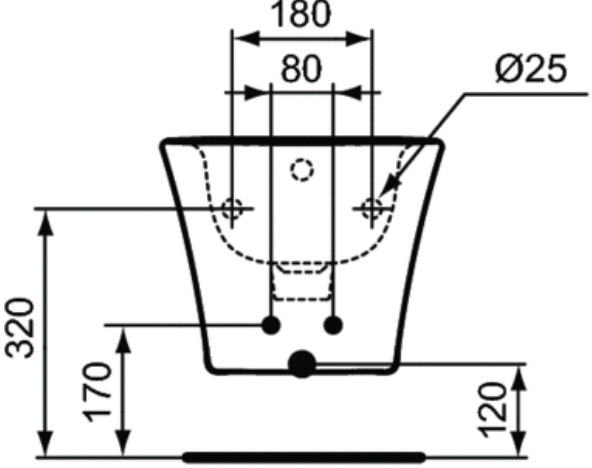
180
80
Ø25
320
170
120

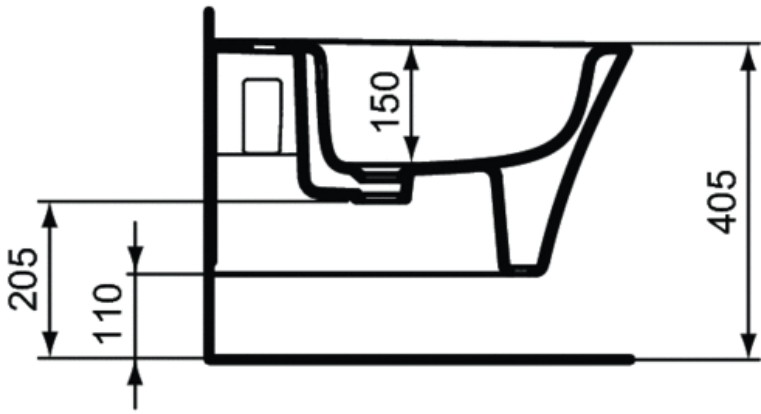
150
405
205
110

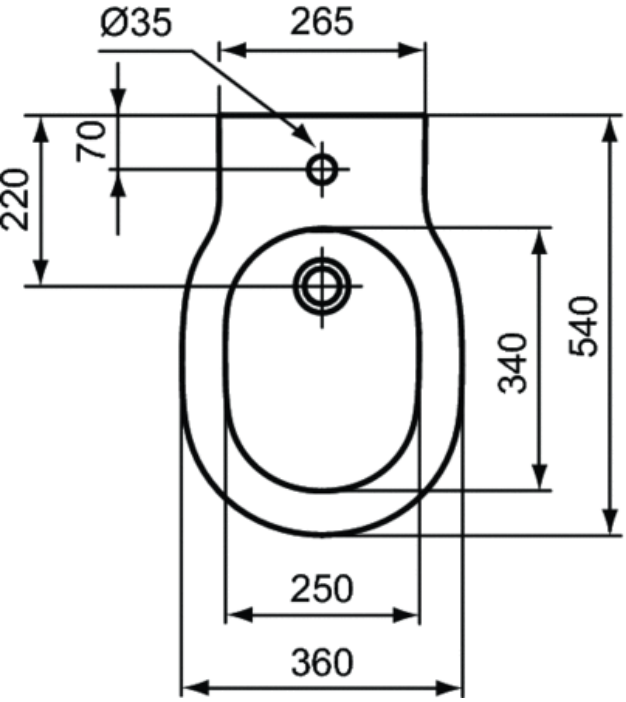
Ø35
265
70
220
340
540
250
360