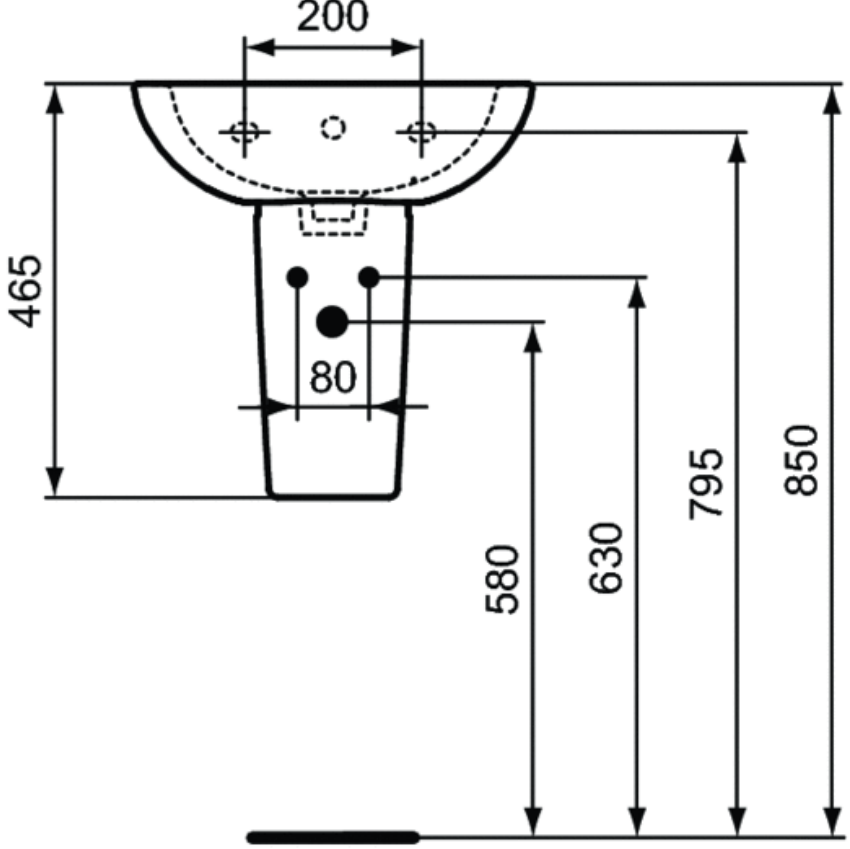
200
465
80
580
630
795
850

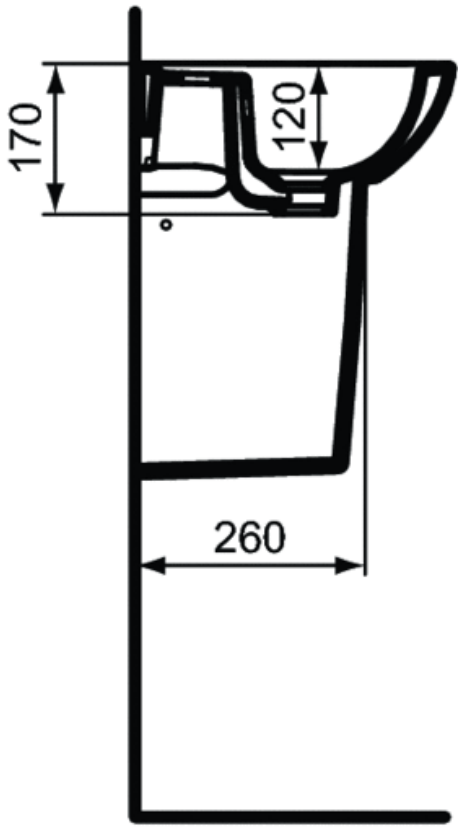
170
120
260

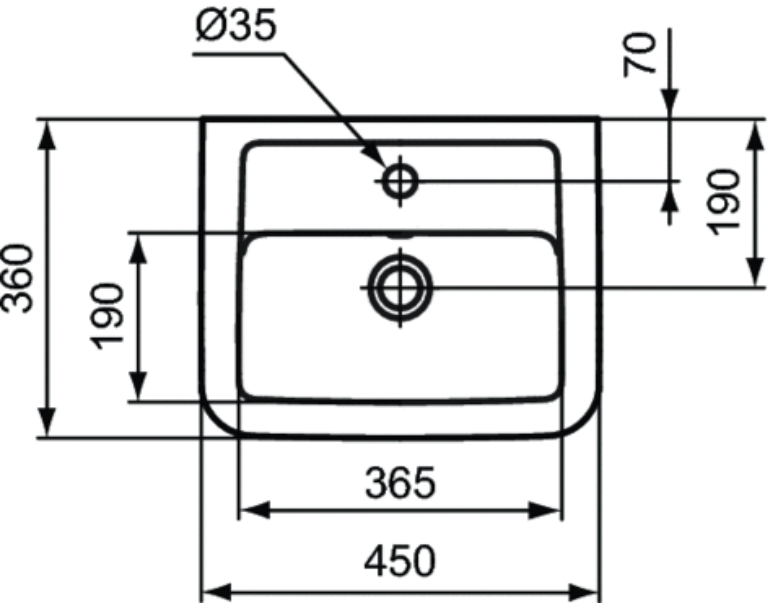
Ø35
70
190
360
190
365
450