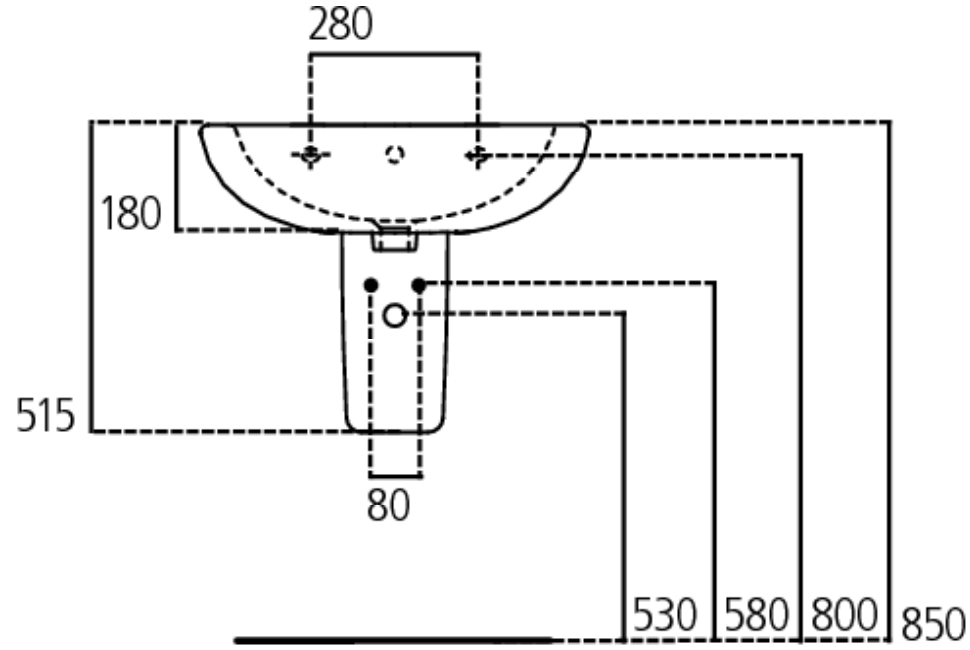
280
180
515
80
530
580
800
850

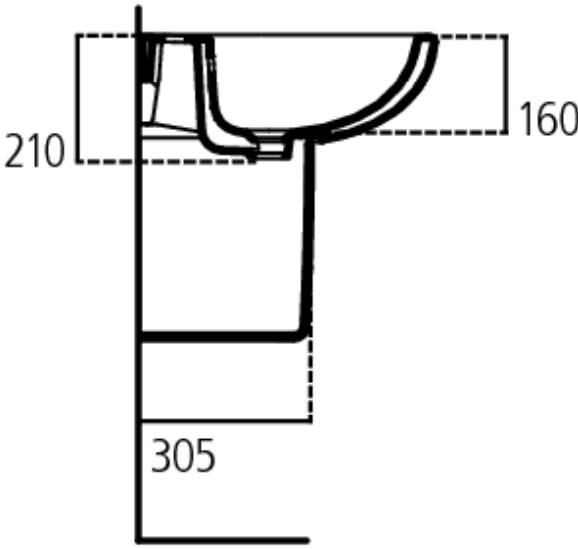
210
160
305

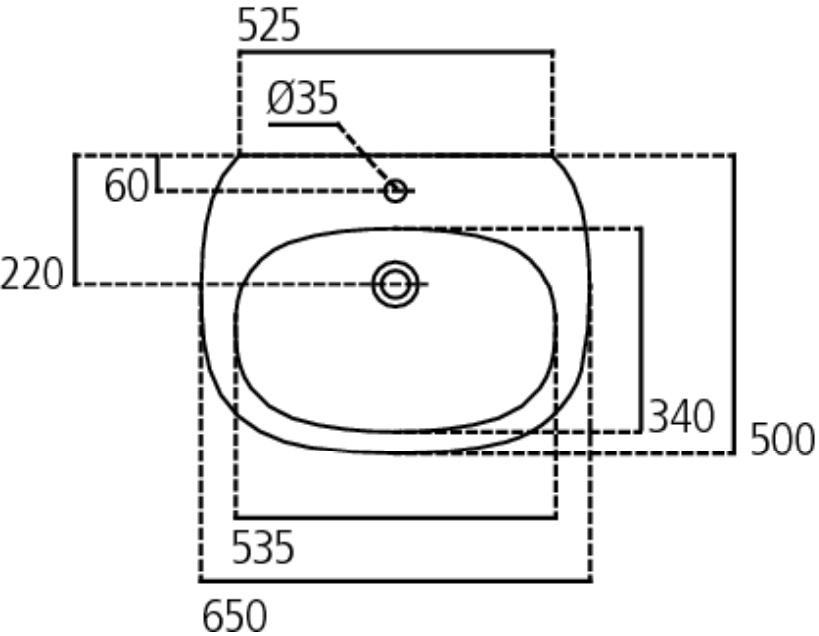
525
Ø35
60
220
340
500
535
650