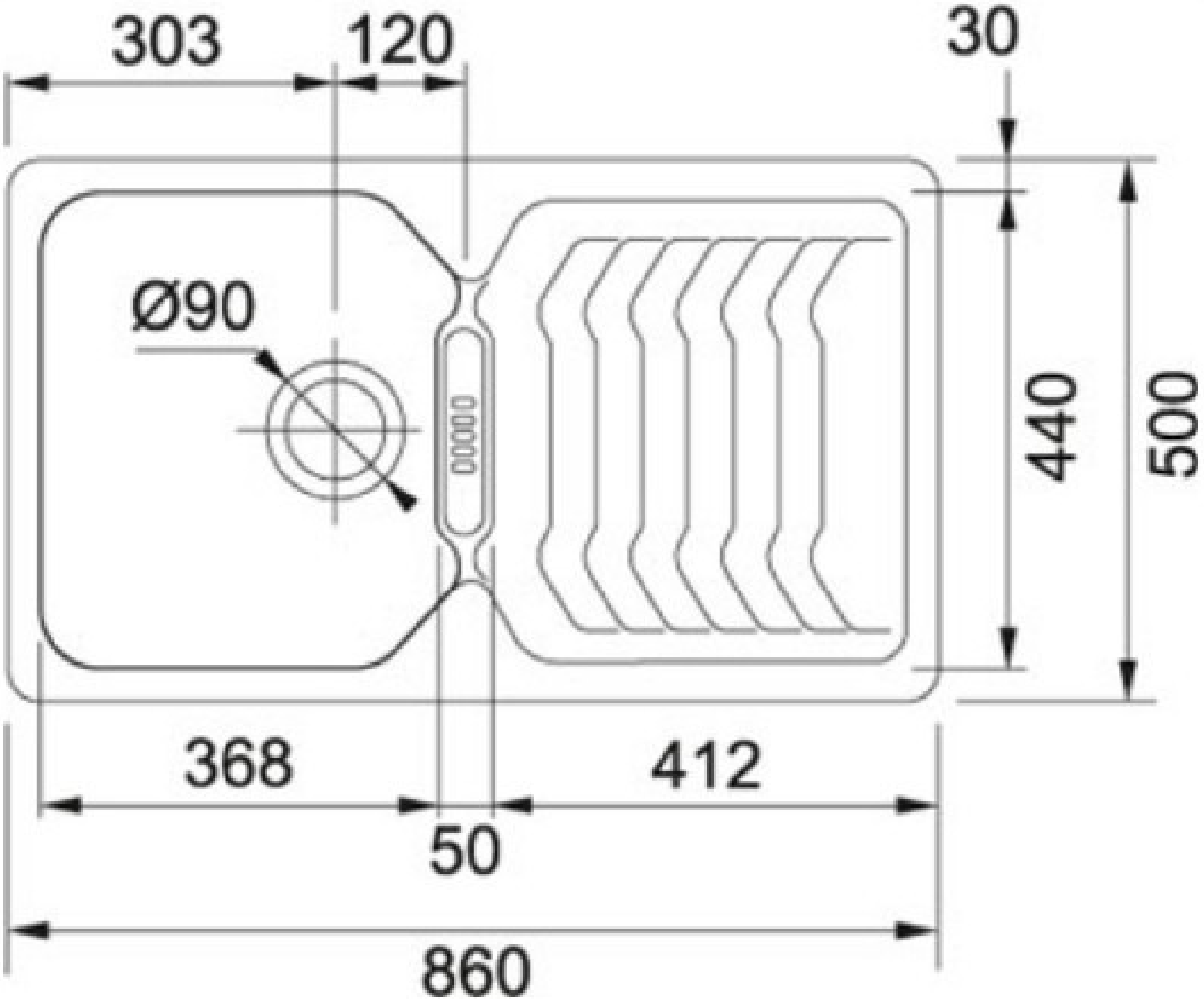
303
120
30
Ø90
440
500
368
412
50
860