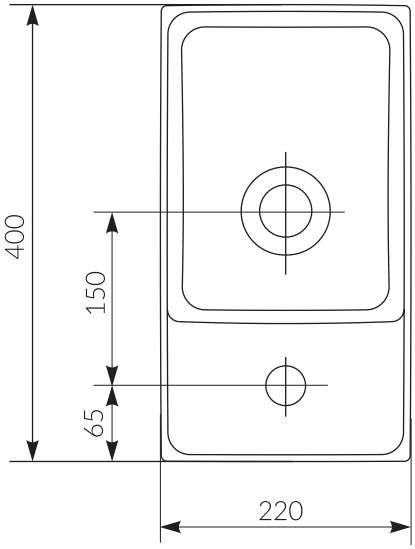
400
150
65
220

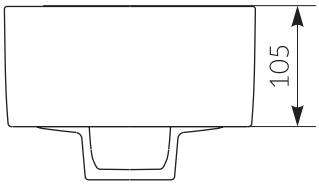
105

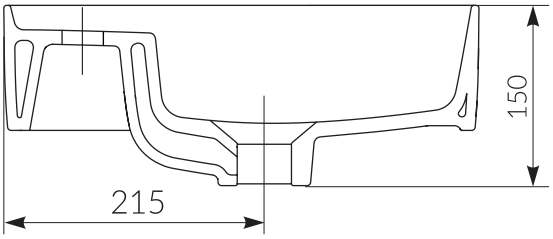
150
215