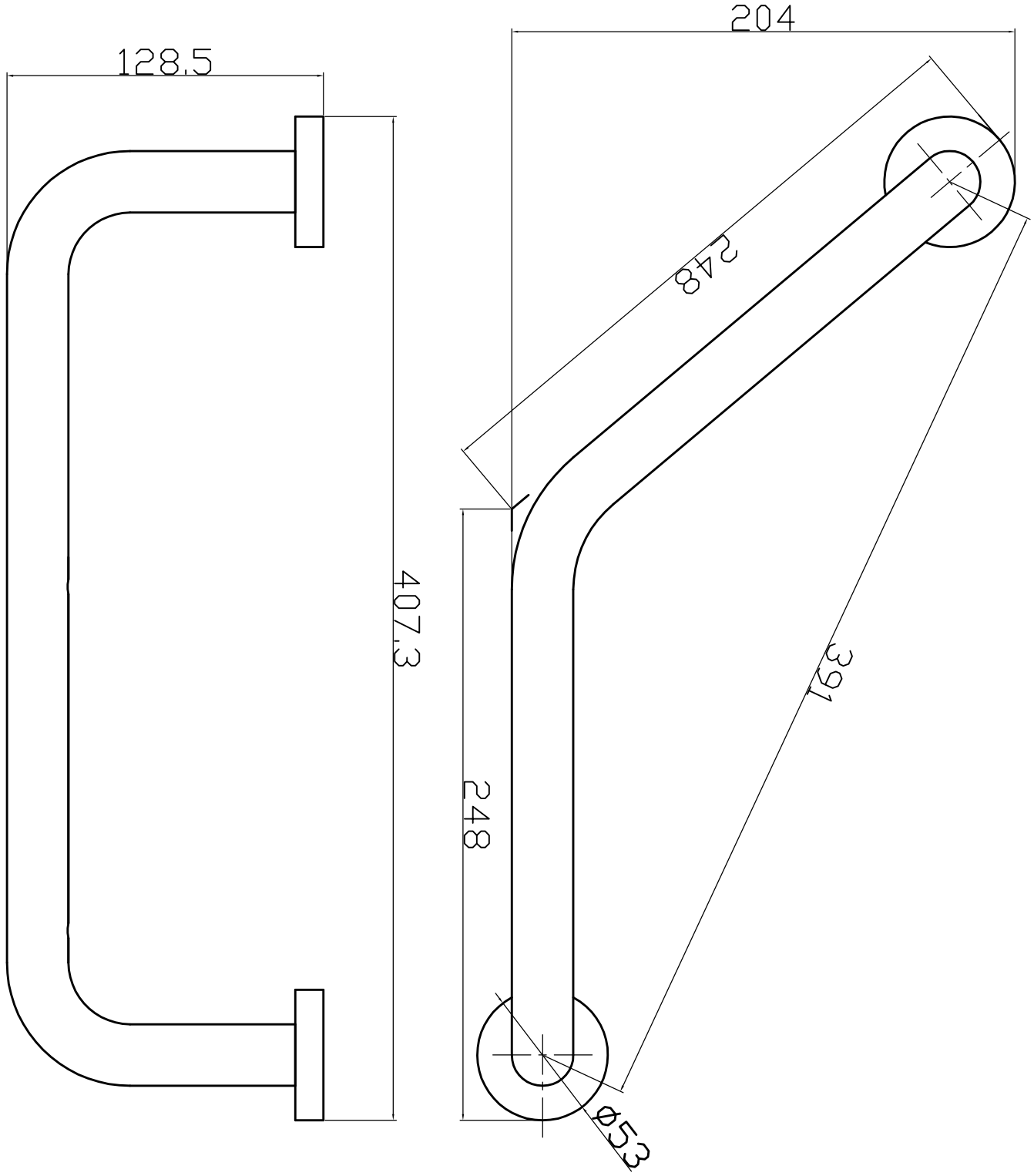
128,5
407,3
204
248
248
391
Ø53