MITSUBISHI ELECTRIC

Split-type Air-Conditioner

MXZ-4F83VF
MXZ-5F102VF

INSTALLATION MANUAL	English
INSTALLATIONSANLEITUNG	Deutsch
NOTICE D'INSTALLATION	Français
INSTALLATIEHANDLEIDING	Nederlands
MANUAL DE INSTALACIÓN	Español
MANUALE PER L'INSTALLAZIONE	Italiano
ΕΓΧΕΙΡΙΔΙΟ ΕΓΚΑΤΑΣΤΑΣΗΣ	Ελληνικά
MANUAL DE INSTALAÇÃO	Português
INSTALLATIONSHÅNDBOG	Dansk
INSTALLATIONSANVISNING	Svenska
TESİS ETME KILAVUZU	Türkçe
РУКОВОДСТВО ПО УСТАНОВКЕ	Русский
ПОСІБНИК З УСТАНОВЛЕННЯ	Українська
РЪКОВОДСТВО ЗА МОНТАЖ	Български
INSTRUKCJA MONTAŻU	Polski
INSTALLASJONSHÅNDBOK	Norsk
ASENNUSOPAS	Suomi
INSTALAČNÍ PŘÍRUČKA	Čeština
NÁVOD NA INŠTALÁCIU	Slovenčina
TELEPÍTÉSI KÉZIKÖNYV	Magyar
NAMESTITVENI PRIROČNIK	Slovenščina
MANUAL DE INSTALARE	Română
PAIGALDUSJUHEND	Eesti
MONTĀŽAS ROKASGRĀMATA	Latviski
MONTAVIMO VADOVAS	Lietuviškai
PRIRUČNIK ZA POSTAVLJANJE	Hrvatski
UPUTSTVO ZA UGRADNJU	Srpski

ROMÂNĂ

CUPRINS

1. ÎNAINTE DE INSTALARE 1
2. INSTALAREA UNITĂŢII INTERIOARE 7
3. OPERAŢIUNILE DE EVAZARE ŞI RACORDARE A CONDUCTELOR ... 8
4. PROCEDURILE DE PURJARE, TESTAREA PREZENŢEI DE SCURGERI ŞI RULAREA TESTĂRII 9
5. EVACUAREA COMPLETĂ A REFRIGERENTULUI..... 12

Sculele necesare pentru instalare

Şurubelniţă cu capul în cruce	Dispozitiv de evazat ţevi pentru R32, R410A
Nivelă cu bulă de aer	Manometru pentru conducte pentru R32, R410A
Riglă	Pompă de vid pentru R32, R410A
Cuter sau foarfecă	Furtun de alimentare pentru R32, R410A
Cheie dinamometrică	Cleşte pentru tăiat ţevi, cu lărgitor
Cheie fixă (sau cheie de piuliţe)	
Cheie hexagonală de 4 mm	

1. ÎNAINTE DE INSTALARE

SEMNIFICAŢIA SIMBOLURILOR PREZENTATE PE UNITATEA INTERIOARĂ ŞI/SAU UNITATEA EXTERIOARĂ

	AVERTIZARE (Pericol de incendiu)	Această unitate utilizează un agent frigorific inflamabil. Dacă agentul frigorific se scurge şi intră în contact cu flăcări sau cu un aparat de încălzire, acesta va crea un gaz nociv şi va provoca pericolul de incendiu.
	Citiţi cu atenţie INSTRUCŢIUNILE DE UTILIZARE înainte de a utiliza aparatul.	
	Personalul de service trebuie să citească cu atenţie INSTRUCŢIUNILE DE UTILIZARE şi MANUALUL DE INSTALARE înainte de a acţiona aparatul.	
	Pentru informaţii suplimentare, consultaţi INSTRUCŢIUNILE DE UTILIZARE, MANUALUL DE INSTALARE şi celelalte documentaţii corespunzătoare.	

1-1. PENTRU ASIGURAREA SIGURANŢEI, TREBUIE SĂ FIE RESPECTATE ÎNTOTDEAUNA URMĂTOARELE ASPECTE

- Asiguraţi-vă că aţi citit "PENTRU ASIGURAREA SIGURANŢEI, TREBUIE SĂ FIE RESPECTATE ÎNTOTDEAUNA URMĂTOARELE ASPECTE" înainte de a instala sistemul de climatizare.
- Asiguraţi-vă că respectaţi avertismentele şi atenţionările specificate aici, deoarece acestea cuprind informaţii importante privind siguranţa.
- După ce aţi citit acest manual, aveţi grijă să îl păstraţi împreună cu INSTRUCŢIUNILE DE UTILIZARE în vederea consultării ulterioare.
- Echipament în conformitate cu prevederile IEC/EN 61000-3-12.

⚠ AVERTIZARE (Poate rezulta decesul, rănirea gravă etc.)

- **Nu instalaţi pe cont propriu unitatea (aceasta nu trebuie să fie instalată de către utilizator).**
  Instalarea incompletă ar putea cauza producerea unui incendiu, electrocutarea, rănirea în urma căderii unităţii sau scurgerea apei. Adresaţi-vă reprezentanţei de la care aţi achiziţionat unitatea sau unui instalator calificat.
- **Efectuaţi instalarea în condiţii de siguranţă, conform manualului de instalare.**
  Instalarea incompletă ar putea cauza producerea unui incendiu, electrocutarea, rănirea în urma deteriorării unităţii sau scurgerea apei.
- **La instalarea unităţii, utilizaţi un echipament de protecţie şi scule corespunzătoare pentru a asigura siguranţa.**
  Nerespectarea acestor instrucţiuni se poate solda cu răniri.
- **Instalaţi în siguranţă unitatea într-un loc care să poată susţine greutatea acesteia.**
  Dacă locaţia de instalare nu poate susţine greutatea unităţii, unitatea ar putea să cadă şi să provoace răniri.
- **Lucrările la instalaţia electrică trebuie să fie efectuate de către un electrician calificat şi cu experienţă, conform manualului de instalare. Asiguraţi-vă că utilizaţi un circuit separat. Nu conectaţi la acest circuit alte aparate electrice.**
  Dacă capacitatea circuitului electric este insuficientă sau dacă lucrările electrice nu sunt finalizate, există pericolul producerii unui incendiu sau al electrocutării.
- **Nu deterioraţi cablurile aplicând o presiune excesivă prin intermediul pieselor sau a şuruburilor.**
  Cablurile deteriorate pot provoca producerea unui incendiu sau electrocutarea.
- **Asiguraţi-vă că întrerupeţi alimentarea electrică atunci când configuraţi placa cu circuite imprimate a unităţii interioare sau cablajul electric.**
  Nerespectarea acestor instrucţiuni se poate solda cu electrocutări.
- **Utilizaţi cablurile specificate pentru a conecta în siguranţă unitatea interioară şi cea exterioară şi fixaţi ferm cablurile la secţiunile de conectare de la blocul de conexiuni astfel încât tensionarea cablurilor să nu fie aplicată asupra secţiunilor. Nu extindeţi cablurile şi nu utilizaţi conexiuni intermediare.**
  Conectarea şi asigurarea incomplete ar putea provoca un incendiu.
- **Nu instalaţi unitatea în locuri de unde s-ar putea scurge gaze inflamabile.**
  Dacă gazul se scurge şi se acumulează în jurul unităţii, ar putea cauza o explozie.
- **Nu utilizaţi conexiuni intermediare ale cablului de alimentare electrică sau cablul prelungitor şi nu conectaţi mai multe dispozitive la o singură priză de C.A.**
  Ar putea fi provocate un incendiu sau electrocutarea din cauza contactului defect, izolaţiei defecte, depăşirii intensităţii permise a curentului etc.
- **Asiguraţi-vă că utilizaţi piesele furnizate sau piesele specificate pentru lucrările de instalare.**
  Utilizarea de piese defecte poate cauza răniri sau scurgeri de apă, producerea unui incendiu, electrocutarea, căderea unităţii etc.
- **Atunci când introduceţi ştecherul în priză, asiguraţi-vă că nu există urme de praf, înfundări sau piese slăbite în zona prizei sau a ştecherului. Asiguraţi-vă că ştecherul este introdus complet în priză.**
  Dacă există depuneri de praf, înfundări sau piese desprinse la nivelul ştecherului sau prizei, s-ar putea produce electrocutări sau un incendiu. Dacă depistaţi piese desprinse la nivelul ştecherului, înlocuiţi-l.
- **Ataşaţi în siguranţă capacul de protecţie a sistemului electric la unitatea interioară şi panoul de servisare la unitatea exterioară.**
  Dacă capacul de protecţie a sistemului electric al unităţii interioare şi/sau panoul de servisare al unităţii exterioare nu sunt fixate în siguranţă, s-ar putea produce un incendiu sau electrocutarea din cauza prezenţei prafului, apei etc.
- **În cazul instalării, reamplasării sau întreţinerii unităţii, asiguraţi-vă că în circuitul frigorific nu pătrunde nicio altă substanţă în afară de agentul frigorific specificat (R32).**
  Prezenţa oricărei substanţe străine, precum aerul, poate cauza o creştere anormală a presiunii, putând avea ca rezultat explozia sau rănirea. Utilizarea oricărui alt tip de agent frigorific în afara celui specificat pentru sistem va determina producerea de defecţiuni mecanice, defectarea sistemului sau avarierea unităţii. În cel mai rău caz, aceasta ar putea periclita în mod grav siguranţa produsului.
- **Nu evacuaţi agentul frigorific în atmosferă. Dacă agentul frigorific se scurge în timpul instalării, aerisiţi încăperea. După finalizarea lucrărilor de instalare, asiguraţi-vă că nu există scurgeri de agent frigorific.**
  Dacă agentul frigorific se scurge şi intră în contact cu flăcări sau cu un aparat de încălzire, precum o aerotermă, un încălzitor cu kerosen sau un aragaz, acesta va genera gaze toxice. Asiguraţi o ventilaţie corespunzătoare, conform standardului EN378-1.
- **După finalizarea lucrărilor de instalare, asiguraţi-vă că nu există scurgeri de gaz refrigerant.**
  Dacă gazul refrigerant se scurge în interior şi intră în contact cu flacăra unei aeroterme, unui radiator, unei sobe etc., vor fi generate substanţe nocive.
- **La instalare, utilizaţi scule şi materiale izolatoare corespunzătoare pentru conducte.**
  Presiunea de la R32 este de 1,6 ori mai mare decât cea de la R22. Neutilizarea de scule sau materiale corespunzătoare şi instalarea incompletă ar putea cauza spargerea conductelor sau rănirea.
- **Atunci când agentul frigorific este pompat, opriţi compresorul înainte de a debranşa conductele de agent frigorific.**
  Dacă conductele de agent frigorific sunt debranşate în timp ce compresorul este în funcţiune, iar supapa de reţinere este deschisă, aerul ar putea fi aspirat în interior, iar presiunea din cadrul ciclului de refrigerare ar putea creşte la valori anormale. Aceasta ar putea determina spargerea conductelor sau rănirea.
- **La instalarea unităţii, conectaţi în siguranţă conductele de agent frigorific înainte de a porni compresorul.**
  Dacă compresorul este pornit înainte de conductele de agent frigorific să fie branşate, iar supapa de reţinere este deschisă, aerul ar putea fi aspirat în interior, iar presiunea din cadrul ciclului de refrigerare ar putea creşte la valori anormale. Aceasta ar putea determina spargerea conductelor sau rănirea.
- **Strângeţi piuliţa de racord cu ajutorul unei chei dinamometrice conform specificaţiei din tabel.**
  Dacă este strânsă prea puternic, piuliţa de racord s-ar putea rupe, determinând scurgerea agentului frigorific.
- **Aparatul va fi instalat în conformitate cu reglementările naţionale de cablare.**
- **Împământaţi corect unitatea.**
  Nu conectaţi cablul de împământare la o conductă de gaz, conductă de apă, paratrăsnet sau la un cablu de împământare pentru telefon. O împământare defectuoasă ar putea cauza electrocutarea.
- **Asiguraţi-vă că instalaţi un disjunctor pentru scurgeri de curent la pământ.**
  Neinstalarea unui disjunctor pentru scurgeri de curent la pământ se poate solda cu electrocutări sau producerea unui incendiu.
- **Dacă se utilizează un arzător cu gaz sau alt echipament producător de flăcări, eliminaţi complet întreaga cantitate de agent frigorific din sistemul de climatizare şi asiguraţi-vă că zona este bine ventilată.**
  Dacă agentul frigorific se scurge şi intră în contact cu flăcări sau cu un aparat de încălzire, acesta va crea un gaz nociv, existând pericolul de incendiu.
- **Nu utilizaţi alte mijloace de accelerare a procesului de degivrare sau de curăţare a aparatului decât cele recomandate de producător.**
- **Aparatul trebuie să fie stocat într-o încăpere în care să nu existe surse de aprindere cu funcţionare continuă (de exemplu: flăcări deschise, un aparat cu gaz sau un încălzitor electric aflate în funcţiune).**
- **Nu perforaţi sau ardeţi.**
- **Aveţi în vedere faptul că agenţii frigorifici ar putea fi inodori.**
- **Conductele trebuie să fie protejate împotriva deteriorărilor fizice.**
- **Lucrările de instalare a conductelor trebuie să fie reduse la minim.**
- **Trebuie să fie asigurată respectarea reglementărilor naţionale ale gazului.**
- **Asiguraţi-vă că niciuna dintre deschiderile de ventilare necesare nu este obstrucţionată.**
- **Nu utilizaţi aliaje de lipit cu temperatură joasă de topire în cazul brazării conductelor de curgere a agentului frigorific.**
- **Lucrările de servisare trebuie să fie efectuate numai conform recomandărilor producătorului.**
- **Nu modificaţi unitatea. Acest lucru poate cauza izbucnirea unui incendiu, şocuri electrice, vătămarea sau scurgerea apei.**
- **Atunci când deschideţi sau închideţi supapa la temperaturi sub cele de îngheţ, poate ţâşni agent frigorific din spaţiul dintre tija supapei şi corpul supapei, ceea ce poate provoca vătămări.**

ro

În acest manual este descrisă numai instalarea unității exterioare.
În cazul instalării unităţii interioare, consultaţi manualul de instalare al unităţii interioare.

⚠ ATENȚIE (În anumite medii, poate cauza rănirea gravă în particular dacă nu este utilizată corect.)

- **Instalaţi un disjunctor de protecţie acţionat de curentul de scurgere la pământ la locul de instalare.**
  Dacă nu este instalat un disjunctor de protecţie acţionat de curentul de scurgere la pământ, s-ar putea produce electrocutarea.
- **Efectuaţi lucrările la sistemul de evacuare/instalare a conductelor în condiţii de siguranţă, conform manualului de instalare.**
  Dacă lucrările la sistemul de evacuare/instalare a conductelor au fost efectuate în mod defectuos, apa din unitate s-ar putea scurge, intrând în contact şi avariind bunurile din locuinţă.
- **Nu atingeţi orificiul de admisie a aerului sau aripioarele din aluminiu ale unităţii exterioare.**
  Există pericolul de rănire.
- **Nu instalaţi unitatea exterioară în locuri unde s-ar putea afla animale mici.**
  Dacă animalele mici pătrund în interiorul unităţii şi intră în contact cu componentele electrice, ar putea provoca o defecţiune, emisia de fum sau izbucnirea unui incendiu. De asemenea, recomandaţi-i utilizatorului să păstreze curăţenia în zona din jurul unităţii.
- **Nu utilizaţi sistemul de climatizare în timpul desfăşurării de lucrări de construcţii şi amenajări interioare sau în timpul ceruirii parchetului.**
  După efectuarea unor astfel de lucrări, aerisiţi bine încăperea înainte de a utiliza sistemul de climatizare. În caz contrar, elementele volatile ar putea adera la interiorul sistemului de climatizare, cauzând scurgerea apei sau picurarea acesteia.

1-2. SPECIFICAŢII

Model	Alimentare electrică *1			Specificaţii privind cablurile *2		Lungimea conductelor şi diferenţa de înălţime *3, *4, *5, *6, *7, *8			Nivelul de zgomot al unităţii exterioare	
	Tensiunea nominală	Frecvenţa	Capacitatea întrerupătorului	Alimentare electrică	Cablul de conectare de la unitatea interioară/exterioară	Lungimea maximă a conductelor de la unitatea interioară/pentru multisistem	Diferenţa maximă de înălţime	Numărul maxim de coturi de la unitatea interioară/pentru multisistem	Răcire	Încălzire
MXZ-4F83VF	220-230-240 V	50 Hz	25 A	3 miezuri 2,5 mm²	4 miezuri 1,0 / 1,5 mm²	25 m / 70 m	15 m	25 / 70	49 dB (A)	51 dB (A)
MXZ-5F102VF						25 m / 80 m		25 / 80	52 dB (A)	56 dB (A)

Model	Cantitatea maximă de agent frigorific încărcat	Cantitatea de agent frigorific încărcată din fabrică	Număr de unităţi interioare conectabile
MXZ-4F83VF	2,4 kg	2,4 kg	1 ~ 5 *9
MXZ-5F102VF			

*1 Conectaţi la comutatorul care are o distanţă de cel puţin 3 mm atunci când este deschis pentru a întrerupe faza sursei de putere. (Atunci când întrerupătorul este deconectat, acesta trebuie să întrerupă toate fazele.)
*2 Utilizaţi cabluri de tipul 60245 IEC 57. Utilizaţi cablul de conectare de la unitatea interioară/exterioară conform specificaţiilor aferente cablului, disponibile în manualul de instalare a unităţii interioare.
*3 Nu utilizaţi niciodată conducte cu o grosime mai mică decât cea specificată. Rezistenţa la presiune va fi insuficientă.
*4 Utilizaţi o conductă din cupru sau o conductă fără sudură, din aliaj de cupru.
*5 Aveţi grijă să nu striviţi sau să deformaţi conducta în timpul procesului de îndoire.
*6 Raza de îndoire a conductei de agent frigorific trebuie să fie de cel puţin 100 mm.
*7 Material izolator: Spumă termorezistentă pentru suprafeţe din plastic 0,045 cu greutate specifică
*8 Asiguraţi-vă că utilizaţi un material izolator cu grosimea specificată. O grosime excesivă ar putea determina instalarea incorectă a unităţii interioare, iar o grosime insuficientă ar putea cauza scurgerea picăturilor de condens.
*9 Cel puţin 2 unităţi interioare trebuie să fie conectate în momentul utilizării unei unităţi interioare din clasa celor cu o capacitate mai mică de 25.

1-3. SELECTAREA ARTICULAŢIILOR OPŢIONALE CU DIAMETRE DIFERITE

Dacă diametrul conductei de racord nu se potriveşte cu dimensiunea orificiului de la unitatea exterioară, utilizaţi articulaţii opţionale cu diametre diferite conform informaţiilor din următorul tabel.

(Unitate: mm (inch))

Dimensiunea orificiului de la unitatea exterioară			Articulaţiile opţionale cu diametre diferite (diametrul orificiului de la unitatea exterioară → diametrul conductei de racord)
MXZ-4F83VF	MXZ-5F102VF	Lichid/Gaz	6,35 (1/4) → 9,52 (3/8): PAC-493PI 9,52 (3/8) → 12,7 (1/2): MAC-A454JP-E 9,52 (3/8) → 15,88 (5/8): PAC-SG76RJ-E 12,7 (1/2) → 9,52 (3/8): MAC-A455JP-E 12,7 (1/2) → 15,88 (5/8): MAC-A456JP-E Pentru a afla care este diametrul orificiului de racord de la unitatea interioară, consultaţi manualul de instalare al unităţii interioare.
UNITATEA A		6,35 (1/4)/12,7 (1/2)	
UNITATEA B - D	UNITATEA B - E	6,35 (1/4)/9,52 (3/8)	

1-4. SELECTAREA LOCAŢIEI DE INSTALARE

- Unde nu este expusă la curenţi de aer puternici.
- Unde există un flux de aer optim şi fără particule de praf.
- Unde poate fi ferită cât mai mult posibil împotriva ploii şi luminii directe a soarelui.
- Unde zgomotele produse în timpul funcţionării sau aerul fierbinte să nu deranjeze vecinii.
- Unde este disponibil un perete sau suport rigid, pentru a se preveni creşterea nivelului de zgomot sau de vibraţii din timpul funcţionării.
- Unde nu există riscul producerii de scurgeri de gaz inflamabil.
- Atunci când instalaţi unitatea, aveţi grijă să fixaţi în siguranţă picioruşele acesteia.
- La o distanţă de cel puţin 3 m faţă de antena unui televizor sau radio. Funcţionarea sistemului de climatizare ar putea să interfereze cu recepţia semnalului TV sau a undelor radio în locurile unde recepţia este slabă. Ar putea fi necesară utilizarea unui amplificator pentru dispozitivul afectat.
- Instalaţi unitatea în poziţie orizontală.
- Vă rugăm să o instalaţi într-o zonă care nu este afectată de ninsoare sau viscol. În zonele în care se produc ninsori puternice, vă rugăm să instalaţi un acoperiş, un piedestal şi/sau nişte plăci despărţitoare.

Notă:
Este recomandat să executaţi o buclă de conductă lângă unitatea exterioară pentru a reduce vibraţiile transmise de acolo.

Notă:
Atunci când sistemul de climatizare este utilizat la temperaturi exterioare scăzute, asiguraţi-vă că sunt respectate instrucţiunile de mai jos.
- Nu instalaţi niciodată unitatea exterioară într-un loc unde partea de admisie/evacuare a aerului ar putea fi expusă direct acţiunii curenţilor de aer.
- Pentru a preveni expunerea la curenţii de aer, instalaţi unitatea exterioară cu orificiul de admisie a aerului orientat spre perete.
- Pentru a preveni expunerea la curenţii de aer, este recomandat să instalaţi o placă despărţitoare pe partea de evacuare a aerului a unităţii exterioare.

Evitaţi instalarea în următoarele locuri unde este foarte probabilă producerea de defecţiuni ale sistemului de climatizare.
- Unde s-ar putea produce scurgeri de gaze inflamabile.
- Locurile unde există cantităţi mari de ulei pentru maşini.
- Zonele unde se produc împroşcări cu ulei sau pline cu fum uleios (precum locaţiile unde se găteşte şi fabricile unde proprietăţile materialelor plastice pot fi modificate şi deteriorate).
- Locurile în care există o salinitate înaltă, de exemplu, pe malul mării.
- În locuri unde este generat gaz sulfuric, precum un izvor termal.
- Zonele cu frecvenţe înalte sau în care există echipamente care funcţionează fără fir.
- Unde există emisii a unor cantităţi mari de compuşi organici volatili (COV), inclusiv compuşi de ftalaţi, formaldehidă etc. care ar putea cauza cracarea chimică.
- Aparatul trebuie să fie amplasat astfel încât să se prevină producerea de defecţiuni mecanice.

SPAŢIUL LIBER NECESAR ÎN JURUL UNITĂŢII EXTERIOARE

1. Obstacolele din partea superioară

Dacă nu există niciun obstacol în partea frontală şi în părţile laterale ale unităţii, este permisă instalarea unităţii în cazul în care deasupra unităţii există un obstacol numai dacă este asigurat spaţiul prezentat în figură.

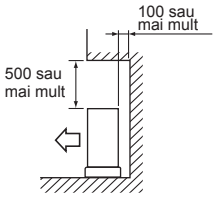

2. Partea frontală (suflare) deschisă

Atât timp cât este asigurat spaţiul indicat în figură, este permisă instalarea unităţii în locuri unde obstacolele s-ar afla în spatele şi în părţile laterale ale acesteia. (Niciun obstacol deasupra unităţii)

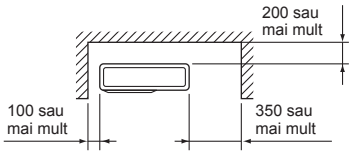

3. Numai obstacolele din partea frontală (suflare)

Dacă există un obstacol în faţa unităţii, după cum este indicat în figură, deschideţi spaţiul de deasupra, din spatele şi din părţile laterale ale unităţii, după cum este necesar.

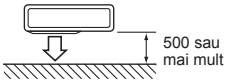

4. Obstacole în faţă şi în spate

Unitatea poate fi utilizată prin ataşarea unui ghidaj de evacuare opţional la unitatea exterioară (PAC-SH96SG-E) (ambele părţi laterale şi partea superioară sunt deschise).

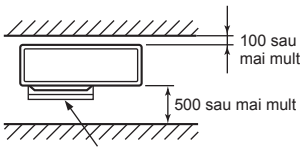

5. Obstacolele din faţă, din spate şi din partea laterală/părţile laterale

- În cazul instalării unităţii într-o zonă împrejmuită de ziduri, precum o verandă, asiguraţi-vă că aveţi suficient spaţiu, după cum este indicat mai jos.
  În acest caz, capacitatea de condiţionare a aerului şi consumul electric ar putea să scadă.
- Dacă există o lipsă de flux de aer sau dacă există posibilitatea de scurtare a ciclului, instalaţi un ghidaj de evacuare şi asiguraţi-vă că există suficient spaţiu în spatele unităţii.
- În cazul instalării a două sau mai multor unităţi, nu instalaţi unităţile una în faţa sau în spatele celeilalte.

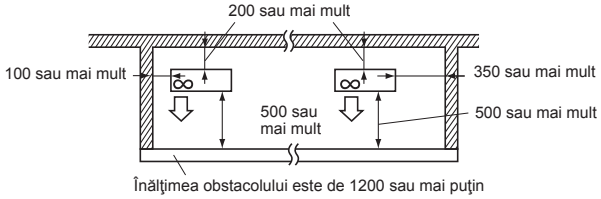

6. Spaţiul pentru efectuarea operaţiilor de servisare

Asiguraţi spaţiul necesar pentru efectuarea lucrărilor de servisare şi de întreţinere, după cum este indicat în figură.

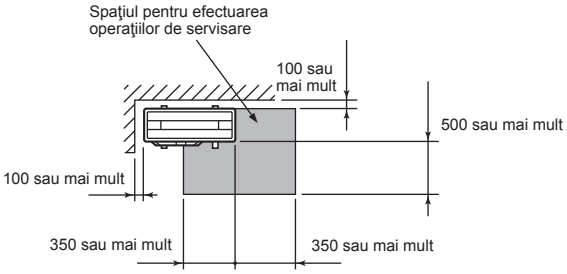

(Unitate: mm)

- R32 este mai greu decât aerul—şi decât alţi agenţi frigorifici—de aceea, are tendinţa de a se acumula la bază (în apropierea pardoselii). Dacă R32 se acumulează în jurul bazei, acesta ar putea atinge o concentraţie inflamabilă dacă încăperea este mică. Pentru a evita aprinderea, este necesară menţinerea unui mediu de lucru sigur, prin asigurarea unei ventilaţii corespunzătoare. Dacă se confirmă scurgerea de agent frigorific într-o încăpere sau zonă care nu este ventilată suficient, nu utilizaţi flăcări decât după ce mediul de lucru poate fi optimizat prin asigurarea unei ventilaţii corespunzătoare.

- Conexiunile conductelor de curgere a agentului frigorific vor fi accesibile pentru întreţinere.
- Instalaţi unităţile exterioare într-o zonă unde cel puţin una dintre cele patru părţi laterale este deschisă şi într-un spaţiu suficient de mare, fără denivelări.

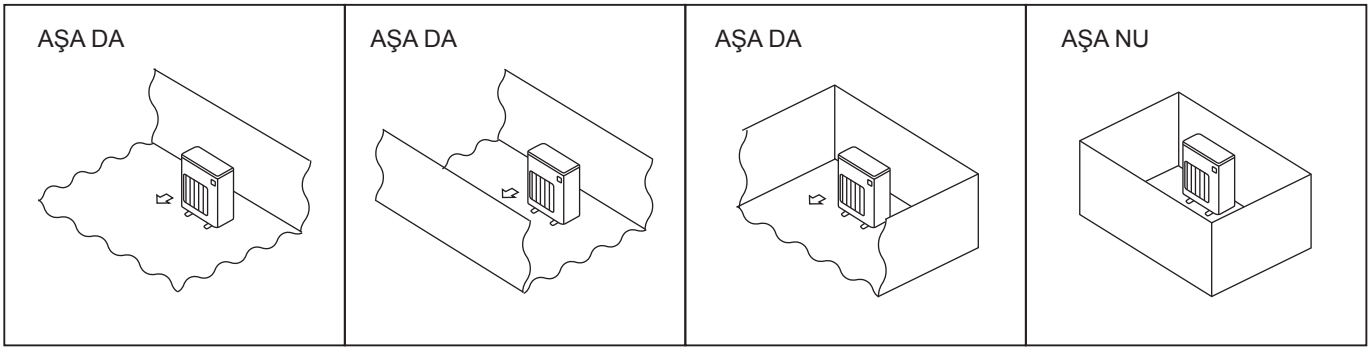

ro

1-4-1. Dimensiunile minime ale zonei de instalare a unităţilor exterioare

Dacă nu puteţi evita instalarea unei unităţi într-un spaţiu în care toate cele patru părţi sunt blocate sau în care există denivelări, asiguraţi-vă că este satisfăcută una dintre aceste condiţii (A, B sau C).

Notă: Aceste contramăsuri se aplică pentru menţinerea siguranţei şi nu pentru asigurarea garanţiei specificate.

A) Asiguraţi un spaţiu de instalare suficient (zona minimă de instalare Amin).
Instalaţi unitatea într-un spaţiu cu o zonă de instalare cu dimensiunile Amin sau mai mult, corespunzătoare cantităţii M de agent frigorific (agentul frigorific încărcat din fabrică + agentul frigorific adăugat la locul de montaj).

M [kg]	Amin [m²]
1,0	12
1,5	17
2,0	23
2,5	28
3,0	34
3,5	39
4,0	45
4,5	50
5,0	56
5,5	62
6,0	67
6,5	73
7,0	78
7,5	84

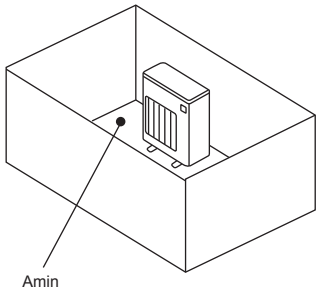

B) Instalaţi unitatea într-un loc cu o înălţime a denivelărilor de ≦ 0,125 [m].

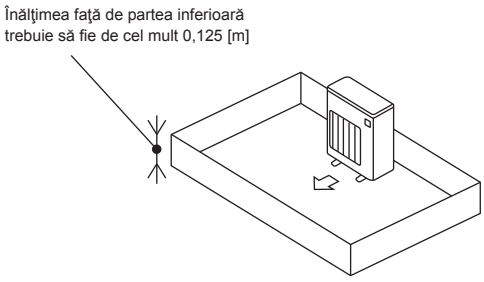

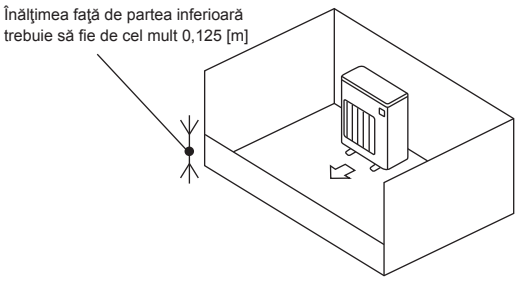

C) Creaţi o zonă deschisă corespunzătoare pentru ventilaţie.
Asiguraţi-vă că lăţimea zonei deschise este de cel puţin 0,9 [m], iar înălţimea zonei deschise este de cel puţin 0,15 [m].
Totuşi, înălţimea din partea inferioară a spaţiului de instalare până în marginea inferioară a zonei deschise trebuie să fie de cel mult 0,125 [m].
Zona deschisă trebuie să aibă o deschidere de cel puţin 75%.

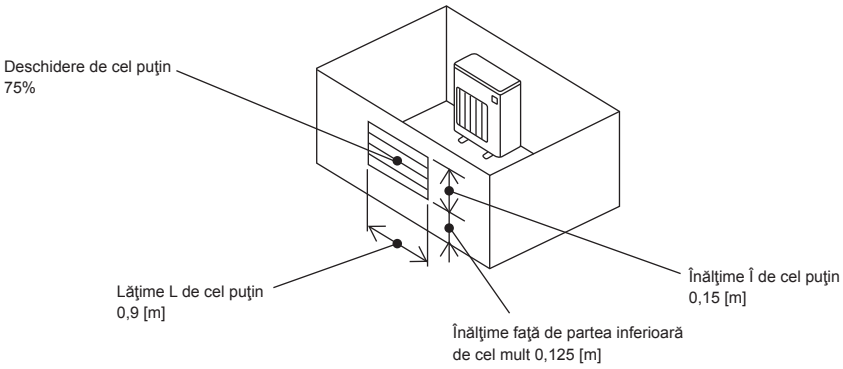

ro

1-4-2. Dimensiunile minime ale zonei de instalare a unităţilor interioare

Instalaţi unitatea într-o încăpere cu dimensiuni ale pardoselii Amin sau mai mult, corespunzătoare cantităţii M de agent frigorific (agentul frigorific încărcat din fabrică + agentul frigorific adăugat la locul de montaj).

Instalaţi unitatea interioară astfel încât înălţimea de la de pardoseală la partea inferioară a unităţii interioare să fie h0;
pentru unităţile montate pe perete: 1,8 m sau mai mult;
pentru unităţile suspendate de tavan, încastrate şi mascate în tavan: 2,2 m sau mai mult.

La instalarea unităţilor amplasate pe planşeu, consultaţi manualul de instalare a unităţii interioare.
Deoarece există restricţii privind înălţimea de instalare pentru fiecare model, este necesar să citiţi manualul de instalare aferent fiecărei unităţi.

Pentru unităţile montate pe perete, suspendate de tavan, încastrate şi mascate în tavan

M [kg]	Amin [m²]
1,0	3
1,5	4,5
2,0	6
2,5	7,5
3,0	9
3,5	12
4,0	15,5
4,5	20
5,0	24
5,5	29
6,0	35
6,5	41
7,0	47
7,5	54

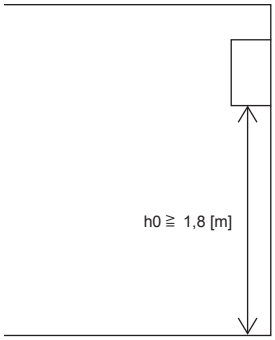

Montat pe perete

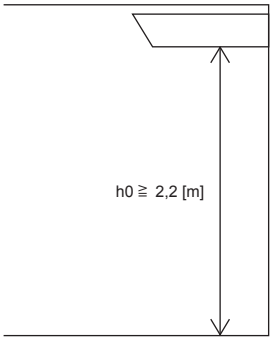

Suspendat de tavan

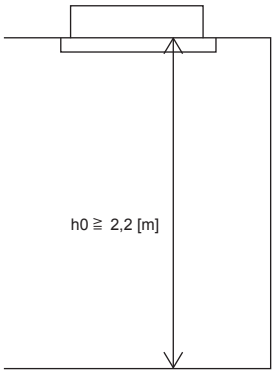

Încastrat

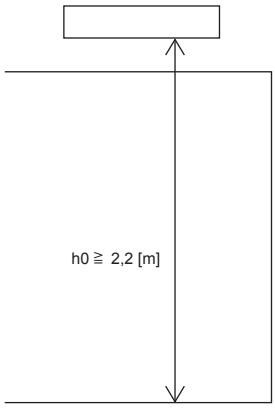

Mascat în tavan

1-5. DIAGRAMA DE INSTALARE

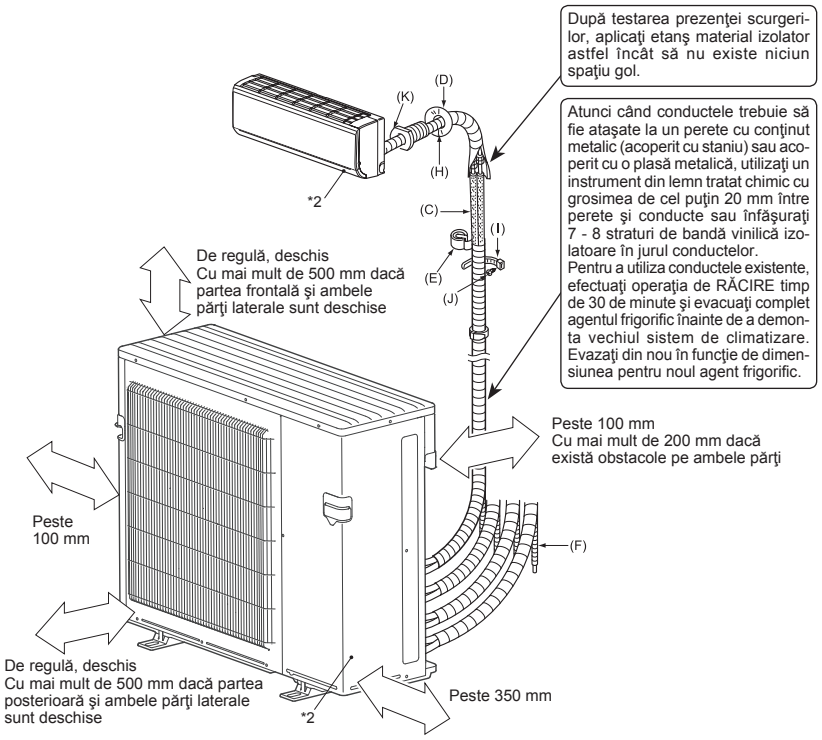

*2 Anul şi luna de fabricaţie sunt specificate pe plăcuţa cu date tehnice.

ACCESORII

Înainte de instalare, verificaţi următoarele componente.

(1)	Bucşă de scurgere	1
(2)	Capac de scurgere	5

PIESELE FURNIZATE LA LOCAŢIA DE INSTALARE

(A)	Cablu de alimentare electrică*1	1
(B)	Cablu de conectare unitate interioară/ exterioară*1	1
(C)	Conductă prelungitoare	1
(D)	Capac de acoperire a orificiului din perete	1
(E)	Bandă izolatoare pentru conducte	1
(F)	Furtun de extensie pentru scurgere (sau furtun din PVC moale, cu diametrul interior de 15 mm sau conductă din PVC rigid VP16)	1
(G)	Ulei refrigerant	Cantitate mică
(H)	Chit	1
(I)	Bandă de fixare pentru conducte	Între 2 şi 7
(J)	Şurub de fixare pentru (I)	Între 2 şi 7
(K)	Manşon pentru orificiul din perete	1
(L)	Furtun din PVC moale, cu diametrul interior de 15 mm sau conductă din PVC rigid VP16 pentru bucşa de scurgere (1)	1

Notă:

*1 Amplasaţi cablul de conectare (B) de la unitatea interioară/ exterioară şi cablul de alimentare electrică (A) la o distanţă de cel puţin 1 m faţă de cablul antenei TV.

Specificaţia „Q'ty" pentru elementele de la (B) la (K) din tabelul de mai sus reprezintă cantitatea de utilizat pentru fiecare unitate interioară.

Unităţile trebuie să fie instalate de către un contractor cu licenţă în conformitate cu normele tehnice locale.

Instalarea unităţii exterioare

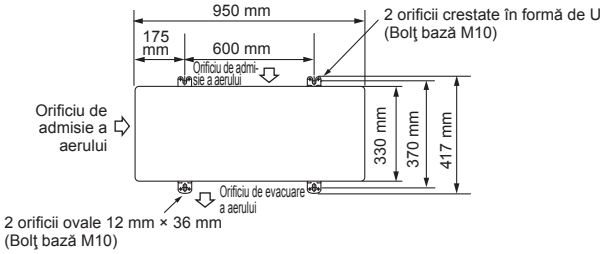

⚠ AVERTIZARE

Pentru a evita pericolul de incendiu, închideţi sau protejaţi conductele de agent de răcire.
Deteriorarea suprafeţei exterioare a conductelor de agent de răcire poate provoca producerea unui incendiu.

1-6. CONDUCTA DE EVACUARE PENTRU UNITATEA EXTERIOARĂ

1) Efectuaţi lucrările la conductele de evacuare numai în cazul scurgerii dintr-o singură parte.
2) Montaţi conductele de evacuare înainte de a racorda conductele de la unitatea interioară şi cea exterioară.
3) Ataşaţi bucşa de scurgere la unul dintre multiplele orificii de evacuare. Fixaţi bucşa de scurgere în orificiul de evacuare al bazei folosind elementele de blocare pentru a o prinde în poziţie.
4) Racordaţi furtunul din PVC moale cu diametrul interior de 15 mm după cum este prezentat în ilustraţie.
5) Asiguraţi-vă că conductele de evacuare sunt orientate în jos, pentru facilitarea fluxului de evacuare.
6) Aplicaţi adeziv pe capacele orificiilor de evacuare pentru a închide toate celelalte orificii inutile (Pregătire la faţa locului).

Notă:

Aplicaţi adeziv cu atenţie deoarece acesta (Pregătit la faţa locului) va funcţiona ca agent de etanşare pentru a împiedica scurgerea apei.
Utilizaţi adeziv pentru cauciuc şi metal.

Atenţie

Unitatea exterioară este prevăzută cu mai multe orificii de evacuare în partea inferioară pentru a facilita scurgerea.
Bucşa de scurgere este utilizată pentru a închide orificiile inutile şi a centraliza scurgerea atunci când se foloseşte tubul de evacuare în poziţia de instalare.
Nu utilizaţi bucşa de scurgere în regiuni cu climat rece. Tubul de evacuare poate îngheţa.

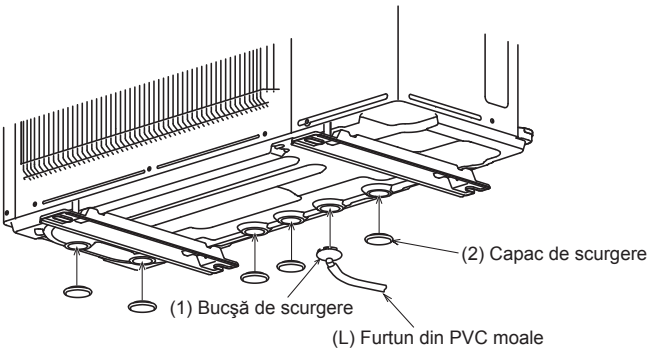

ro

2. INSTALAREA UNITĂŢII INTERIOARE

2-1. INSTALAREA UNITĂŢII

- Aveţi grijă să fixaţi picioarele unităţii cu bolţuri în momentul instalării.
- Aveţi grijă să instalaţi ferm unitatea pentru a vă asigura că nu cade în cazul unui cutremur sau al unei rafale puternice de vânt.
- Consultaţi figura din partea dreaptă pentru fundaţia din beton.
- Nu utilizaţi bucşa de scurgere şi capacele de scurgere în regiuni cu climat rece.
  Apa scursă ar putea să îngheţe şi să determine oprirea ventilatorului.
- Îndepărtaţi banda adezivă de pe panou atunci când deschideţi pachetul. (NU îndepărtaţi ETICHETELE de pe panou.)

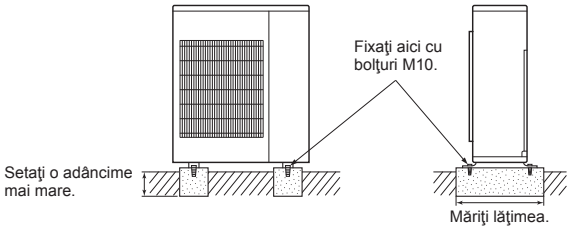

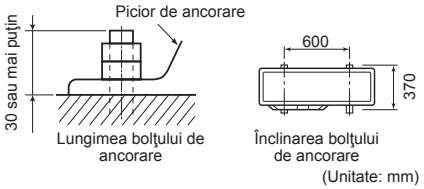

2-2. CONECTAREA CABLURILOR PENTRU UNITATEA EXTERIOARĂ

1) Îndepărtaţi panoul de servisare şi protecţia pentru cabluri.
2) Treceţi cablul de conectare al unităţii interioare/exterioare (B) şi cablul de alimentare electrică (A) prin manşon. Desfiletaţi şurubul de strângere şi conectaţi corect cablul de conectare (B) al unităţii interioare/exterioare de la unitatea interioară la blocul de conexiuni. Aveţi grijă să nu inversaţi cablurile. Fixaţi în siguranţă cablul la blocul de conexiuni astfel încât nicio porţiune a miezului acestuia să nu fie expusă şi să nu fie exercitată nicio forţă externă asupra secţiunii de conexiune a blocului de conexiuni.
3) Strângeţi ferm şuruburile de strângere pentru a preveni slăbirea acestora. După strângere, trageţi uşor de cabluri pentru a vă asigura că acestea nu se deplasează de la locurile lor.
4) Parcurgeţi etapele 2) şi 3) pentru fiecare unitate interioară.
5) Conectaţi cablul de alimentare electrică (A).
6) Fixaţi cablul de conectare al unităţii interioare/exterioare (B) şi cablul de alimentare electrică (A) cu ajutorul clemei pentru cabluri. Dispuneţi cablurile sau firele astfel încât să nu deformeze panoul de servisare. În caz contrar, poate pătrunde apă de ploaie în unitatea exterioară.
7) Închideţi panoul de servisare şi protecţia pentru cabluri în siguranţă. Asiguraţi-vă că sunt respectate toate specificaţiile de la punctul 3-3. RACORDAREA CONDUCTELOR.
   - După realizarea racordurilor dintre cablul de alimentare electrică (A) şi cablul de conectare (B) de la unitatea interioară/exterioară, asiguraţi-vă că fixaţi ambele cabluri cu cleme pentru cabluri.

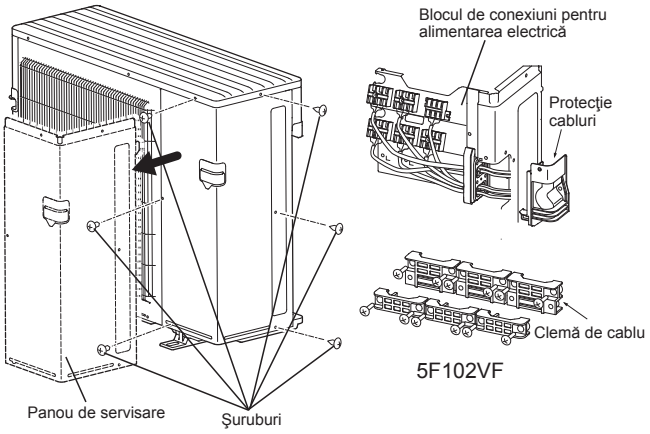

Ordine de conectare

- Conectaţi blocul de conexiuni în următoarea ordine.

MXZ-5F102VF	A→B→C→D→E→P
MXZ-4F83VF	A→B→C→D→P

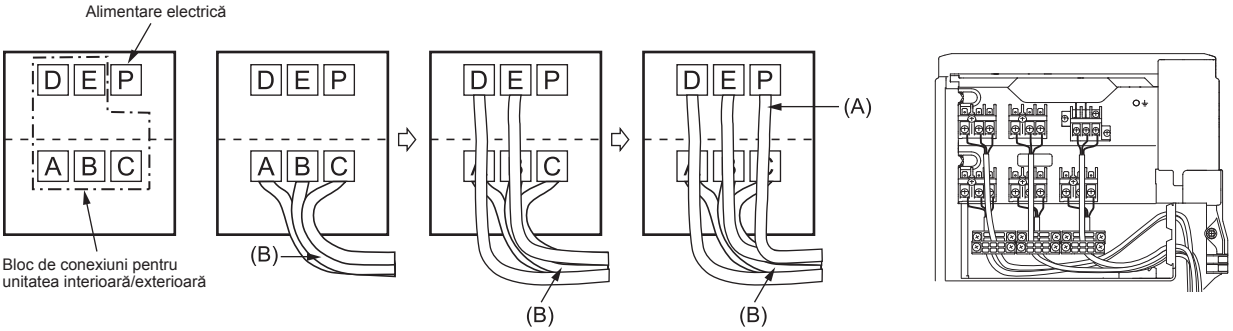

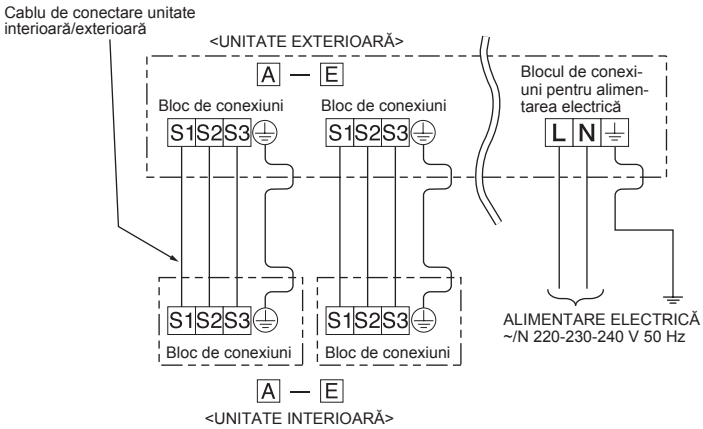

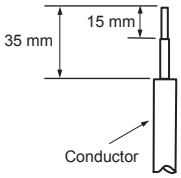

Model	UNITATE INTERIOARĂ / EXTERIOARĂ
MXZ-5F102VF	A – E
MXZ-4F83VF	A – D

- Asiguraţi-vă că ataşaţi fiecare şurub la terminalul corespunzător atunci când fixaţi cordonul conector şi/sau cablul la blocul de conexiuni.
- Asiguraţi-vă că cablul de împământare este puţin mai lung decât celelalte cabluri. (peste 35 mm)
- În vederea servisării ulterioare, asiguraţi o lungime suplimentară a cablurilor de conectare.

ro

3. OPERAŢIUNILE DE EVAZARE ŞI RACORDARE A CONDUCTELOR

3-1. MĂSURI DE PRECAUŢIE PRIVIND DISPOZITIVELE CARE UTILIZEAZĂ AGENT FRIGORIFIC R32

- Utilizaţi ulei esteric, ulei eteric sau alchilbenzen (cantitate mică) ca ulei refrigerant aplicat pe secţiunile evazate.
- Utilizaţi cupru fosforos C1220 pentru conductele fără sudură din cupru şi aliaje de cupru, pentru a conecta conductele de curgere a agentului frigorific. Utilizaţi conducte de agent frigorific cu grosimea specificată în tabelul de mai jos. Asiguraţi-vă că interiorul conductelor este curat şi că nu conţine contaminanţi nocivi, cum ar fi compuşi ai sulfului, oxidanţi, reziduuri sau praf.
  Aplicaţi întotdeauna brazare fără oxidare atunci când brazaţi conductele, în caz contrar, compresorul va suferi deteriorări.

⚠ **AVERTISMENT:**

Atunci când instalaţi, mutaţi sau servisaţi aparatul de aer condiţionat, utilizaţi numai agentul frigorific specificat (R32) pentru a încărca conductele de agent frigorific. Nu îl amestecaţi cu un alt tip de agent frigorific şi eliminaţi tot aerul din conducte.
Dacă se amestecă aer cu agentul frigorific, acest lucru poate cauza presiunea ridicată anormală în conducta de curgere a agentului frigorific, ceea ce poate provoca o explozie sau apariţia altor pericole.
Utilizarea oricărui alt tip de agent frigorific în afara celui specificat pentru sistem va determina producerea de defecţiuni mecanice, defectarea sistemului sau avarierea unităţii. În cel mai rău caz, aceasta ar putea periclita în mod grav siguranţa produsului.

Dimensiunea conductelor (mm)	ø6,35	ø9,52	ø12,7	ø15,88	ø19,05	ø22,2	ø25,4	ø28,58
Grosimea (mm)	0,8	0,8	0,8	1,0	1,0	1,0	1,0	1,0

- Nu utilizaţi conducte mai subţiri decât cele specificate anterior.
- Utilizaţi conducte 1/2 H sau H dacă diametrul este de 19,05 mm sau mai mare.
- Asiguraţi-vă că există o ventilaţie suficientă, pentru a se preveni aprinderea. În plus, asiguraţi-vă că adoptaţi măsuri de prevenţie a incendiilor şi că nu există obiecte periculoase sau inflamabile în zonă.

3-2. LUCRĂRILE DE EVAZARE

1) Tăiaţi corect conducta din cupru cu ajutorul cleştelui pentru tăiat ţevi. (Fig. 1, 2)
2) Eliminaţi complet toate bavurile de pe secţiunea transversală tăiată a conductei. (Fig. 3)
   - Orientaţi în jos conducta din cupru în timp ce eliminaţi bavurile, pentru a preveni căderea acestora în interiorul conductei.
3) Scoateţi toate piuliţele de racord ataşate la unitatea interioară şi la cea exterioară, apoi amplasaţi-le pe conductă după ce aţi finalizat operaţia de debavurare. (Montarea acestora nu este posibilă după efectuarea lucrărilor de evazare.)
4) Lucrările de evazare (Fig. 4, 5). Ţineţi ferm conducta din cupru la dimensiunea prezentată în tabel. Selectaţi A mm din tabel, în funcţie de scula selectată.
5) Verificare
   - Comparaţi lucrarea de evazare cu ilustraţia din Fig. 6.
   - Dacă evazarea este defectuoasă, tăiaţi secţiunea evazată şi efectuaţi din nou lucrările de evazare.

Diametrul conductei (mm)	Piuliţă (mm)	A (mm)			Cuplu de strângere	
		Sculă de tip cârlig pentru R32, R410A	Sculă de tip cârlig pentru R22	Sculă de tip piuliţă-fluture pentru R22	N•m	kgf•cm
ø6,35 (1/4")	17	Între 0 şi 0,5	Între 1,0 şi 1,5	Între 1,5 şi 2,0	Între 13,7 şi 17,7	Între 140 şi 180
ø9,52 (3/8")	22				Între 34,3 şi 41,2	Între 350 şi 420
ø12,7 (1/2")	26			Între 2,0 şi 2,5	Între 49,0 şi 56,4	Între 500 şi 575
ø15,88 (5/8")	29				Între 73,5 şi 78,4	Între 750 şi 800

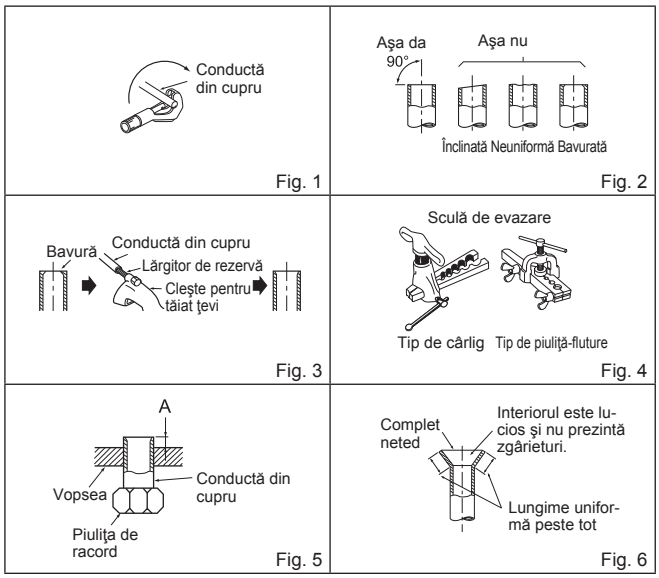

3-3. RACORDAREA CONDUCTELOR

- Dimensiunea conductei conectate diferă în funcţie de modelul şi capacităţile unităţilor interioare.

Capacitate unitate interioară		15 ~ 25	35 ~ 42	50	60	71
Unitate interioară: Seria M	Dimensiune conductă pentru lichide	ø6,35	ø6,35	ø6,35	ø6,35	ø6,35
	Dimensiune conductă de gaz	ø9,52	ø9,52	ø9,52 *1	ø12,7	ø12,7
Unitate interioară: Seria S	Dimensiune conductă pentru lichide	ø6,35	ø6,35	ø6,35	ø6,35	ø9,52
	Dimensiune conductă de gaz	ø9,52	ø9,52	ø12,7	ø15,88	ø15,88
Unitate interioară: Seria P	Dimensiune conductă pentru lichide	-	ø6,35	ø6,35	ø9,52	ø9,52
	Dimensiune conductă de gaz	-	ø12,7	ø12,7	ø15,88	ø15,88

*1 Utilizaţi un manşon de conductă în cazul în care conexiunea unităţii interioare diferă.

- Consultaţi tabelul cu cuplurile de strângere de mai sus atunci când strângeţi secţiunea laterală de îmbinare a unităţii interioare şi strângeţi utilizând două chei fixe. Strângerea excesivă determină deteriorarea secţiunii evazate.

1) Aplicaţi un strat subţire de ulei refrigerant (G) pe capetele evazate ale conductelor şi pe racordurile conductelor de la unitatea exterioară. Nu aplicaţi ulei refrigerant pe filetele şurubului. Strângerea excesivă va cauza deteriorarea şurubului.
2) Aliniaţi centrul conductei cu cel al racordurilor conductei de la unitatea exterioară, apoi strângeţi manual piuliţa de racord cu 3 - 4 rotaţii.
3) Strângeţi piuliţa de racord cu ajutorul unei chei dinamometrice conform specificaţiei din tabel.
   - Strângerea excesivă ar putea determina deteriorarea piuliţei de racord, rezultând astfel scurgerea agentului de răcire.
   - Asiguraţi-vă că înfăşuraţi materialul izolator în jurul conductelor. Contactul direct cu conductele neizolate se poate solda cu arsuri sau degerături.

⚠ AVERTIZARE

La instalarea unităţii, conectaţi în siguranţă conductele de agent frigorific înainte de a porni compresorul.

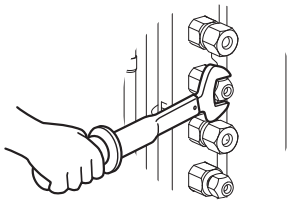

⚠ ATENŢIE

Dacă există orificii neutilizate, asiguraţi-vă că piuliţele acestora sunt strânse în siguranţă.

3-4. IZOLAREA ŞI ACOPERIREA CU BANDĂ IZOLATOARE

1) Acoperiţi îmbinările cu un capac pentru conducte.
2) Pentru partea laterală a unităţii exterioare, izolaţi în siguranţă fiecare conductă, inclusiv supapele.
3) Utilizând bandă izolatoare pentru conducte (E), aplicaţi banda începând de la intrarea unităţii exterioare.
   - Acoperiţi tot capătul benzii izolatoare a conductei (E) cu bandă izolatoare (în combinaţie cu un agent adeziv).
   - Atunci când conductele trebuie să fie dispuse prin tavan, debara sau într-un loc în care nivelurile de temperatură şi umiditate sunt înalte, înfăşuraţi o cantitate suplimentară de material izolator disponibil în comerţ pentru a preveni formarea condensului.

ro

4. PROCEDURILE DE PURJARE, TESTAREA PREZENŢEI DE SCURGERI ŞI RULAREA TESTĂRII

4-1. PROCEDURILE DE PURJARE ŞI TESTAREA SCURGERILOR

1) Demontaţi capacul de la orificiul de servisare al supapei de reţinere de pe partea laterală a conductei de gaz de la unitatea exterioară. (În stare iniţială, supapele de reţinere sunt complet închise şi acoperite cu capace.)
2) Conectaţi supapa manometrului pentru conducte şi pompa de vid la orificiul de servisare al supapei de reţinere de pe partea conductei de gaz a unităţii exterioare.
3) Puneţi în funcţiune pompa de vid. (Vidaţi timp de peste 15 minute.)
4) Verificaţi vidul cu ajutorul supapei de la manometru, apoi închideţi supapa manometrului şi opriţi pompa de vid.
5) Lăsaţi-o astfel timp de unul sau două minute. Asiguraţi-vă că indicatorul supapei manometrului rămâne în aceeaşi poziţie. Asiguraţi-vă că manometrul indică valoarea de -0,101 MPa [manometru] (-760 mmHg).
6) Demontaţi rapid supapa manometrului de la orificiul de servisare al supapei de reţinere.
7) Deschideţi complet toate supapele de reţinere de la conducta de gaz şi de la conducta pentru lichide. Utilizarea fără deschiderea completă reduce performanţele de funcţionare şi determină producerea de defecţiuni.
8) Consultaţi punctele 1-2. şi alimentaţi cu cantitatea de agent frigorific specificată dacă este necesar. Aveţi grijă să turnaţi lent agentul frigorific lichid.
9) Strângeţi capacul orificiului de servisare pentru a obţine starea iniţială.
10) Testarea prezenţei de scurgeri

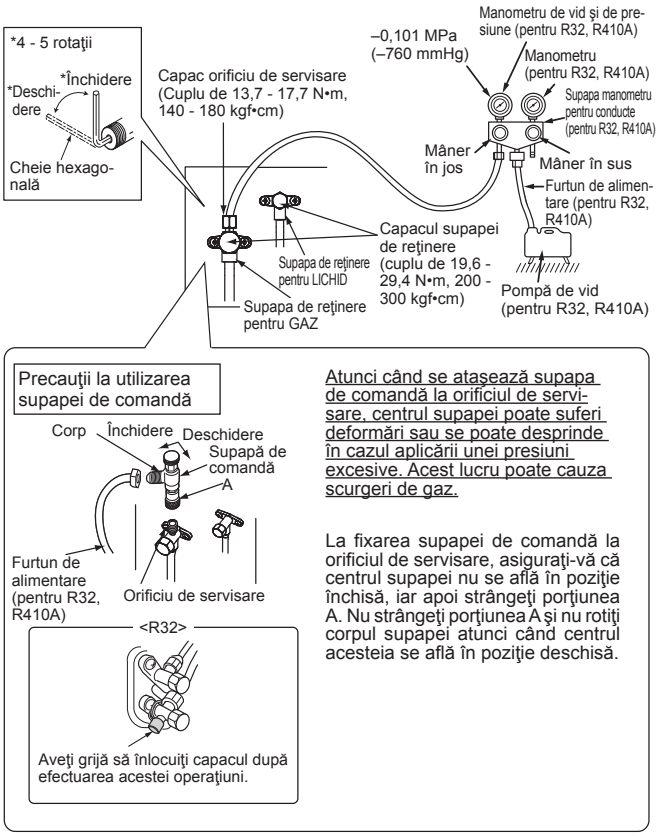

⚠ AVERTIZARE

Pentru a evita pericolul de incendiu, înainte de a deschide supapele de reţinere, asiguraţi-vă că nu există pericole de aprindere.

⚠ AVERTIZARE

Atunci când deschideţi sau închideţi supapa la temperaturi sub cele de îngheţ, poate ţâşni agent frigorific din spaţiul dintre tija supapei şi corpul supapei, ceea ce poate provoca vătămări.

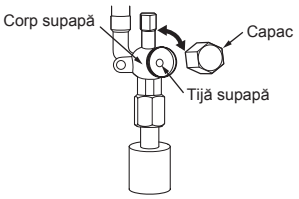

4-2. ALIMENTARE CU GAZ

Alimentaţi cu gaz unitatea.
1) Racordaţi butelia de gaz la orificiul de servisare al supapei de reţinere.
2) Purjaţi aerul din conducta (sau furtunul) care porneşte de la butelia de gaz refrigerant.
3) Completaţi cu cantitatea de agent frigorific specificată în timp ce acţionaţi aparatul de aer condiţionat pentru răcire.

Notă:
În cazul adăugării de agent frigorific, respectaţi cantitatea specificată pentru ciclul de refrigerare.

ATENŢIE:
Atunci când completaţi nivelul agentului frigorific din sistem, asiguraţi-vă că utilizaţi agent frigorific lichid. Încărcaţi agentul frigorific lichid lent sau compresorul va fi blocat.
Pentru a menţine presiunea înaltă a buteliei de gaz, încălziţi-o cu apă caldă (cu o temperatură mai mică de 40 °C) pe timpul sezonului rece. Nu utilizaţi niciodată flăcări deschise sau aburi.

Model	Unitate interioară
MXZ-5F102VF	A – E
MXZ-4F83VF	A – D

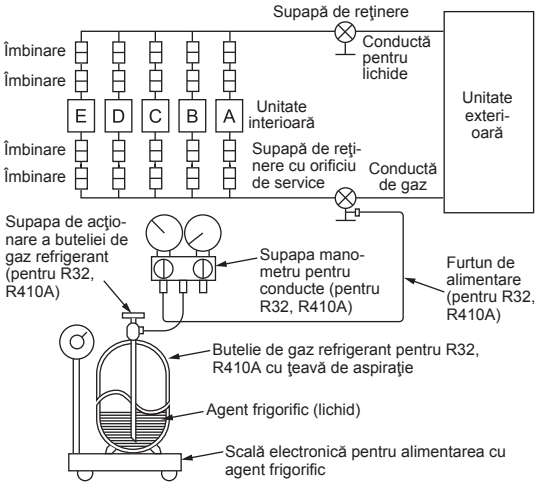

Aveţi grijă să indicaţi următoarele aspecte folosind cerneală permanentă pe eticheta corespunzătoare / eticheta cu specificaţii.

(1) Cantitate preîncărcată de agent frigorific – consultaţi eticheta cu specificaţii
(2) Cantitate suplimentară încărcată la locul instalării
(3) Cantitate totală de agent frigorific (1)+(2)
(4) (5) (6) Echivalent CO_2

	I (kg)	II (t)
①	(1)	(4)
②	(2)	(5)
③	(3)	(6)

(4) = (1) × 675/1000
(5) = (2) × 675/1000
(6) = (3) × 675/1000

Conţine gaze fluorurate cu efect de seră
① Sarcină iniţială (Consultaţi ETICHETA DE SPECIFICAŢII)
② Sarcină suplimentară
③ Sarcină totală (①+②)
I Cantitatea
II Echivalentul de CO_2 (I × GWP/1000)

R32 (GWP:675)

	I (kg)	II (t)
①		
②		
③		

*1. Aceste informaţii se bazează pe Regulamentul (UE) nr.517/2014.
*2. Conform ediţiei a 3-a a IPCC, GWP este definit ca 550.

ro

4-3. BLOCAREA MODULUI DE FUNCŢIONARE A APARATULUI DE AER CONDIŢIONAT (RĂCIRE, USCARE, ÎNCĂLZIRE)

- Descrierea funcţiei:
  Cu această funcţie, odată ce modul de funcţionare este blocat în modul RĂCIRE/USCARE sau în modul ÎNCĂLZIRE, aparatul de aer condiţionat funcţionează numai în modul respectiv.

* Este necesară modificarea setării în vederea activării acestei funcţii. Vă rugăm să le prezentaţi clienţilor dumneavoastră această funcţie şi să îi întrebaţi dacă doresc să o utilizeze.

[Modalitatea de blocare a modului de funcţionare]

1) Asiguraţi-vă că, înainte de a efectua setarea, întrerupeţi alimentarea electrică a aparatului de aer condiţionat.
2) Pentru a activa această funcţie, setaţi poziţia „3” de la SW1 de pe panoul de comandă al unităţii exterioare pe PORNIT.
3) Pentru a bloca modul de funcţionare în modul RĂCIRE/USCARE, setaţi poziţia „4” de la SW1 de pe panoul de comandă al unităţii exterioare pe OPRIT. Pentru a bloca modul de funcţionare pe modul ÎNCĂLZIRE, aduceţi acelaşi comutator în poziţia PORNIT.
4) Porniţi alimentarea electrică a aparatului de aer condiţionat.

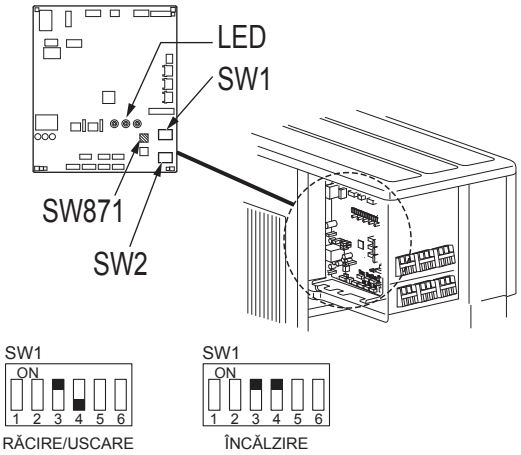

4-4. REDUCEREA NIVELULUI DE ZGOMOT DIN TIMPUL FUNCŢIONĂRII UNITĂŢII EXTERIOARE

- Descrierea funcţiei:
  Cu această funcţie, zgomotul din timpul funcţionării unităţii exterioare poate fi diminuat prin reducerea sarcinii de funcţionare, de exemplu, pe timpul nopţii, în modul RĂCIRE. Totuşi, vă rugăm să reţineţi că capacitatea de răcire şi încălzire ar putea fi scăzută în cazul activării acestei funcţii.

* Este necesară modificarea setării în vederea activării acestei funcţii. Vă rugăm să le prezentaţi clienţilor dumneavoastră această funcţie şi să îi întrebaţi dacă doresc să o utilizeze.

[Reducerea zgomotului din timpul funcţionării]

1) Asiguraţi-vă că, înainte de a efectua setarea, întrerupeţi alimentarea electrică a aparatului de aer condiţionat.
2) Pentru a activa această funcţie, setaţi poziţia „5” de la SW1 de pe panoul de comandă al unităţii exterioare pe PORNIT.
3) Porniţi alimentarea electrică a aparatului de aer condiţionat.

Reducerea zgomotului din timpul funcţionării

4-5. SETAREA MODULUI DE ALIMENTARE ELECTRICĂ REDUSĂ ÎN STANDBY

Utilizarea modului de alimentare electrică redusă în standby este recomandată atunci când niciuna dintre unităţile interioare indicate în tabelul 1 nu este conectată la unitatea exterioară. Modul de alimentare electrică redusă în standby poate fi setat cu ajutorul întrerupătorului DIP (SW1) şi al conectorului conductorului de ocolire (SC751).

- Înainte de a conecta pentru prima dată disjunctorul, este necesară introducerea setărilor pentru întrerupătorul DIP (SW1) şi conectorul conductorului de ocolire (SC751) prin intermediul panoului de comandă cu circuit imprimat al unităţii exterioare.
- Activarea modului de alimentare electrică redusă în standby este recomandată atunci când niciuna dintre unităţile interioare indicate în tabelul 1 nu este conectată.

Notă:

- Unităţile sunt livrate din fabrică cu modul de alimentare electrică redusă în standby dezactivat.
- Atunci când conectaţi una sau mai multe unităţi interioare indicate în tabelul 1, unitatea exterioară nu funcţionează în „modul de alimentare electrică redusă în standby activat”.
- În cazul în care SC751 lipseşte, unitatea exterioară nu va funcţiona.
- Activaţi setarea plăcii cu circuite imprimate activând disjunctorul.

Pentru a activa modul de alimentare electrică redusă în standby:
Conectaţi SC751 la CN750.
Setaţi 2 de la SW1 pe PORNIT.

Pentru a dezactiva modul de alimentare electrică redusă în standby:
Conectaţi SC751 la CN751.
Setaţi 2 de la SW1 pe OPRIT.

SC751	SW1	MOD
CN750	ON 1 2 3 4 5 6	Activat
CN751	ON 1 2 3 4 5 6	Setare din fabrică Dezactivat

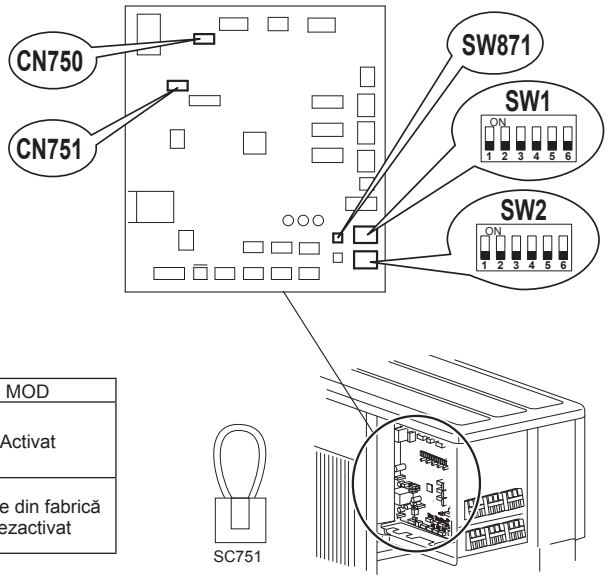

Tabelul 1: Lista de modele ţintă

Tip	Denumire model
Montat pe perete	MSZ-AP**VF
Casetă cu 1 direcţie	MLZ-KP**VF
Casetă cu 4 direcţii	SLZ-M**FA
Mascat în tavan	PEAD-M**JA(L)
	SEZ-M**DA(L)
Suspendat de tavan	PCA-M**KA
Amplasare pe planşeu	SFZ-M**VA

ro

4-6. RULAREA TESTĂRII

- Testările de funcţionare a unităţilor interioare trebuie să fie efectuate individual. Consultaţi manualul de instalare care însoţeşte unitatea interioară şi asiguraţi-vă că toate unităţile funcţionează corespunzător.
- Dacă testările de funcţionare ale tuturor unităţilor sunt efectuate simultan, nu vor putea fi detectate posibilele racorduri eronate ale conductelor de curgere a agentului frigorific şi ale cablurilor de conectare ale unităţii interioare/exterioare. De aceea, asiguraţi-vă că efectuaţi individual testările de funcţionare.

Informaţii privind mecanismul de protecţie la repornire
Odată ce compresorul se opreşte, dispozitivul de prevenţie a repornirii acţionează astfel încât compresorul să nu funcţioneze timp de 3 minute, în vederea protejării aparatului de aer condiţionat.

Funcţia de corectare a cablajului/conductelor
Această unitate este dotată cu o funcţie de corectare a cablajului/conductelor, care corectează combinaţia de cabluri şi conducte. Dacă există posibilitatea unei combinaţii incorecte de cabluri şi conducte, iar verificarea combinaţiei este dificilă, utilizaţi această funcţie pentru a detecta şi corecta combinaţia parcurgând procedurile de mai jos.

Asiguraţi-vă că sunt îndeplinite următoarele condiţii.
- Alimentarea electrică a unităţii este pornită.
- Supapele de reţinere sunt deschise.

Notă:
În timpul etapei de detectare, funcţionarea unităţii interioare este controlată de unitatea exterioară. În timpul etapei de detectare, unitatea interioară se opreşte automat din funcţionare. Aceasta nu este o defecţiune.

Procedura
Apăsaţi comutatorul pentru corectarea conductelor/cablajului (SW871) la cel puţin 1 minut după pornirea alimentării electrice.

- Corectarea se finalizează în 10 - 20 minute. Când corectarea este finalizată, rezultatul acesteia este indicat de LED-uri. Detaliile sunt deschise în următorul tabel.
- Pentru a anula această funcţie în timpul funcţionării, apăsaţi din nou comutatorul de corectare (SW871) pentru conducte/cablaj.
- Dacă corectarea este finalizată fără erori, nu apăsaţi din nou comutatorul de corectare (SW871) pentru conducte/cablaj.

Dacă rezultatul este „Nefinalizat”, apăsaţi din nou comutatorul de corectare (SW871) pentru conducte/cablaj pentru a anula această funcţie. Apoi, confirmaţi combinaţia dintre cablaj şi conducte într-un mod convenţional, acţionând pe rând unităţile interioare.

- Operaţia este finalizată în timpul alimentării cu energie electrică. Asiguraţi-vă că nu intraţi în contact cu alte componente decât cu întrerupătorul, inclusiv placa P.C. Aceasta ar putea cauza electrocutarea sau suferirea de arsuri în urma contactului cu componentele fierbinţi şi componentele aflate sub tensiune din jurul întrerupătorului. Contactul cu componentele aflate sub tensiune ar putea cauza determinarea plăcii P.C.
- Pentru a preveni deteriorarea comenzilor electronice ale plăcii P.C., asiguraţi-vă că efectuaţi eliminarea electricităţii statice înainte de a utiliza această funcţie.

- Această funcţie nu funcţionează atunci când temperatura exterioară este de 0 °C sau mai puţin.

Indicaţiile LED-urilor în timpul detectării:

LED-ul 1 (Roşu)	LED-ul 2 (Galben)	LED-ul 3 (Verde)
Aprins	Aprins	O dată

Rezultatul funcţiei de corectare a conductelor/cablajului

LED-ul 1 (Roşu)	LED-ul 2 (Galben)	LED-ul 3 (Verde)	Rezultatul
Aprins	Neaprins	Aprins	Finalizat (Problemă corectată sau normală)
O dată	O dată	O dată	Nefinalizat (Detectare nereuşită)
Alte indicaţii			Consultaţi „SAFETY PRECAUTIONS WHEN LED BLINKS” (MĂSURI DE SIGURANŢĂ ATUNCI CÂND LED-UL SE APRINDE INTERMITENT) din spatele panoului de servisare.

4-7. EXPLICAŢIE PENTRU UTILIZATOR

- Cu ajutorul INSTRUCŢIUNILOR DE UTILIZARE, explicaţi-i utilizatorului cum trebuie să utilizeze sistemul de climatizare (cum se utilizează telecomanda, cum se scot filtrele de aer, cum se scoate sau se aşază telecomanda în suportul pentru telecomandă, instrucţiuni de curăţare, ce măsuri de precauţie trebuie luate în timpul utilizării, etc.).
- Recomandaţi-i utilizatorului să citească cu atenţie INSTRUCŢIUNILOR DE UTILIZARE.
- Pentru a resimţi aer rece / cald, utilizaţi turaţia inferioară a ventilatorului sau reduceţi numărul de unităţi interioare în funcţiune.
  Atunci când sunt utilizate mai multe unităţi interioare în acelaşi timp, capacitatea fiecărei unităţi interioare poate fi redusă conform graficului de mai jos.

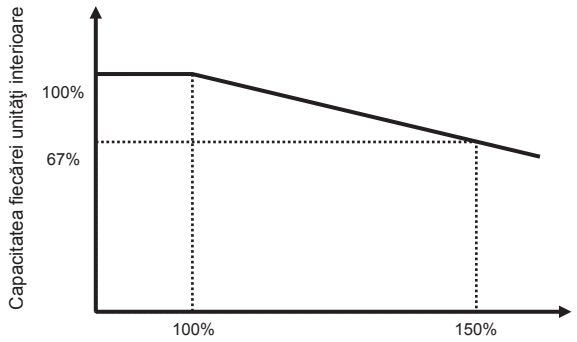

Raportul capacităţii totale a unităţilor interioare la capacitatea unităţii exterioare

Funcţionare atunci când capacitatea totală a unităţilor interioare în funcţiune este mai mare decât capacitatea unităţii exterioare.

ro

5. EVACUAREA COMPLETĂ A REFRIGERENTULUI

La reamplasarea sau eliminarea sistemului de climatizare, evacuaţi complet agentul frigorific din sistem conform procedurii descrise mai jos astfel încât în atmosferă să nu fie eliberată nicio cantitate de agent frigorific.

1) Decuplaţi disjunctorul.
2) Conectaţi supapa manometrului pentru conducte la orificiul de servisare al supapei de reţinere de pe partea conductei de gaz a unităţii exterioare.
3) Închideţi complet supapa de reţinere de pe partea conductei pentru lichide a unităţii exterioare.
4) Cuplaţi disjunctorul.
5) Porniţi funcţionarea de urgenţă a modului de RĂCIRE la toate unităţile interioare.
6) Dacă manometrul indică între 0 – 0,05 MPa [manometru] (aproximativ 0 – 0,5 kgf/cm^2), închideţi complet supapa de reţinere de pe partea conductei de gaz de la unitatea exterioară şi opriţi funcţionarea. (Consultaţi manualul de instalare a unităţii interioare cu privire la metoda de oprire a funcţionării.)
   * Dacă a fost adăugată o cantitate prea mare de agent frigorific în sistemul aparatului de aer condiţionat, presiunea nu poate să scadă la 0 – 0,05 MPa [manometru] (aproximativ 0 – 0,5 kgf/cm^2) sau este posibil ca funcţia de protecţie să intre în funcţiune din cauza creşterii presiunii din circuitul de agent frigorific de înaltă presiune. Dacă acest lucru se întâmplă, utilizaţi un dispozitiv de colectare a agentului frigorific pentru a colecta întreaga cantitate de agent frigorific din sistem, iar apoi reîncărcaţi sistemul cu cantitatea corectă de agent de răcire, după amplasarea la loc a unităţii interioare şi unităţii exterioare.
7) Decuplaţi disjunctorul. Îndepărtaţi manometrul şi conducta de agent frigorific.

⚠ AVERTIZARE

Atunci când agentul frigorific este pompat, opriţi compresorul înainte de a debranşa conductele de agent frigorific.
Compresorul ar putea să plesnească şi să cauzeze răniri dacă în interiorul conductelor pătrund substanţe străine cum ar fi aerul.

EC DECLARATION OF CONFORMITY
EG-KONFORMITÄTSERKLÄRUNG
DÉCLARATION DE CONFORMITÉ CE
EG-CONFORMITEITSVERKLARING
DECLARACIÓN DE CONFORMIDAD CE
DICHIARAZIONE DI CONFORMITÀ CE
ΔΗΛΩΣΗ ΠΙΣΤΟΤΗΤΑΣ ΕΚ
DECLARAÇÃO DE CONFORMIDADE CE
EU-OVERENSSTEMMELSESERKLÆRING
EG-DEKLARATION OM ÖVERENSSTÄMMELSE
EC UYGUNLUK BEYANI
ЕС ДЕКЛАРАЦИЯ ЗА СЪОТВЕТСТВИЕ
DEKLARACJA ZGODNOŚCI WE
CE-ERKLÆRING OM SAMSVAR
EY-VAATIMUSTENMUKAISUUSVAKUUTUS
ES PROHLÁŠENÍ O SHODĚ
VYHLÁSENIE O ZHODE ES
EK MEGFELELŐSÉGI NYILATKOZAT
IZJAVA O SKLADNOSTI ES
DECLARAŢIE DE CONFORMITATE CE
EÜ VASTAVUSDEKLARATSIOON
EK ATBILSTĪBAS DEKLARĀCIJA
EB ATITIKTIES DEKLARACIJA
EC IZJAVA O SUKLADNOSTI
EZ IZJAVA O USAGLAŠENOSTI
ДЕКЛАРАЦИЯ СООТВЕТСТВИЯ НОРМАМ ЕС
ДЕКЛАРАЦІЯ ВІДПОВІДНОСТІ НОРМАМ ЄС

MITSUBISHI ELECTRIC CORPORATION
TOKYO BUILDING, 2-7-3, MARUNOUCHI, CHIYODA-KU, TOKYO 100-8310, JAPAN

hereby declares under its sole responsibility that the air conditioners and heat pumps described below for use in residential, commercial and light-industrial environments:
erklärt hiermit auf seine alleinige Verantwortung, dass die Klimaanlagen und Wärmepumpen für das häusliche, kommerzielle und leicht-industrielle Umfeld wie unten beschrieben:
déclare par la présente et sous sa propre responsabilité que les climatiseurs et les pompes à chaleur décrits ci-dessous, destinés à un usage dans des environnements résidentiels, commerciaux et d'industrie légère :
verklaart hierbij onder eigen verantwoordelijkheid dat de voor residentiële, commerciële en licht-industriële omgevingen bestemde airconditioners en warmtepompen zoals onderstaand beschreven:
por la presente declara bajo su única responsabilidad que los acondicionadores de aire y bombas de calor descritas a continuación para su uso en entornos residenciales, comerciales y de industria ligera:
conferma con la presente, sotto la sua esclusiva responsabilità, che i condizionatori d'aria e le pompe di calore descritti di seguito e destinati all'utilizzo in ambienti residenziali, commerciali e semi-industriali:
με το παρόν πιστοποιεί με αποκλειστική της ευθύνη ότι οι τα κλιματιστικά και οι αντλίες θέρμανσης που περιγράφονται παρακάτω για χρήση σε οικιακό, επαγγελματικό και ελαφριάς βιομηχανίας περιβάλλοντα:
através da presente declara sob sua única responsabilidade que os aparelhos de ar condicionado e bombas de calor abaixo descritos para uso residencial, comercial e de indústria ligeira:
erklærer hermed under eneansvar, at de herunder beskrevne airconditionanlæg og varmepumper til brug i privat boligbyggeri, erhvervsområder og inden for let industri:
intygar härmed att luftkonditioneringarna och värmepumparna som beskrivs nedan för användning i bostäder, kommersiella miljöer och lätta industriella miljöer:
ev, ticaret ve hafif sanayi ortamlarında kullanım amaçlı üretilen ve aşağıda açıklanan klima ve ısıtma pompalarıyla ilgili aşağıdaki hususları yalnızca kendi sorumluluğunda beyan eder:
декларира на своя собствена отговорност, че климатиците и термопомпите, описани по-долу, за употреба в жилищни, търговски и леки промишлени условия:
niniejszym oświadcza na swoją wyłączną odpowiedzialność, że klimatyzatory i pompy ciepła opisane poniżej, są przeznaczone do zastosowań w środowisku mieszkalnym, handlowym i lekko uprzemysłowionym:
erklærer et fullstendig ansvar for undernevnte klimaanlegg og varmepumper ved bruk i boliger, samt kommersielle og lettindustrielle miljøer:
vakuuttaa täten yksinomaisella vastuullaan, että jäljempänä kuvatut asuinrakennuksiin, pienteollisuuskäyttöön ja kaupalliseen käyttöön tarkoitetut ilmastointilaitteet ja lämpöpumput:
tímto na vlastní odpovědnost prohlašuje, že níže popsané klimatizační jednotky a tepelná čerpadla pro použití v obytných prostředích, komerčních prostředích a prostředích lehkého průmyslu:
týmto na svoju výlučnú zodpovednosť vyhlasuje, že nasledovné klimatizačné jednotky a tepelné čerpadlá určené na používanie v obytných a obchodných priestoroch a v prostredí ľahkého priemyslu:
alulírott kizárólagos felelősségére nyilatkozik, hogy az alábbi lakossági, kereskedelmi és kisipari környezetben való használatra szánt klímaberendezések és hőszivattyúk:
izjavlja pod izključno lastno odgovornostjo, da so spodaj navedene klimatske naprave in toplotne črpalke, namenjene uporabi v stanovanjskih, komercialnih in lahkoindustrijskih okoljih:
declară, prin prezenta, pe proprie răspundere, faptul că aparatele de climatizare şi pompele de căldură descrise mai jos şi destinate utilizării în medii rezidenţiale, comerciale şi din industria uşoară:
kinnitab käesolevaga oma ainuvastutusel, et allpool toodud kliimaseadmed ja soojuspumbad on mõeldud kasutamiseks elu-, äri- ja kergtööstuskeskkondades:
ar šo, vienpersoniski uzņemoties atbildību, paziņo, ka tālāk aprakstītie gaisa kondicionētāji un siltumsūkņi ir paredzēti lietošanai dzīvojamajās, komercdarbības un vieglās rūpniecības telpās.
šiuo vien tik savo atsakomybe pareiškia, kad toliau apibūdinti oro kondicionieriai ir šilumos siurbliai skirti naudoti gyvenamosiose, komercinėse ir lengvosios pramonės aplinkose:
ovime izjavljuje pod isključivom odgovornošću da su klimatizacijski uređaji i toplinske dizalice opisane u nastavku namijenjeni za upotrebu u stambenim i poslovnim okruženjima te okruženjima lake industrije:
ovim izjavljuje na svoju isključivu odgovornost da su klima-uređaji i toplotne pumpe opisane u daljem tekstu za upotrebu u stambenim, komercijalnim okruženjima i okruženjima sa lakom industrijom:
настоящим заявляет и берет на себя исключительную ответственность за то, что кондиционеры и тепловые насосы, описанные ниже и предназначенные для эксплуатации в жилых помещениях, торговых залах и на предприятиях легкой промышленности:
цим заявляє, беручи на себе повну відповідальність за це, що кондиціонери й теплові насоси, описані нижче й призначені для використання в житлових приміщеннях, торговельних залах і на підприємствах легкої промисловості:

MITSUBISHI ELECTRIC, MXZ-4F83VF, MXZ-5F102VF

Note: Its serial number is on the nameplate of the product.
Hinweis: Die Seriennummer befindet sich auf dem Kennschild des Produkts.
Remarque : Le numéro de série de l'appareil se trouve sur la plaque du produit.
Opmerking: het serienummer staat op het naamplaatje van het product.
Nota: El número de serie se encuentra en la placa que contiene el nombre del producto.
Nota: il numero di serie si trova sulla targhetta del prodotto.
Σημείωση: Ο σειριακός του αριθμός βρίσκεται στην πινακίδα ονόματος του προϊόντος.
Nota: o número de série encontra-se na placa que contém o nome do produto.
Bemærk: Serienummeret står på produktets fabriksskilt.
Obs: Serienumret finns på produktens namnplåt.
Not: Seri numarası ürünün isim plakasında yer alır.
Забележка: Серийният му номер е на табелката на продукта.
Uwaga: Numer seryjny znajduje się na tabliczce znamionowej produktu.
Merk: Serienummeret befinner seg på navneplaten til produktet.
Huomautus: Sarjanumero on merkitty laitteen arvokilpeen.
Poznámka: Příslušné sériové číslo se nachází na štítku produktu.
Poznámka: Výrobné číslo sa nachádza na typovom štítku výrobku.
Megjegyzés: A sorozatszám a termék adattábláján található.
Opomba: serijska številka je zapisana na tipski ploščici enote.
Notă: Numărul de serie este specificat pe plăcuţa indicatoare a produsului.
Märkus. Seerianumber asub toote andmesildil.
Piezīme. Sērijas numurs ir norādīts uz ierīces datu plāksnītes.
Pastaba. Serijos numeris nurodytas gaminio vardinių duomenų lentelėje.
Napomena: serijski broj nalazi se na natpisnoj pločici proizvoda.
Napomena: Serijski broj nalazi se na nazivnoj pločici proizvoda.
Примечание: серийный номер указан на паспортное табличке изделия.
Примітка. Серійний номер вказано на паспортній табличці виробу.

Directives	Direttive	Direktifler	Směrnice	Direktiivid	Директивы
Richtlinien	Οδηγίες	Директиви	Smernice	Direktīvas	Директиви
Directives	Directivas	Dyrektywy	Irányelvek	Direktyvos	
Richtlijnen	Direktiver	Direktiver	Direktive	Direktive	
Directivas	Direktiv	Direktiivit	Directive	Direktive	

2014/35/EU: Low Voltage Directive
2006/42/EC: Machinery Directive
2014/30/EU: Electromagnetic Compatibility Directive
2009/125/EC: Energy-related Products Directive and Regulation (EU) No 206/2012
2011/65/EU, (EU) 2015/863 and (EU) 2017/2102: RoHS Directive

Issued:	**7 Jan. 2020**	**Katsuo YABUTA**
JAPAN		**Manager, Quality Assurance Division**

Importer:

Mitsubishi Electric Europe B.V.
Capronilaan 46, 1119 NS, Schiphol Rijk, The Netherlands

French Branch
25, Boulevard des Bouvets, 92741 Nanterre Cedex, France

German Branch
Mitsubishi-Electric-Platz 1, 40882 Ratingen, Germany

Belgian Branch
Autobaan 2, 8210 Loppem, Belgium

Irish Branch
Westgate Business Park, Ballymount, Dublin 24, Ireland

Italian Branch
Centro Direzionale Colleoni, Palazzo Sirio-Ingresso 1 Viale Colleoni 7, 20864 Agrate Brianza (MB), Italy

Norwegian Branch
Gneisveien 2D, 1914 Ytre Enebakk, Norway

Portuguese Branch
Avda. do Forte, 10, 2799-514, Carnaxide, Lisbon, Portugal

Spanish Branch
Carretera de Rubi 76-80 - Apdo. 420 08173 Sant Cugat del Valles (Barcelona), Spain

Scandinavian Branch
Hammarbacken 14, P.O. Box 750 SE-19127, Sollentuna, Sweden

UK Branch
Travellers Lane, Hatfield, Herts., AL10 8XB, England, U.K.

Polish Branch
Krakowska 50, PL-32-083 Balice, Poland

MITSUBISHI ELECTRIC TURKEY ELEKTRİK ÜRÜNLERI A.Ş.
Şerifali Mah. Kale Sok. No: 41 34775 Ümraniye, İstanbul / Turkey

MITSUBISHI ELECTRIC CORPORATION

HEAD OFFICE: TOKYO BUILDING, 2-7-3, MARUNOUCHI, CHIYODA-KU, TOKYO 100-8310, JAPAN

WG79A798W02