VAREM S.p.a.
PRESSURIZED WATER AND EXPANSION TANKS

MAXIVAREM LR ce

CE

RISCALDAMENTO
HEATING SYSTEMS

Modello/*Model:*	UR050271CS000000

Caratteristiche tecniche - *technical features*

Volume *Volume*		**50 L**
raccordo *connnector*		**3/4" GAS (ISO 228/1)**
temperatura esercizio *working temperature*	**TS**	**-10 +99 °C**
pressione max. *Max pressure*	**PS**	**6 bar**
pressione prova *test pressure*	**PT**	**9 bar**
precarica *precharged pressure*		**1,5 bar (range 0,5-3,5 bar)**
Fluido *Fluid*		**Aria+acqua** **Air+water**
Modulo: *Module:*		**D1**
Categoria PED PED Category:		**II**

Imballo - *packaging*

	A	*B*	*H*
dimesioni (mm) *dimensions (mm)*	642	391	386
volume (m^3) *volume (m^3)*	0,10		
peso (kg) *weight (kg)*	11,0		
q.ta per cartone q.ty for box	1		
quantità per paletta *Q,y for std. pallet*	25		

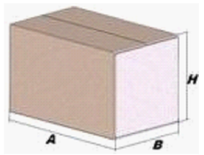

Parti di ricambio - *Spare parts*

	codice *item*	materiale *material*	potabilità *potable*	trattamento *treatment*	immagine *image*
Membrana Membrane	**MB050S4H00000000**	**GOMMA EPDM NON POTABILE / NOT POTABLE EPDM RUBBER**			
Controflangia Coverflange	**SPCFL191ZN200H28**	**ACCIAIO AL CARBONIO / CARBON STEEL**		ZINCATURA / GALVANIZED	
Valvola precarica Precharge valve	**ACVALH21PR000000**	**OTTONE / BRASS**			

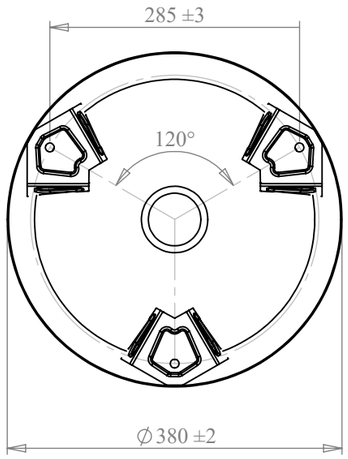

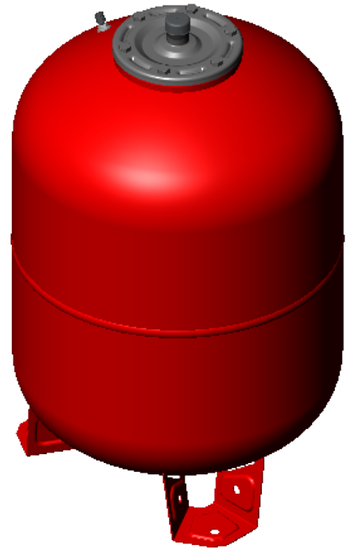

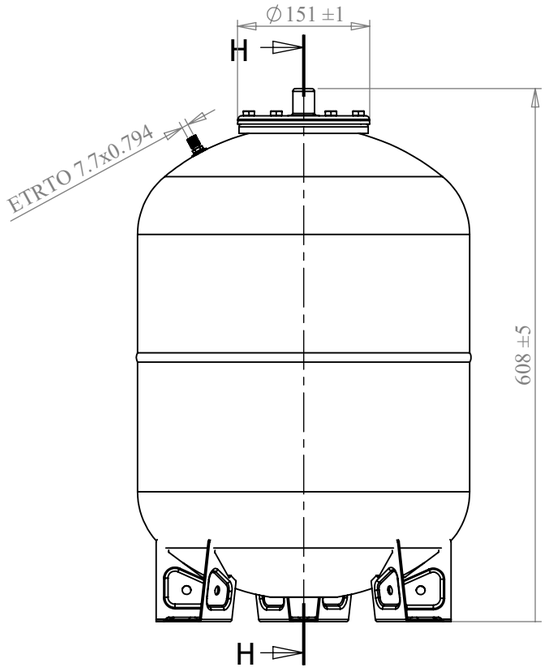

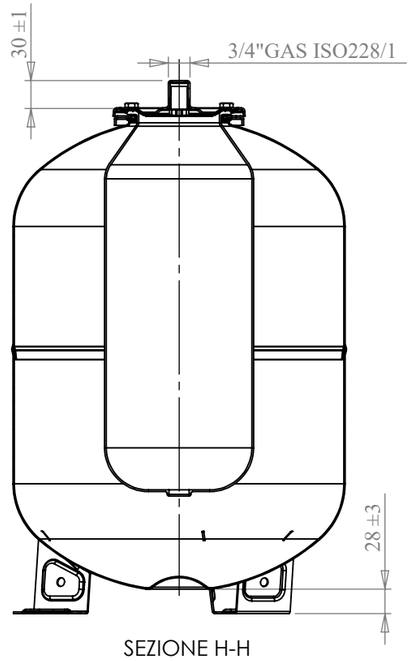

Quote senza indicazione di tolleranza: grado di precisione MEDIO, UNI EN 22768-1	LIPRO 028		TIPO PARTE	COLORE ROSSO / RED
SMUSSI NON QUOTATI	RUGOSITA'	QUANTITA' PER GRUPPO 0	FORMATO FOGLIO A3	FINITURA SUPERFICIALE -
	SCALA 1:7	FOGLIO 1/1		

	NOME	DATA
Disegnato	F.Mazzucato	08/07/2009
Approvato	F.MAZZUCATO	20/01/2021

VAREM
via Sabbioni n° 2 - 35024
Bovolenta - Padova ITALIA
e-mail:technical@varem.com
Tel. 049/8840322
Fax 049/8841399

GRUPPO - MACCHINA

DESCRIZIONE: MAXIVAREM LR CE L. 50 - 3/4" - 6 BAR

COMMESSA	CODICE	REVISIONE
-	**UR050271CS000000**	01

Il presente disegno è di proprietà della VAREM e non può essere riprodotto ne comunicato a terzi senza ns autorizzazione scritta

X:\DB_ARCH\VARE\00062501-00063000\VARE00062842X:\DB_ARCH\VARE\00062501-00063000\