VAREM S.p.a.
PRESSURIZED WATER AND EXPANSION TANKS

MAXIVAREM LS - MODELLO ce

CE

SOLLEVAMENTO ACQUA - ACQUA CALDA
WATER BOOSTER SYSTEMS - DOMESTIC HOT WATER

Modello/*Model:*	US200461CS000000

Caratteristiche tecniche - *technical features*

Volume *Volume*		**200 L**
raccordo *connnector*		**1" 1/2 GAS (ISO 228/1)**
temperatura esercizio *working temperature*	**TS**	**-10 +99 °C**
pressione max. *Max pressure*	**PS**	**10 bar**
pressione prova *test pressure*	**PT**	**15 bar**
precarica *precharged pressure*		**2 bar (range 0,5-3,5 bar)**
Fluido *Fluid*		**Aria+acqua Air+water**
Ente notificato per certificazione PED *Notified Body number:*		**0948**
Modulo: *Module:*		**B + D**
N° certificato *N° certificate:*		**TIS-PED-MI-19-11-278715-15134 + PED-0948-QSD-D1-419-14**

Imballo - *packaging*

	A	*B*	*H*
dimesioni (mm) *dimensions (mm)*	**1273**	**573**	**558**
volume (m^3) *volume (m^3)*	**0,41**		
peso (kg) *weight (kg)*	**40,4**		
q.ta per cartone q.ty for box	**1**		
quantità per paletta *Q,y for std. pallet*	**8**		

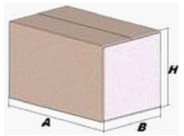

Parti di ricambio - *Spare parts*

	codice *item*	materiale *material*	potabilità *potable*	trattamento *treatment*	immagine *image*
Membrana Membrane	**MB200F2P00000000**	**GOMMA EPDM PER ACQUA USO ALIMENTARE / EPDM RUBBER FOR POTABLE WATER**	X		
Controflangia Coverflange	**SPCFL230ZN4V0000**	**ACCIAIO AL CARBONIO / CARBON STEEL**	X	ZINCATURA / GALVANIZED	
Attacco superiore Top flange	**SPATT153ZN0V0000**	**ACCIAIO AL CARBONIO / CARBON STEEL**	X	ZINCATURA / GALVANIZED	
Dado 1/2 + guarnizione 1/2" nut gusket	**SPTAP120ZN000000**	**ACCIAIO AL CARBONIO / CARBON STEEL**	X	ZINCATURA / GALVANIZED	
Valvola precarica Precharge valve	**ACVAL200PR000000**	**OTTONE / BRASS**			

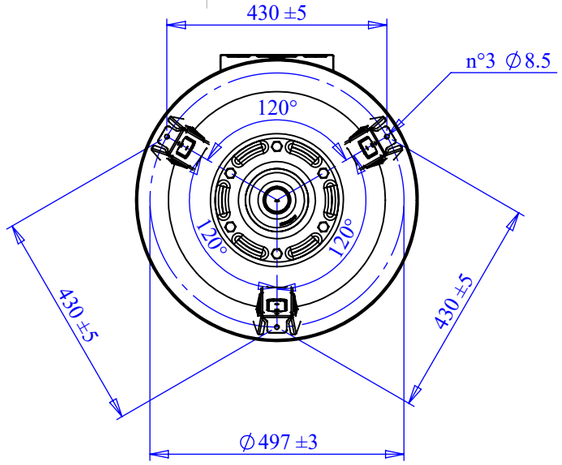

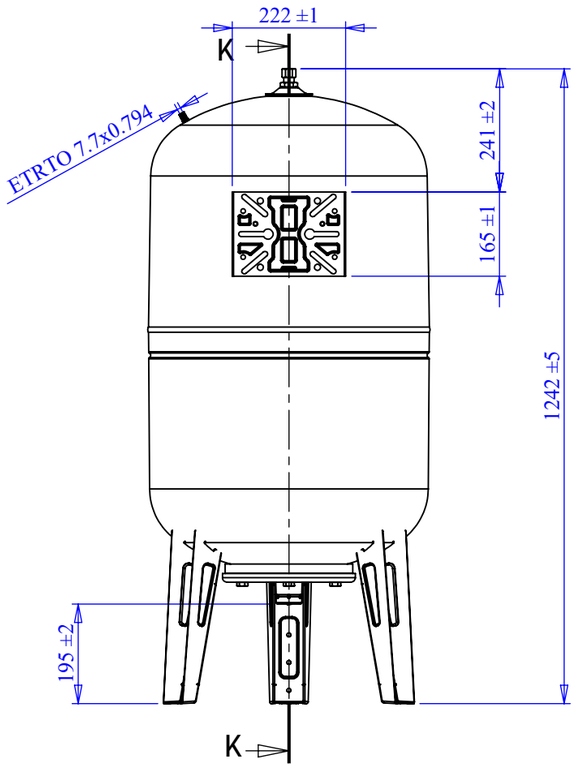

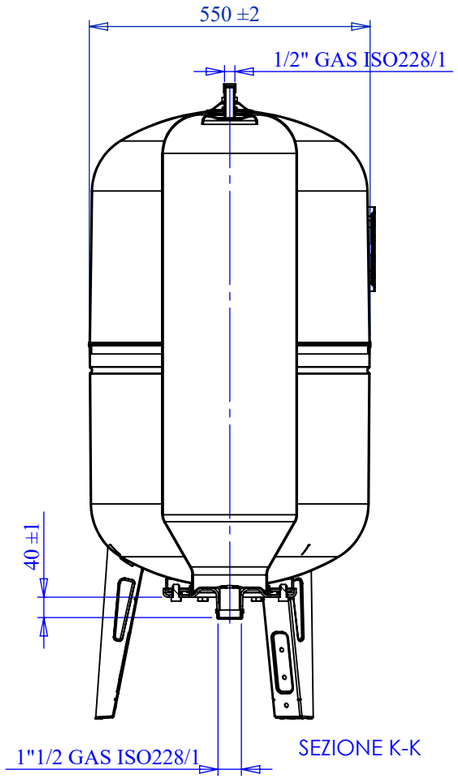

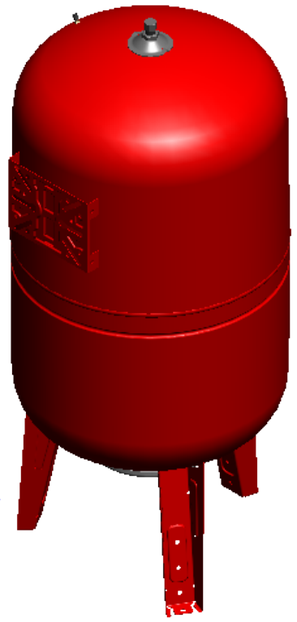

Quote senza indicazione di tolleranza:
grado di precisione MEDIO, UNI EN 22768-1

LIPRO: 040	TIPO PARTE:	COLORE: ROSSO / RED	
SMUSSI NON QUOTATI	RUGOSITÀ	QUANTITÀ PER GRUPPO: –	FORMATO FOGLIO: A3
FINITURA SUPERFICIALE: -			
SCALA: 1:12	FOGLIO: 1 / 6		

	NOME	DATA
Disegnato	M. FIN	21/05/2020
Approvato	F.MAZZUCATO	21/05/2020

VAREM
via Sabbioni n° 2 - 35024
Bovolenta - Padova ITALIA
e-mail:technical@varem.com
Tel. 049/8840322
Fax 049/8841399

GRUPPO - MACCHINA

DESCRIZIONE: MAXIVAREM LS CE L. 200 - 1"1/2 - 10 BAR

COMMESSA	CODICE	REVISIONE
-	**US200461CS000000**	00

Il presente disegno è di proprietà della VAREM e non può essere riprodotto ne comunicato a terzi senza ns autorizzazione scritta