INSTRUCTIONS MANUAL

Xpert

WATER TREATMENT EQUIPMENT
CERTIFICATE
UNE 149101
COMPLIES WITH LEGISLATION:
ROYAL DECREE 140/2003
(MINISTRY OF PRESIDENCY)
ROYAL DECREE 742/2103
(MINISTRY OF HEALTH)
COMPLIES WITH NORM:
UNE 149101

CE

Manual de utilizare

INDEX

1.CONȚINUTUL PACHETULUI 01
2.AVERTISMENTE 03
3.SPECIFICAȚIILE PRODUSULUI 04
4.DESENE TEHNICE
5.INTRODUCERE PRODUS
6.INSTALARE ȘI MENTENANȚĂ 06
7.INSTRUCȚIUNI DE UTILIZARE 10
8.PROBLEME ÎNTÂMPINATE 13

1. CONȚINUTUL PACHETULUI

PRODUS	UNIT	PRODUS	UNIT
Purificator de apă	1 unit	Robinet	1 unit
Conector model L de la 3/8" la 1/4"	2 unit	Supapă cu bilă cu trei căi	1 unit
Tub PE 3/8 1 rola, (3 metri)	1 unit	1/4 tub PE 1 rola (5m)	1 unit
Conexiune rapida L 1/4	3 unit	Conector	2 unit
Bridă pentru scurgere 1/4	1 unit	Şurub	3 unit
Tub de expansiune	3 unit	Adaptor de alimentare	1 unit
Manual	1 unit		

2. Înștiințare

ATENȚIE: respectați următoarele reglementări de siguranță.

1. Nu utilizați alte accesorii care nu sunt permise de producător pentru a evita deteriorarea aparatului.
2. Verificați aparatul și toate accesoriile înainte de instalare.
3. Copiii au voie să opereze aparatul doar sub supravegherea unui adult.
4. Dacă apar defecțiuni, vă rugăm să opriți alimentarea, să închideți imediat supapa de admisie a apei, să nu mențineți mașina în modul de funcționare.
5. Această mașină trebuie reparată numai de personal autorizat și calificat.
6. Capacitatea de producție a apei depinde de calitatea, presiunea și temperatura apei. Valorile anormale vor duce la un debit mai mic.

2. AVERTISMENTE

RESTRICȚIONAT	Cu acest simbol este interzis
PRUDENȚĂ	Cu acest simbol trebuie să operați conform instructiunilor
ATENȚIE	Cu acest simbol ar trebui să acordați atenție la instructiuni

Evitați lumina directă a soarelui

Nu instalați în locuri sub 4ºC

Nu instalați lângă produse inflamabile

AVERTISMENT

Când apar erori, întrerupeți imediat alimentarea cu energie și apă

A nu se lăsa la îndemâna copiilor

Apelați asistența tehnică pentru ajutor

ATENȚIE

Nu dezasamblați aparatul pentru a evita scurgerile sau deteriorarea

Nu dezasamblați aparatul pentru a evita scurgerile sau deteriorarea

Aparatul trebuie să funcționeze între 4 și 40°C.

Utilizați numai accesorii originale fabricate pentru a asigura funcționarea corectă a mașinii

Doar un profesionist poate repara sistemul și aparatul

3. SPECIFICAȚIILE PRODUSULUI

Produs	Specificații
Model	Awe Xpert
Frecvența nominală	50Hz / 60Hz
Presiunea de intrare a apei	0.1-0.4MPa
Temperatura apei	5 ° C-38 ° C
Tensiune nominală	100-240 V
Putere nominală	70 W
Flux de apă	1.31L/min
Capacitate	2000L
Dimensiuni	400*140*380mm

4. SCHIȚE TEHNICE

DIAGRAMĂ ELECTRICĂ

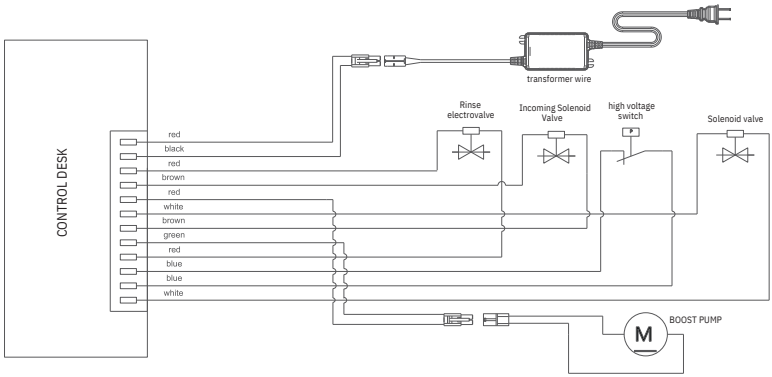

PĂRȚI SEPARATE ALE PRODUSULUI

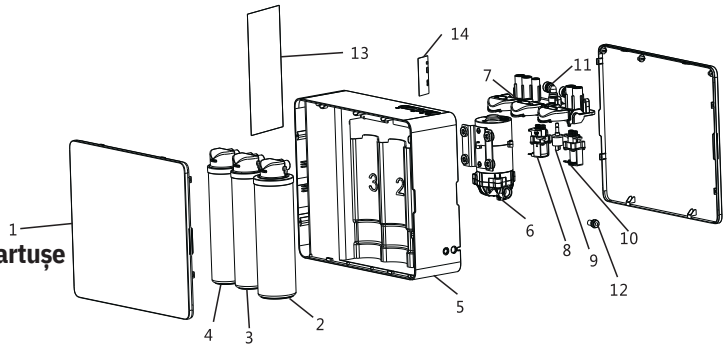

1. Capac lateral
2. Filtru PC
3.Filtru RO
4. Filtru C2
5. Carcasă
6. Bombă prindere cartușe
7. Bază hidraulică
8. Valvă de scurgere
9. Reglaj presiune
10. Supapă de intrare a apei
11. Conexiune 3/8 până la 1/4
12. Conexiune DC
13. Display
14. Panou de comandă

DIAGRAMĂ TEHNICĂ

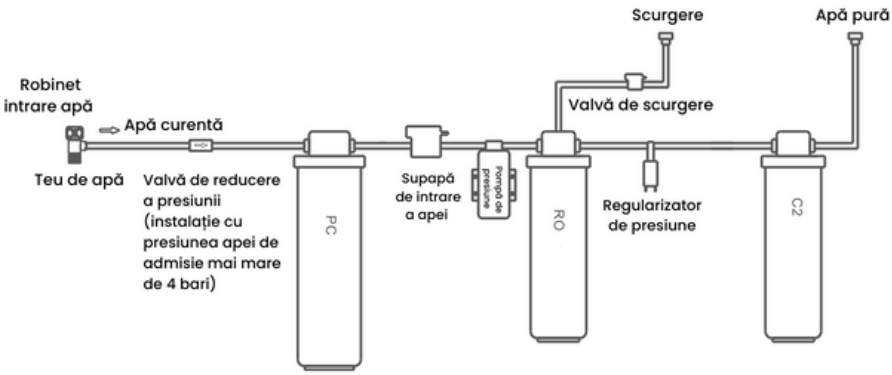

5. INTRODUCEREA PRODUSULUI

FUNCȚIE

Filtru combinat PCB: filtrul combinat PCB elimină reziduurile solide în suspensie, sedimentele, rugina și alte impurități solide; precum și poluanți chimici, clor, erbicide și pesticide.

Membrana RO: Membrana RO cu osmoza inversa indeparteaza orice particule mai mari de 0,0001 microni.

Îndepărtează eficient bacteriile, virușii și metalele grele.
Filtru combinat Filtru C2: care îmbunătățește gustul apei.

6. INSTALARE ȘI MENTENANȚĂ

FACILITATE

Această mașină trebuie instalată numai de către personal autorizat și calificat.
Verificați toate accesoriile înainte de instalare.

1. CERINȚE ALE CONDIȚILOR DE INSTALARE

1.1 Mașina este echipată cu o pompă de rapel și trebuie utilizată cu numai apa de la robinet.
1.2 Vă rugăm să utilizați adaptorul corect pentru tensiunea de 220v sau 110v.
1.3 Asigurați-vă că locul de instalare este curat și nu este aproape de lumina directă a soarelui, umiditate ridicată, materiale inflamabile, explozive sau echipamente electrice nesigure.

ATENȚIE: Vă rugăm să acordați atenție siguranței atunci când forați și să vă asigurați că nu există conducte de apă, fire electrice și conducte de gaz ascunse.

2. INSTALARE RAPIDA A CONECTORULUI

2.1 Mai întâi, scoateți inelul de presiune fix în formă de U din port, apăsați inelul de plastic mobil de pe suprafața portului spre port și faceți-l să se lipească de port, apoi pistonul din plastic în formă de corn poate fi îndepărtat cu ușurință .

Introduceți complet tubul PE în portul conectorului. Trageți ușor spre exterior pentru a face un spațiu între inelul de plastic mobil de pe suprafața portului și port, apoi introduceți inelul elastic fix în formă de U în spațiu.

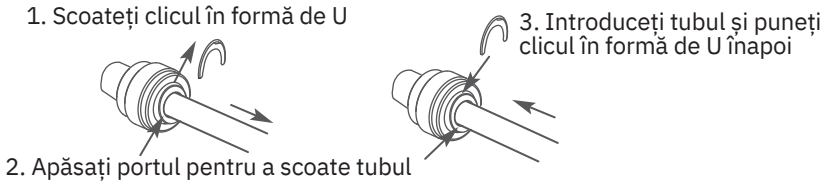

3. ÎNLOCUIREA FILTRELOR

3.1. Scoateți capacul frontal și capacul central de pe computer, care pot fi deschise trăgând de fanta din partea dreaptă a capacului frontal. Conectați linia 1, iar celălalt capăt este conectat la portul de control inteligent H al receptorului (vezi figura de mai jos)

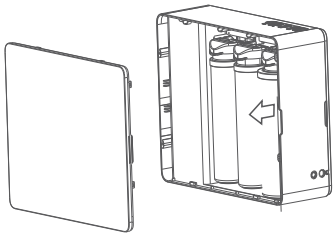

3.2.Selectați filtrul de înlocuire corespunzător. Aliniați conectorul superior al elementului filtrant cu biela corespunzătoare din priză, introduceți-l orizontal, apăsați în jos placa de presiune a elementului filtrant și faceți un „clic” indicând că acesta este fixat pe loc, asigurați-vă că elementul filtrant este instalat pe loc și placa de presiune bine fixată, dacă
plăcuța de înmatriculare nu este bine fixată, elementul de filtru va cădea și va scurge apă în timpul utilizării.

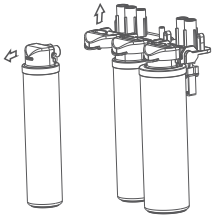

3.3. Deschideți robinetul de apă purificată și lăsați-l să curgă aproximativ 15 minute. După ce apa este limpede, puteți folosi apa.

4.PAȘII DE INSTALARE

4.1. Scoateți țeava PE corespunzătoare, tea de intrare a apei, conectorul rapid și alte materiale și tăiați țeava PE în secțiuni în funcție de cerințele reale de lungime. Instalați robinetul
Faceți o gaură mică cu diametrul de 12 mm în poziția potrivită pe partea de sus a blatului pentru racordul de apă. Mai întâi, deșurubați piulița de sub robinet. Apoi puneți șasiul din oțel inoxidabil și garnitura de cauciuc. Tub, treceți tubul PE prin masă și apoi introduceți îmbinarea mică de cauciuc, îmbinarea din plastic și piulița de blocare a robinetului. Introduceți un capăt al conectorului rapid în partea de jos a robinetului, luați o bucată de tub PE de 1/4"
lungime și introduceți-l în celălalt capăt al conectorului rapid. (vezi figura de mai jos) și instalarea este completă. Dacă trebuie să fixați robinetul de perete, vă rugăm să utilizați suportul pentru robinet.

4.2 Conectați calea de apă purificată
Introduceți cealaltă parte a tubului în purificatorul de apă la „apă purificată”
4.3 Conectați canalul de canalizare
Luați tubul de 1/4 și introduceți o parte a tubului în mașina de purificare a apei pentru a „canaliza”, puneți cealaltă parte în linia de scurgere și utilizați firul pentru a fixa.
4.4 Conectați calea de apă brută
Luați tubul 3/8, introduceți o parte a tubului în purificatorul de apă pentru a „apă brută”; introduceți cealaltă parte a supapei cu bilă cu trei căi.

4.5. Instalarea sub chiuvetă

Așezați purificatorul de apă atașat sub consolă. Atenție că suprafața este plană, purificatorul de apă trebuie să se sprijine pe peretele interior cât mai mult posibil pentru a preveni căderea purificatorului de apă.
Instalarea finală în bucătărie este prezentată mai jos:

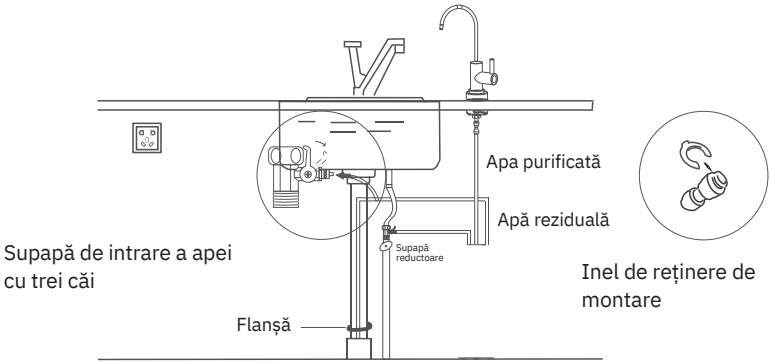

Schema de instalare

4.6. Conectarea circuitului de alimentare electrică

După conectarea tuturor canalelor de apă ale purificatorului de apă, conectați cablul de conectare la echipament; conectați cablul de alimentare la priză.

7.INSTRUCTIUNI DE FOLOSIRE

INDICAȚII DE MANIPULARE ȘI AFIȘARE

CONEXIUNEA

La conectarea echipamentului, se efectuează o clătire timp de 30 de secunde (apăsați butonul de clătire pentru a opri), după clătire, verificați starea comutatorului de înaltă presiune. dacă comutatorul de înaltă presiune este detectat a fi deschis continuu timp de 5 secunde, acesta va intra în starea de așteptare; Dacă se detectează că comutatorul de înaltă presiune este închis continuu timp de 5 secunde, intrați în starea de producție de apă.

În starea de producere a apei, dacă se detectează că comutatorul de înaltă presiune este deconectat continuu timp de 5 secunde, acesta va intra în starea de spălare sau de așteptare dacă timpul acumulat de producere a apei este de 15 minute, va intra în starea de așteptare. stat). așteptați după 10 secunde de clătire, iar timpul de producție de apă acumulat va fi șters în acest moment: dacă se acumulează dacă timpul de producție de apă este mai mic de 15 minute, va intra în starea de așteptare); Timpul acumulat de producție de apă va fi curățat după clătirea manuală.

PORNIT: Toate luminile vor fi aprinse timp de 1 secundă și apoi vor intra în stare normală. Indicatorul de viață al elementului de filtrare și indicatorul luminos de stare de funcționare corespunzător vor fi aprinse.
Ecran de producție de apă: în starea de producție de apă. Afișaj emițător de lumină albă „PC, RO, C2” (ciclu de 5 secunde): Când durata de viață a elementului filtrant expiră, ecranul emite lumină roșie de la filtrul corespunzător (ciclu de 5 secunde);

Afișaj de spălare: În starea de spălare, lumina albă a „PC,RO,C2” clipește rapid (când expiră durata de viață a elementului de filtrare, lumina corespunzătoare a elementului de filtru clipește roșu)

Ecran de protecție pentru producția de apă prea lungă: când
Timpul de producție a apei este prea lung, iar lumina roșie a „PC, RO, C2” clipește rapid.

Flush
Reset

PC

RO

C2

Descrierea funcției butonului
Modul buton este butonul tactil, de fiecare dată când butonul este a raspuns cu succes. soneria va fi însoțită de a sunet „ding”.

Buton de descărcare/resetare:
Modul de descărcare: atingeți butonul „Download/Reset” și butonul sistemul va reveni la starea inițială după 30 de secunde în starea de descărcare; dacă atingeți din nou butonul „Clătire/Resetare” în decurs de 30 de secunde, spălarea se va opri și va reveni la starea inițială. Dacă atingeți butonul „Flus-h/Reset” în starea de spălare automată a sistemului, acesta va trece la spălarea manuală și va reveni la următoarea stare de spălare inițială după 30 de secunde. Dacă atingeți din nou butonul „Flush/Reset” în decurs de 30 de secunde.
Apoi opriți spălarea manuală și reveniți la următoarea stare de spălare inițială.
Mod de resetare: apăsați și mențineți apăsat butonul „Clătire/resetare” timp de 3 secunde pentru a intra în modul de resetare a elementului de filtrare: toate luminile filtrelor clipesc în același timp (1 Hz, ciclu de funcționare 50%), în timp ce toate filtrele clipesc, apăsați scurt pentru a selecta filtrul:
Apăsați scurt o dată, lumina filtrului 1 (PC) clipește și alte lumini ale filtrelor sunt mereu aprinse, indicând filtrul 1 selectat:
Apăsați din nou pentru scurt timp, lumina filtrului 2 (RO) clipește, iar celelalte lumini ale filtrului sunt mereu aprinse. Indicând faptul că filtrul 2 este selectat:
Apăsați din nou pentru scurt timp, lumina filtrului 3 (C2) clipește, iar luminile altor filtre sunt mereu aprinse, indicând faptul că filtrul 3 este selectat; și așa. În timpul luminii intermitente a fiecărui filtru, apăsați și mențineți apăsat butonul timp de 3 secunde (un bip va indica că resetarea este completă), durata de viață a filtrului selectat va fi resetata (se va aprinde în lumină albă și va trece automat la următoarea stare lumina filtrului care clipește.
Dacă modul de resetare a filtrului nu este intrat, funcția de resetare este invalidă. Dacă nu este apăsat niciun buton în decurs de 5 secunde, acesta va ieși automat din modul de resetare a filtrului.

Notă: Operația de resetare a elementului filtrant poate fi efectuată în orice

moment.

3. Cum se utilizează:

După instalarea acestui produs, vă rugăm să conectați mai întâi sursa de apă și apoi sursa de alimentare; După terminarea producției de apă, pentru prima utilizare, deschideți robinetul și lăsați-l să funcționeze timp de 5-10 minute pentru a clăti întreaga mașină.

!

Precauții pentru utilizare:

1. Verificați în mod regulat racordurile țevilor de apă ale purificatorului de apă pentru scurgeri pentru a evita daune materiale.

2. Când ieșiți sau nu utilizați acest produs pentru o perioadă lungă de timp, vă rugăm să deconectați sursa de apă de admisie (închideți robinetul cu bilă de admisie) și sursa de alimentare. Dacă nu a fost folosit timp de 24 de ore, vă rugăm să rulați apa timp de 5 ~ 10 secunde înainte de ao folosi; Dacă nu este folosit mai mult de 5 zile (mai mult de 3 zile vara), lăsați-l să acționeze 5 minute înainte de a-l folosi din nou. După trecerea prin apă, elementul filtrant nu poate fi lăsat nefolosit mult timp, mai ales vara și, în general, nu poate depăși 7 zile.

3. Când apare oricare dintre următoarele, deconectați imediat sursa de alimentare cu apă a purificatorului de apă (închideți robinetul cu bilă de intrare a apei) și sursa de alimentare și contactați furnizorul de servicii pentru tratament la timp:

A. Când conductele purificatorului de apă sau piesele aferente prezintă scurgeri;
b. Când părțile relevante ale purificatorului de apă nu funcționează;
c. Când există vreun alt fenomen anormal sau defecțiune

8.PROBLEME ÎNTÂMPINATE

COMMON MALFUNCTION	POSSIBLE REASONS	SOLUTIONS
Nu curge apă sau debitul de apă nu este prea scăzut	Conducta PE este îndoită	Faceți țeava PE netedă
	Supapa T de intrare apă închisă	Deschideți supapa T de intrare a apei
	Sursa de apă este oprită	Se așteaptă alimentarea cu apă
	Filtrul PPC este blocat	Înlocuiți cartușul
	Presiunea inițială a apei este scăzută	Adăugați o pompă de presiune
	Defecțiune electrică	Verificați dacă aveți sursă de alimentare
Aparatul nu funcționează	Adaptorul își pierde eficacitatea	Verificați sursa de apă, dacă există apă atunci opriți electricitatea și începeți din nou
	Aparatul nu are apa	Înlocuiți adaptorul
	Nu a fost folosit de mult timp	Verificați apa de intrare. Dacă este OK, vă rugăm să vă conectați din nou sursa de alimentare
Gustul apei este anormal	Calitatea proastă a apei a sursei de apă	Spălați cartușul (cu excepția membranei RO) timp de 5 minute, dacă nu se schimbă, înlocuiți filtrele
	Puterea și tensiunea nu se potrivesc	Verificați calitatea apei de intrare
	Cartușul nu a fost înlocuit pentru a perioadă lungă de timp	Înlocuiți cartușele
Zgomote în timpul utilizării mașinii	Adaptorul este deteriorat	Apelați personal profesionist pentru verificare și reparare
	Defecțiune cauzată la pompa de rapel	Creșteți capacitatea apei
	Sursa de apă nu are suficientă apă	Apelați personal profesionist pentru verificare și reparare
	Adaptorul nu este permeabil la apă	Apelați personal profesionist pentru verificare și reparare
Scurgere	firul după blocarea pompei sau blocarea filtrului	anunta departamentul de intretinere
	conectorul sau filtrul nu sunt blocate	verificați conectorul și filtrul blocate
	sigiliul este rupt	anunta departamentul de intretinere
	presiunea apei este prea mare	instalați supapa de reducere a presiunii
	priza sau carcasa filtrului deteriorate	anunta departamentul de intretinere