MITSUBISHI ELECTRIC

Romană

VENTILATOR CU RECUPERAREA CĂLDURII LOSSNAY (UZ CASNIC)

MODEL

VL-250CZPVU-R-E, VL-250CZPVU-L-E
VL-350CZPVU-R-E, VL-350CZPVU-L-E
VL-500CZPVU-R-E, VL-500CZPVU-L-E

Manual de instalare

Pentru distribuitor/contractant

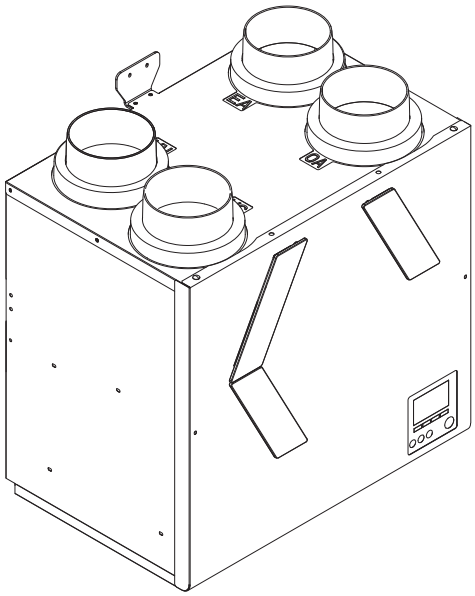

* Figura prezintă VL-350CZPVU-R-E

Cuprins

1. Măsuri de siguranţă 2
2. Dimensiuni exterioare 6
3. Exemplu de instalare standard 12
   3.1 Exemplu de instalare 12
   3.2 Spațiul de lucru 13
4. Procedura de instalare 16
   4.1 Suport de perete 16
   4.2 Montarea produsului 16
   4.3 Fixarea produsului 16
   4.4 Conectarea conductei 17
   4.5 Conectarea sistemului de conducte de evacuare 19
5. Lucrări la sistemul electric 20
   5.1 Utilizarea standard 20
   5.2 Utilizarea conexiunii dispozitivului extern 21
■ Verificări post-instalare 26
6. Modul de utilizare a telecomenzii 27
   6.1 Funcțiile butoanelor telecomenzii 27
   6.2 Structură meniu 28
   6.3 Ecranul „Main menu” (Meniul principal) și funcționarea 29
   6.4 Commissioning menu (Meniul de punere în funcțiune) 29
   6.5 Configurare funcție 45
   6.6 Lista de erori 48
   6.7 Funcționare de probă 48
7. Explicați utilizatorului 50

- Acest produs este destinat uzului casnic.
- Acest produs trebuie să fie instalat corect pentru a vă asigura că performanța și funcționarea sunt demonstrate în mod adecvat și că utilizarea și funcționarea sa se realizează în condiții de siguranță. Înainte de instalare, vă rugăm să citiți cu atenție acest manual de instalare. Înainte de a utiliza componentele exclusive ale sistemului, citiți cu atenție manualul de instalare pentru componentele sistemului.
- În cazul pieselor pentru instalare, asigurați-vă că utilizați accesoriile și piesele indicate. Utilizarea unor piese neindicate poate cauza defecțiuni.
- Instalarea trebuie efectuată de distribuitori și contractori electrici. Instalarea incorectă de către client poate cauza defecțiuni la nivelul echipamentului sau accidente.
- Lucrările la sistemul electric trebuie efectuate de un electrician calificat în mod adecvat al distribuitorului sau contractorului electric.
- Vă rugăm să rețineți că pentru operațiile de întreținere este necesar un spațiu de lucru suficient (scoateți capacul, înlocuiți filtrul etc.) în jurul produsului.
- Instalați produsul în interior.

1. Măsuri de siguranţă

Următoarele simboluri indică nivelul de pericol cauzat de manevrarea incorectă a produsului.

AVERTIZARE	ATENŢIE
Manevrarea incorectă a produsului poate duce la leziuni grave sau la moarte.	Manevrarea incorectă poate conduce la răni minore sau la deteriorarea fizică a locuinței sau a bunurilor din locuință.

Simbolurile utilizate în text și pe unitatea principală au următoarea semnificație.

	Interzis		A nu se instala în baie
	A nu se dezasambla		Asigurați-vă că efectuați împământarea
	A nu se uda		Respectați instrucțiunile

AVERTIZARE

Interzis	**Nu instalați produsul în locuri cu temperatură foarte ridicată, în lumina directă a soarelui și în locuri cu fum.** Nerespectarea acestei avertizări poate duce la incendiu.
A nu se dezasambla	**Nu modificați și nu dezasamblați produsul dacă nu este necesar.** Nerespectarea acestei avertizări poate duce la incendiu, electrocutare sau leziuni.
A nu se uda	**Este interzisă cufundarea în apă sau stropirea produsului cu apă.** Nerespectarea acestei avertizări poate duce la scurtcircuit sau la electrocutare.
A nu se instala în baie	**Nu instalați produsul sau telecomanda într-o baie sau în alte incinte care prezintă umezeală.** Nerespectarea acestei avertizări poate duce la scurtcircuit sau la pierderi electrice.
Asigurați-vă că efectuați împământarea	**Aveți grijă să instalați cablul de legare la masă.** Avarierea dispozitivului și pierderile electrice pot cauza electrocutare.
Respectați instrucțiunile	**Utilizaţi energie electrică de 220-240 V c.a.** Nerespectarea acestei avertizări poate duce la incendiu, electrocutare sau deteriorarea plăcilor cu circuite imprimate. **Pentru clapa de admisie a aerului exterior, alegeţi o poziţie unde gazele de combustie sau alt aer evacuat nu este aspirat, iar clapa nu este acoperită de zăpadă.** Incapacitatea de a introduce aer proaspăt poate duce la lipsă de oxigen în încăpere. **Selectaţi un loc suficient de solid pentru a susţine produsul şi instalaţi produsul în siguranţă.** În cazul în care cad componente, se pot produce leziuni. **Lucrările la sistemul electric trebuie efectuate în siguranţă de către un contractant în domeniul electric profesionist (electrician calificat în mod adecvat) în conformitate cu dispoziţiile interne referitoare la cablare şi cu standardele tehnice privind echipamentul electric.** Conexiunile slabe şi lucrările defectuoase efectuate la sistemul electric pot provoca electrocutare sau incendiu. **Instalaţi un izolator omnipolar pentru sursa de alimentare pe partea cu sursa de alimentare, conform reglementărilor în vigoare privind energia electrică. Toate circuitele de alimentare trebuie deconectate înainte de a obţine acces la dispozitivele terminale. Utilizaţi cablul de dimensiunea specificată şi conectaţi cablurile în siguranţă, pentru a preveni deconectarea în caz de tragere.** În cazul unei defecţiuni la conexiune, este posibil un incendiu. **Utilizaţi cablurile electrice indicate şi conectaţi-le în siguranţă, astfel încât să fie bine fixate.** Conexiunile defecte pot provoca incendii. **În cazul în care conductele de metal pătrund prin clădiri sau structuri din lemn cu placare metalică, instalaţi produsul astfel încât să nu existe contact electric între conductele metalice şi placarea metalică.** Pierderile electrice pot cauza aprindere. **După lucrările la sistemul electric, asiguraţi-vă că acoperiţi cu capacul blocului de conexiuni.** Nerespectarea acestei avertizări poate duce la pătrunderea prafului, a umezelii etc., ceea ce poate duce la pierderi electrice sau incendiu. **Asiguraţi sistemul de conducte cu benzi de fixare disponibile pe piaţă, cu bandă din aluminiu etc. pentru a nu permite slăbirea sistemului de conducte. Instalaţi sistemul de conducte exterior de la produs astfel încât să fie înclinat cu pantă descendentă de cel puţin 1/30 spre exterior.** Nerespectarea acestei avertizări poate duce la pătrunderea ploii, la electrocutare/incendiu sau la deteriorarea proprietăţii. **Sistemul de conducte ar trebui instalat astfel încât să nu se aplice nicio sarcină asupra ghidajului pentru ţevi.** Nerespectarea acestei avertizări poate cauza defecţiuni la nivelul amortizorului. **Dacă produsul nu va fi utilizat un interval lung de timp după instalare, asiguraţi-vă că închideţi disjunctorul.** Acesta ar putea duce la electrocutare din cauza izolaţiei deteriorate sau la incendiu din cauza pierderilor electrice.

⚠ AVERTIZARE	
Respectați instrucțiunile	**Pentru instalarea pieselor, asigurați-vă că utilizați numai accesoriile și piesele indicate.** Utilizarea de piese neindicate poate duce la deteriorarea echipamentului sau la accidente. **Atunci când utilizați încălzitoare pentru conducte (preîncălzitoare pentru aerul de alimentare, postîncălzitoare pentru aerul de alimentare), asigurați-vă că utilizați dispozitive de siguranță care nu sunt prevăzute cu funcții de revenire automată. Nu alimentați încălzitoarele pentru conducte cu electricitate direct de la produs.** Nerespectarea acestei avertizări poate duce la incendiu. **Atunci când utilizați încălzitoare pentru conducte (preîncălzitoare pentru aerul de alimentare, postîncălzitoare pentru aerul de alimentare) care nu sunt prevăzute cu funcții de control al temperaturii, alegeți încălzitoare pentru conducte cu o capacitate adecvată, în concordanță cu fluxul de aer care trece prin încălzitoare.** Nerespectarea acestei avertizări poate duce la incendiu, deoarece încălzitoarele se vor supraîncălzi dacă fluxul de aer este prea mic în comparație cu capacitatea încălzitoarelor.

⚠ ATENŢIE

Interzis	**Nu instalaţi produsul în zone sau incinte care nu respectă următoarele condiţii de funcţionare.** Dacă aceste condiţii de funcţionare sunt depăşite, este posibil ca apa de condens să picure. Temperatura aerului exterior: -15 - 40 ºC Zona din jurul produsului, temperatura ambientală şi umiditatea: 0 - 40 ºC, umiditate relativă (RH) 80% sau mai puţin şi la o umiditate absolută sau mai mică unde temperatura punctului de rouă de 12 ºC (20 ºC, RH 60 % sau echivalent) este atinsă în condiţiile de temperatură minimă a aerului exterior menţionate mai sus **Nu instalaţi produsul în incinte în care acesta poate fi deteriorat din cauza expunerii la sare sau elemente fierbinţi.** Nerespectarea acestei avertizări poate duce la producerea unor defecţiuni ale produsului. **La instalarea produsului, nu scăpaţi din mână produsul, nu îl aruncaţi şi nu îl loviţi.** Deteriorarea structurilor din interiorul produsului poate duce la pierderi de aer sau de apă. **Nu transportaţi cu un ghidaj pentru ţevi.** Nerespectarea acestei avertizări poate duce la deteriorarea ghidajului ţevii. **Nu poziţionaţi produsul direct pe podea.** Nerespectarea acestei avertizări poate duce la deteriorarea conductei de evacuare şi a casetei de control.
Respectaţi instrucţiunile	**<Produsul>** **Produsul se montează exclusiv pe suprafeţe verticale.** **Dacă produsul este utilizat în plan orizontal, bunurile din locuinţă pot fi udate de apa evacuată sau din cauza condensului.** **Instalaţi produsul şi sistemul de conducte pe partea interioară a stratului izolator/stratului etanş la aer.** Temperatura aerului după ce căldura este colectată în partea interioară a stratului izolator poate scădea sau este posibil ca evacuarea sau condensul să ducă la umezirea tavanului. **Instalaţi produsul (pe perete) în direcţia conductei care conectează flanşa astfel încât să fie în plan orizontal (circa ± 1°).** Scurgerile de apă ar putea duce la deteriorarea podelei. **Purtaţi mănuşi când efectuaţi instalarea.** Nerespectarea acestei avertizări poate duce la accidentare. **Instalaţi în siguranţă piesele, astfel încât să nu fie răsucite sau deformate.** În cazul în care cad componente, se pot produce leziuni. **Produsul trebuie instalat de către două persoane.** Nerespectarea acestei avertizări poate duce la deteriorarea produsului sau la vătămare în cazul în care produsul cade. **Trebuie instalat un izolator pentru sursa de alimentare.** Instalaţi-l într-o poziţie în care izolatorul nu va fi udat de apa de pe cablul de alimentare atunci când picură condensul de pe suprafaţa exterioară a produsului. **Instalaţi-l într-o poziţie în care cablul de alimentare poate fi înlocuit atunci când este deteriorat.** În caz contrar, cablul de alimentare nu poate fi înlocuit. **Asiguraţi-vă că aţi conectat corect cablurile, conform diagramei de cablare.** Conectarea necorespunzătoare poate cauza defecţiuni. **<Sistem de conducte>** **Asiguraţi-vă că izolaţi conductele jos, până la baza flanşelor de conectare a conductei.** Piesele expuse se răcesc iarna, ceea ce poate duce la formarea de condens din cauza umezelii din încăpere. **Nu permiteţi ca sistemul de conducte să intre în contact cu orificiul de inspecţie, cu buloanele de suspendare din tavan, cu bârnele, cu stâlpii şi cu alt sistem de conducte.** Nerespectarea acestei avertizări poate duce la zgomot anormal şi la vibraţii. **Utilizaţi un capac exterior care nu permite ca apa de ploaie, zăpada sau animalele mici (de exemplu, lilieci) să pătrundă în capetele conductelor cu aer de alimentare şi cu aer evacuat.** Pentru a împiedica intrarea animalelor mici, instalaţi un capac exterior cu fante de ventilaţie de maximum 2 cm lărgime. **În cazurile în care se preconizează că produsul nu va fi utilizat în mod continuu, izolaţi conductele pentru RA (aer de revenire).** **Umiditatea interioară poate conduce la apariţia condensului deoarece temperatura părţilor expuse poate scădea în timpul iernii.** **Poziţionaţi încălzitoarele pentru conducte (preîncălzitoare pentru aerul de alimentare, postîncălzitoare pentru aerul de alimentare) la o distanţă de cel puţin 2 m faţă de produs.** Nerespectarea acestei avertizări poate duce la deteriorarea produsului din cauza preîncălzirii efectuate de încălzitoare. **<Sistemul de conducte de evacuare>** **Asiguraţi-vă că aţi conectat sistemul de conducte de evacuare conform procedurii următoare pentru a împiedica îngheţul şi formarea de condens pe suprafaţa sistemului de conducte.** - Conectaţi sistemul de conducte de evacuare pe partea interioară a stratului izolator - Izolaţi sistemul de conducte de evacuare până sus, la capătul sistemului de conducte - Nu lăsaţi capătul sistemului de conducte de evacuare să fie cufundat în canalele de scurgere a apei de ploaie etc. (Când ninge abundent, canalul de scurgere al apei de ploaie îngheaţă, iar apa evacuată nu este eliminată, cauzând scurgerea apei din produs.) **Nu utilizaţi ventilatorul auxiliar al conductelor pe conducta RA/EA sau pe conducta OA/SA.** Dacă se aplică o forţă externă amortizorului by-pass încorporat, amortizorul poate fi fixat pe partea by-pass, când comută între modul Schimbător de căldură şi modul By-pass, iar schimbul de căldură poate fi prevenit. **Aparatul nu este destinat utilizării de către persoane (inclusiv copii) cu capacităţi fizice, senzoriale sau psihice diminuate sau fără experienţă şi cunoştinţe, cu excepţia cazului în care acestea beneficiază de supraveghere sau de instruire privind utilizarea aparatului din partea unei persoane responsabile pentru siguranţa lor. Copiii trebuie supravegheaţi pentru a nu le permite să nu se joace cu aparatul. (Aparatul poate fi utilizat de copii cu vârsta de cel puţin 8 ani şi de persoane cu capacităţi fizice, senzoriale sau psihice diminuate sau fără experienţă şi cunoştinţe dacă beneficiază de supraveghere sau de instruire privind utilizarea aparatului în condiţii de siguranţă şi dacă înţeleg riscurile implicate. Copiilor li se interzice să se joace cu aparatul. Operaţiile de curăţare şi de întreţinere nu vor fi efectuate de copii nesupravegheaţi.)**

Notă

- Nu instalați produsul în incinte unde sunt generate gaze toxice sau gaze care conțin substanțe corozive, precum acizi, substanțe alcaline, solvenți organici sau vopsele. (Nerespectarea acestei avertizări poate duce la producerea unor defecțiuni.)
  Nu instalați produsul în apropierea dormitoarelor. (Nerespectarea acestei avertizări poate duce la plângeri din cauza nivelului de zgomot.)
- Pentru încăperile locuite (de exemplu, dormitoarele), unde se anticipează că zgomotul ambiental din clădire va fi sub 30 dB(A), utilizați conducte disponibile pe piață care au calități de amortizare a zgomotului pe partea aerului de alimentare. (Zgomotul provenit de la produs răsună în interiorul conductelor și poate duce la un zgomot anormal, emis de clapa de aerisire.)
- Instalați grilele pentru aerul de alimentare și aerul evacuat în incinte unde există mai puține șanse să răsune. (Nerespectarea acestei avertizări poate duce la plângeri din cauza nivelului de zgomot.)
- În regiuni reci sau în regiuni cu vânturi puternice, vântul din exterior pătrunde uneori în interior, când funcționarea produsului este oprită. Prin urmare, recomandăm montarea unui capac motorizat la mijlocul distanței dintre conductele cu aer de alimentare și aer evacuat.
- Instalați produsul astfel încât gazul eliminat sau aerul evacuat de la echipamentul și aparatele cu flacără să nu pătrundă din nou în produs.
- În cazul poziției de instalare a capacului exterior, permiteți cel puțin de 3x diametrul conductei prin găurile dintre capacul exterior și conducte, astfel încât aerul evacuat să nu fie amestecat cu aerul de alimentare. (Trebuie asigurată o distanță, de preferat, de cel puțin 450 mm între capacul exterior și conducte.)
- Nu conectați țevile în modurile arătate mai jos. (Nerespectarea acestei avertizări poate duce la scăderea debitului de aer sau la zgomot anormal.)

- Coturi foarte strânse

- Multe coturi

- Cot aflat chiar în apropierea flanșei de conectare a conductei

- Îngustare extremă a diametrului conductei

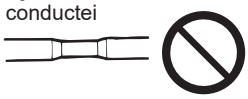

- Utilizați un filtru de aer evacuat care prezintă un filtru din material nețesut.
- Pentru a reduce zgomotul care provine de la evacuarea apei, asigurați-vă că ați conectat supapele de reținere disponibile pe piață la sistemul de conducte de evacuare. Utilizați supapele de control în conformitate cu instrucțiunile lor.
- The opening face of the drain piping edge must have a vertical downward lack of water. Așezați orificiul de la capătul sistemului de conducte de evacuare vertical, cu fața în jos, astfel încât apa să fie golită eficient.
- Asigurați-vă că instalați o conductă de evacuare în mod independent. (Când conectați o conducă de evacuare comună într-un complex de apartamente, aceasta poate provoca refularea conductei.)
- Conducta de la capacul exterior ar trebui să aibă o pantă ascendentă de cel puțin 1/30. (Poate duce la pătrunderea apei de ploaie în interiorul conductei.)

2. Dimensiuni exterioare

■VL-250CZPVU-R-E

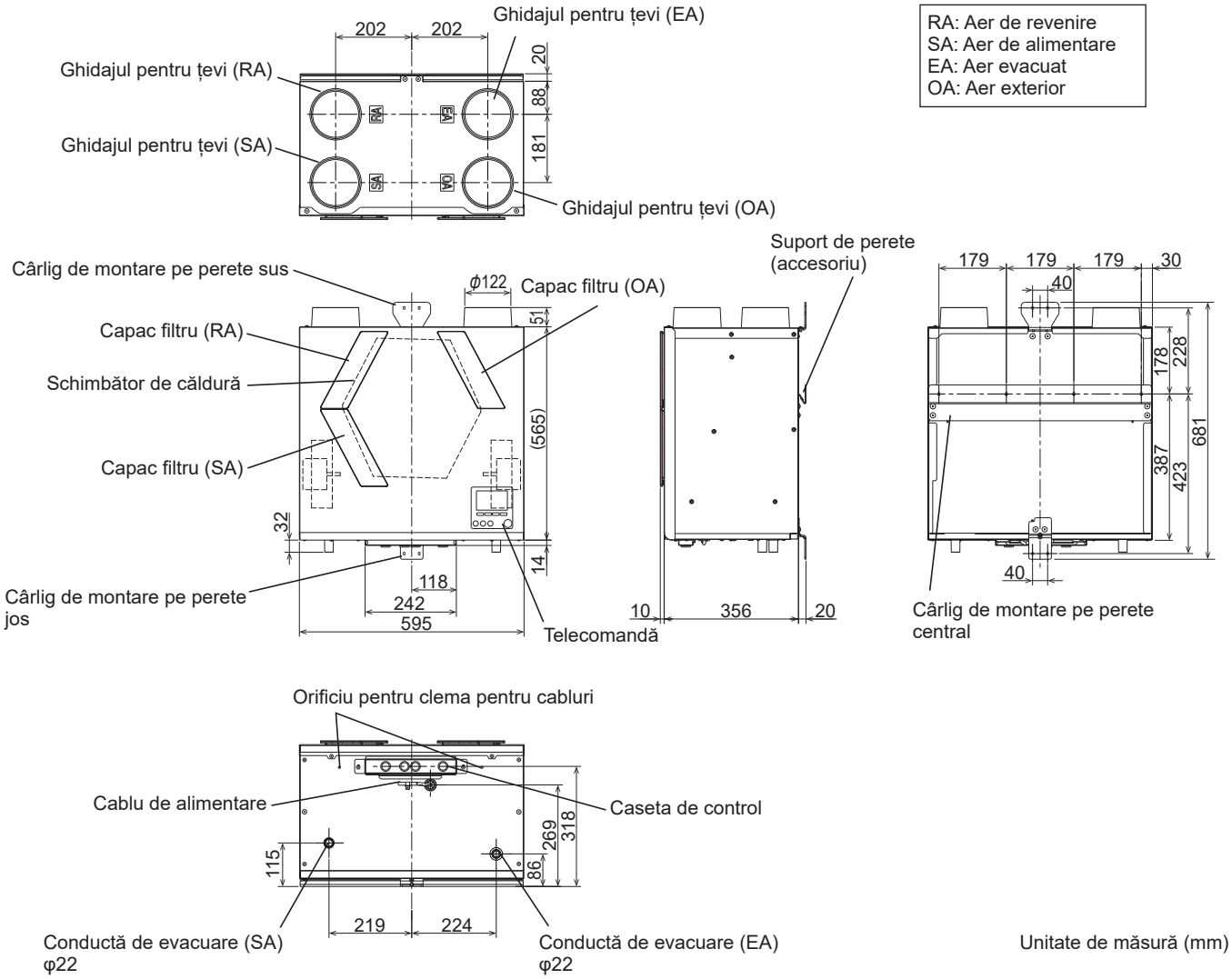

Accesorii

Suport de perete: 1	Cablu de conectare Slim-Lossnay: 1 (100 mm)	Dispozitiv de fixare furtun de golire: 2	Șaibă: 8	Furtun de golire: 1 (250 mm)	Clemă pentru cabluri: 1

■VL-250CZPVU-L-E

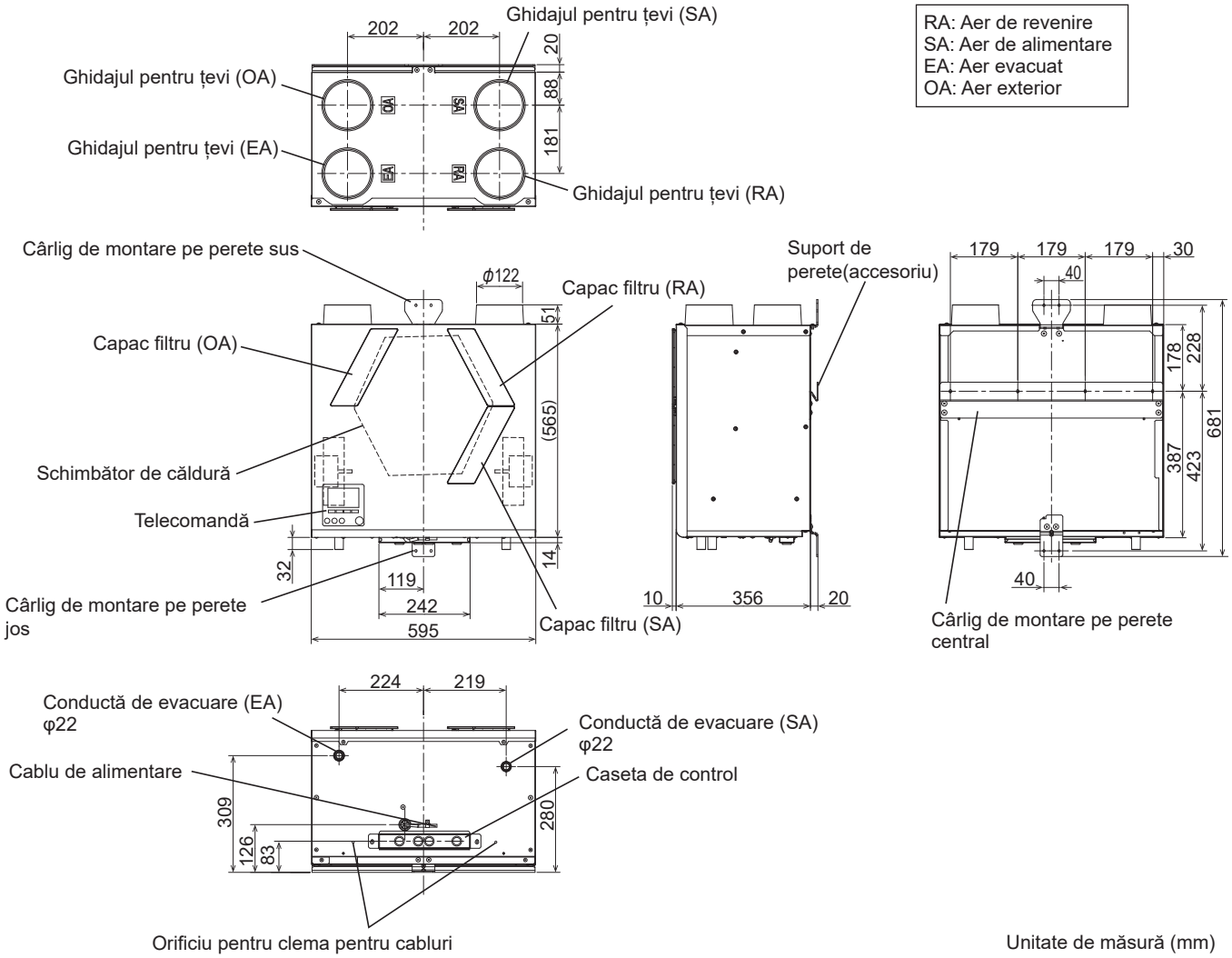

Accesorii

Suport de perete: 1	Cablu de conectare Slim-Lossnay: 1 (100 mm)	Dispozitiv de fixare furtun de golire: 2	Șaibă: 8	Furtun de golire: 1 (250 mm)	Clemă pentru cabluri: 1

■VL-350CZPVU-R-E

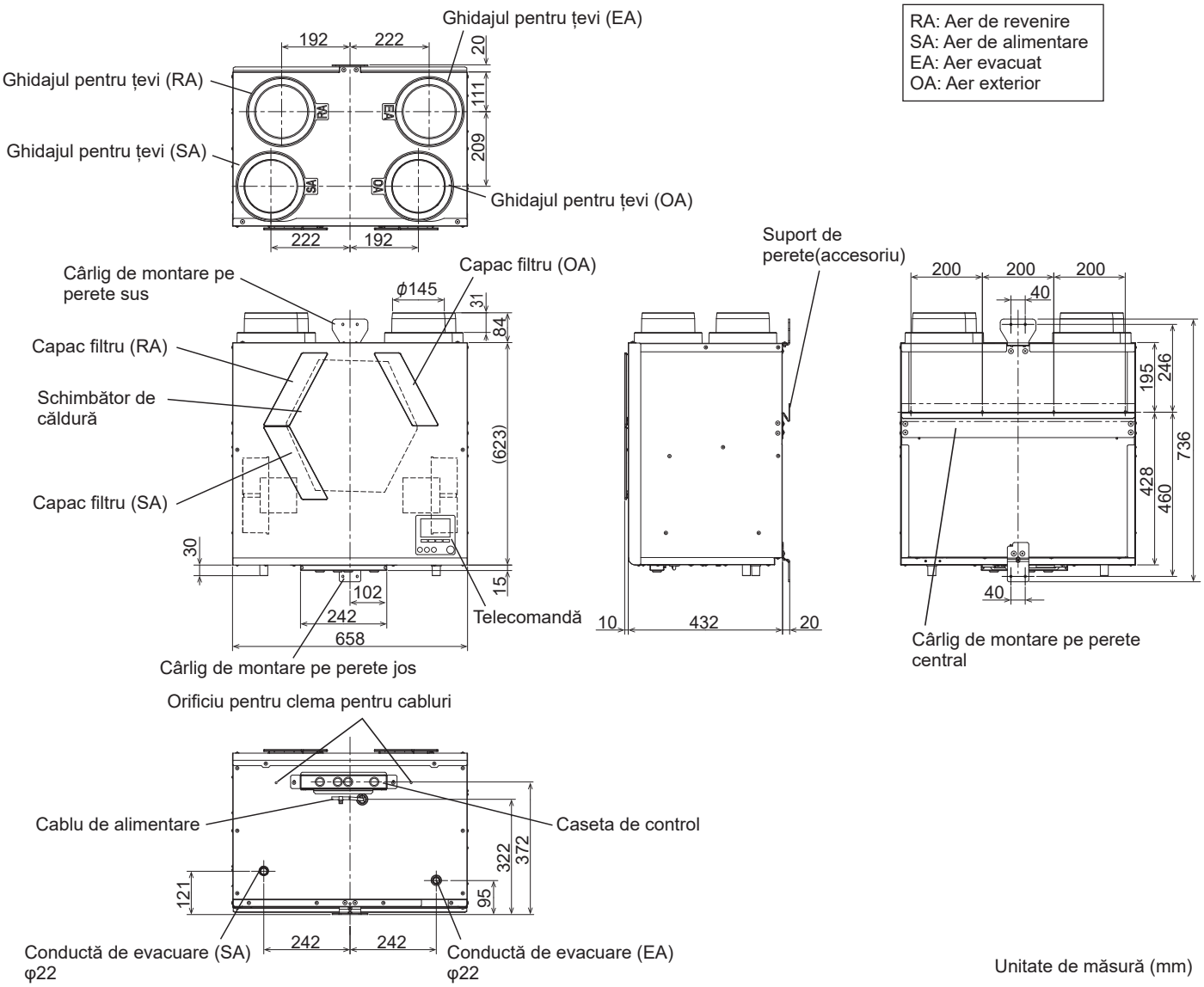

Accesorii

Suport de perete: 1	Cablu de conectare Slim-Lossnay: 1 (100 mm)	Dispozitiv de fixare furtun de golire: 2	Șaibă: 8	Furtun de golire: 1 (250 mm)	Clemă pentru cabluri: 1

■VL-350CZPVU-L-E

RA: Aer de revenire
SA: Aer de alimentare
EA: Aer evacuat
OA: Aer exterior

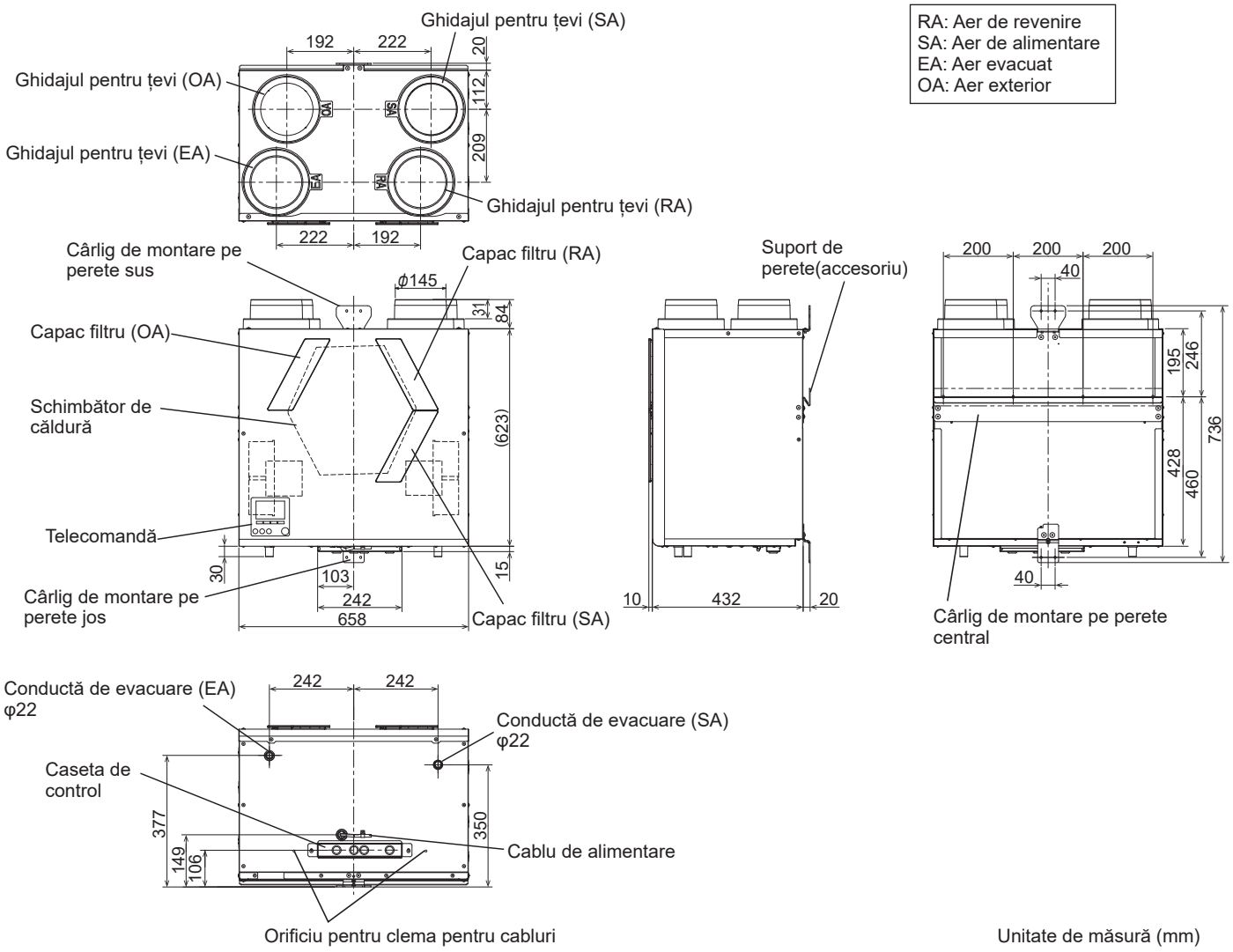

Unitate de măsură (mm)

Accesorii

Suport de perete: 1	Cablu de conectare Slim-Lossnay: 1 (100 mm)	Dispozitiv de fixare furtun de golire: 2	Șaibă: 8	Furtun de golire: 1 (250 mm)	Clemă pentru cabluri: 1

■VL-500CZPVU-R-E

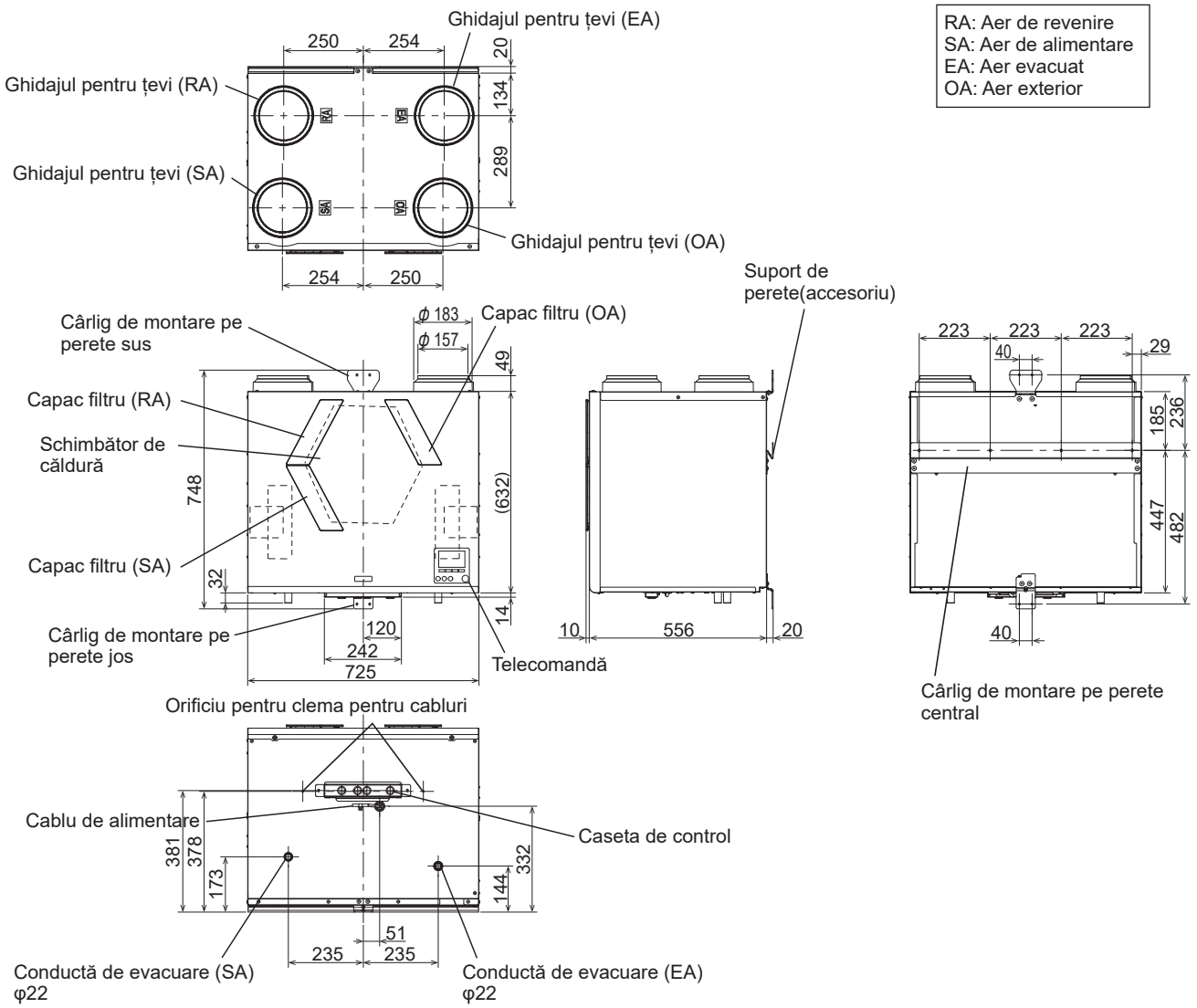

Unitate de măsură (mm)

Accesorii

Suport de perete: 1	Cablu de conectare Slim-Lossnay: 1 (100 mm)	Dispozitiv de fixare furtun de golire: 2	Șaibă: 8	Furtun de golire: 1 (250 mm)	Clemă pentru cabluri: 1
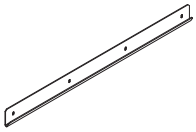				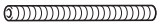	

■VL-500CZPVU-L-E

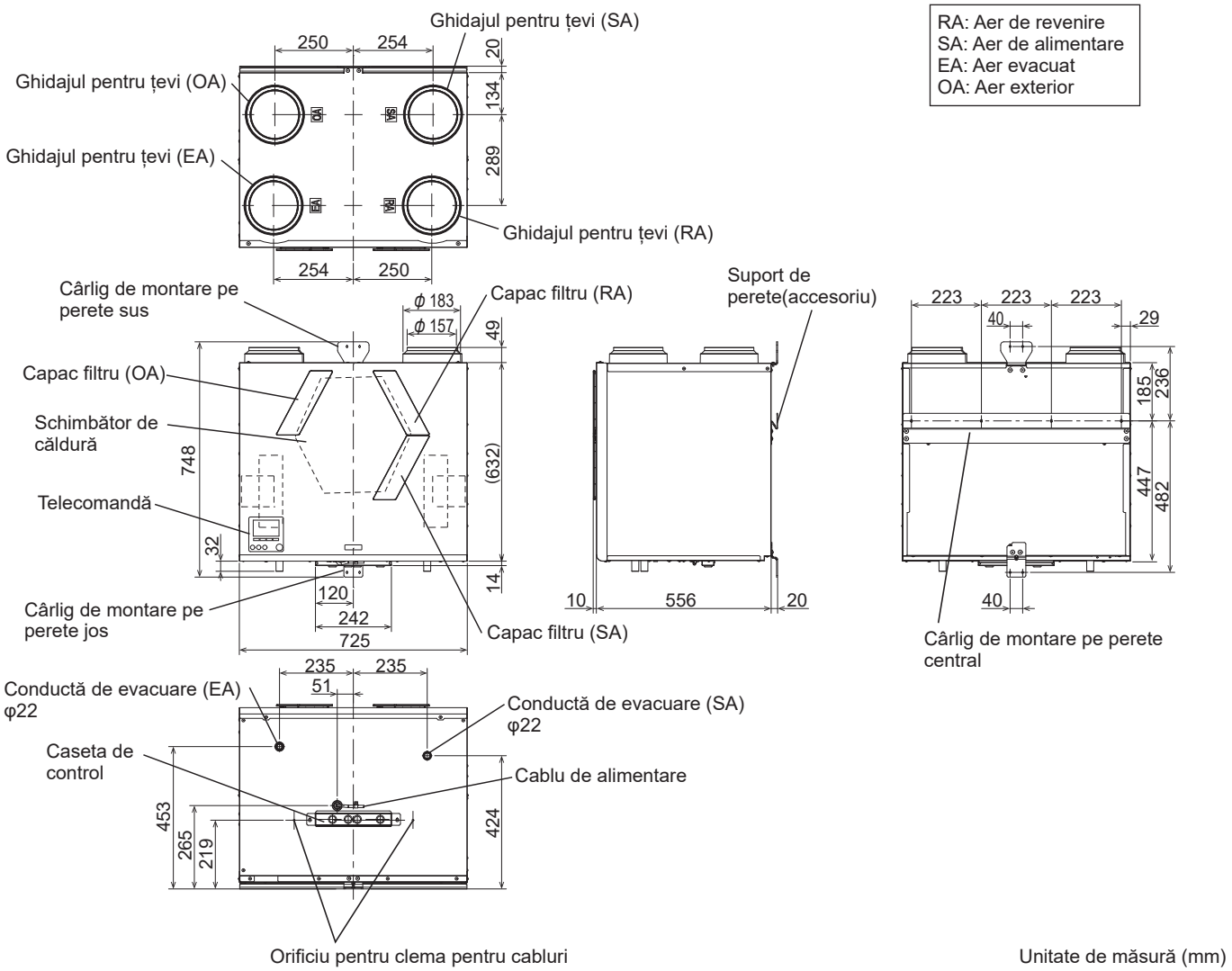

Unitate de măsură (mm)

Accesorii

Suport de perete: 1	Cablu de conectare Slim-Lossnay: 1 (100 mm)	Dispozitiv de fixare furtun de golire: 2	Șaibă: 8	Furtun de golire: 1 (250 mm)	Clemă pentru cabluri: 1

3. Exemplu de instalare standard

3.1 Exemplu de instalare

Notă

- **Asigurați-vă că conexiunea aerului evacuat are două sau mai multe puncte de confluență cu conductele din baie.**
- **În regiunea dvs. pot fi necesare preîncălzitoare și amortizoare electrice.**
- **Atunci când utilizați componente opționale și componente disponibile pe piață, citiți cu atenție instrucțiunile înainte de a le instala.**

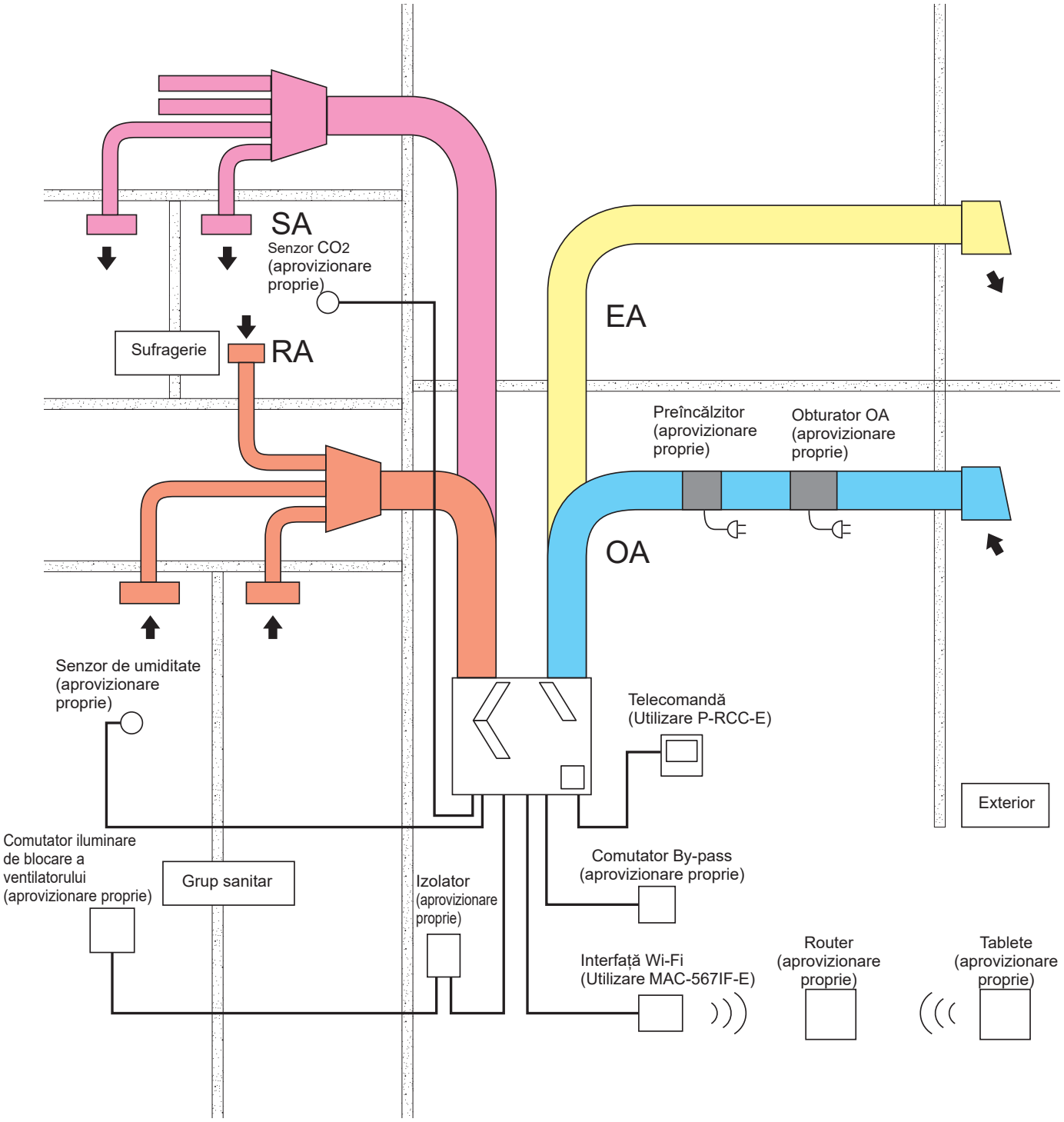

3.2 Spațiul de lucru
(este necesar un spațiu de lucru în jurul produsului)

Acest produs necesită întreținere regulată (curățarea filtrului, înlocuirea pieselor). Pentru lucrările de întreținere, poziționați produsul departe de orice obstacole.

■VL-250CZPVU-R-E

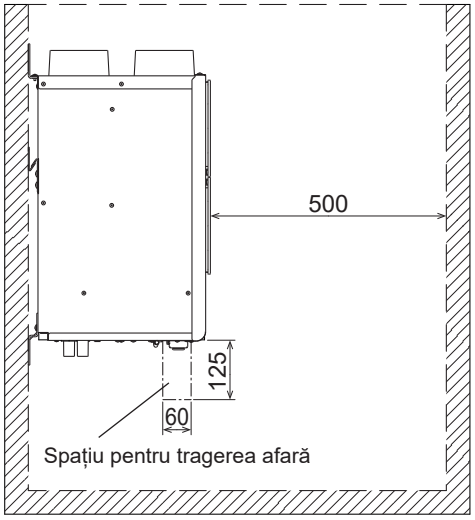

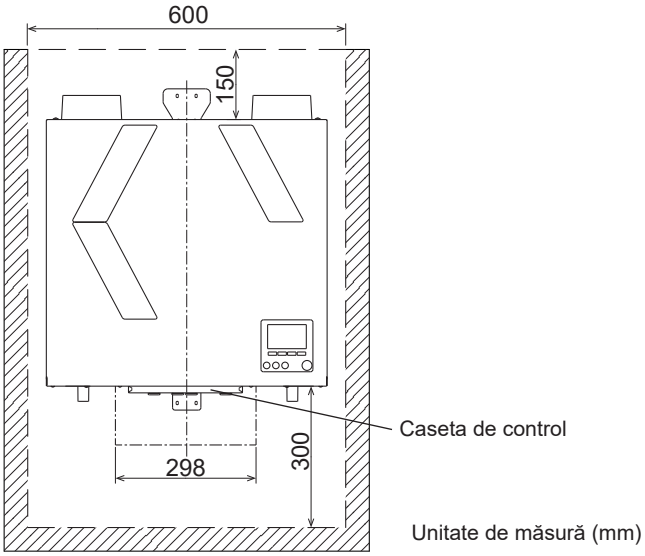

■VL-250CZPVU-L-E

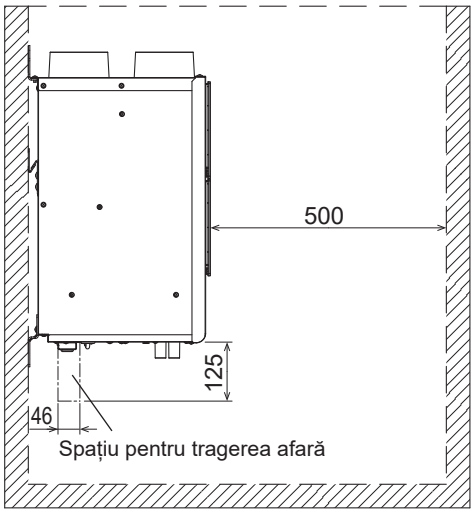

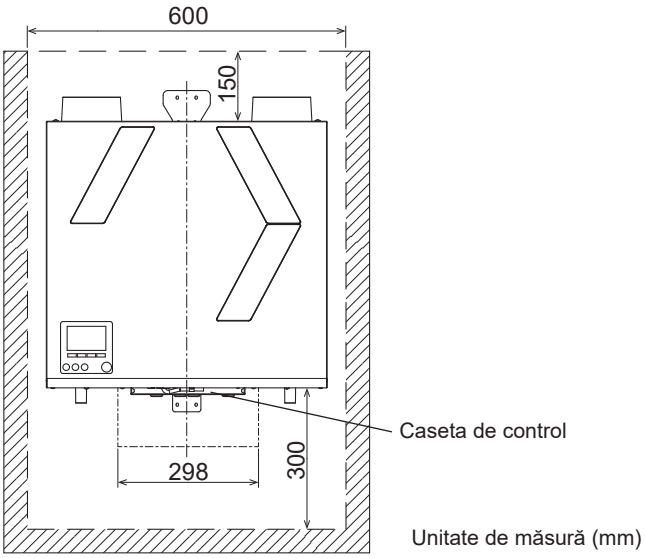

Notă

- **Asigurați o distanță de aproximativ 2 mm de la fețele laterale ale produsului și până la orice alte obstacole. (Dacă nu se asigură o distanță suficientă, lucrările de întreținere nu vor putea fi efectuate. În plus, pot rezulta vibrații.)**
- **Asigurați un spațiu sub produs pentru retragerea casetei de control. (Dacă nu se asigură un spațiu suficient, lucrările de întreținere nu vor putea fi efectuate.)**

■VL-350CZPVU-R-E

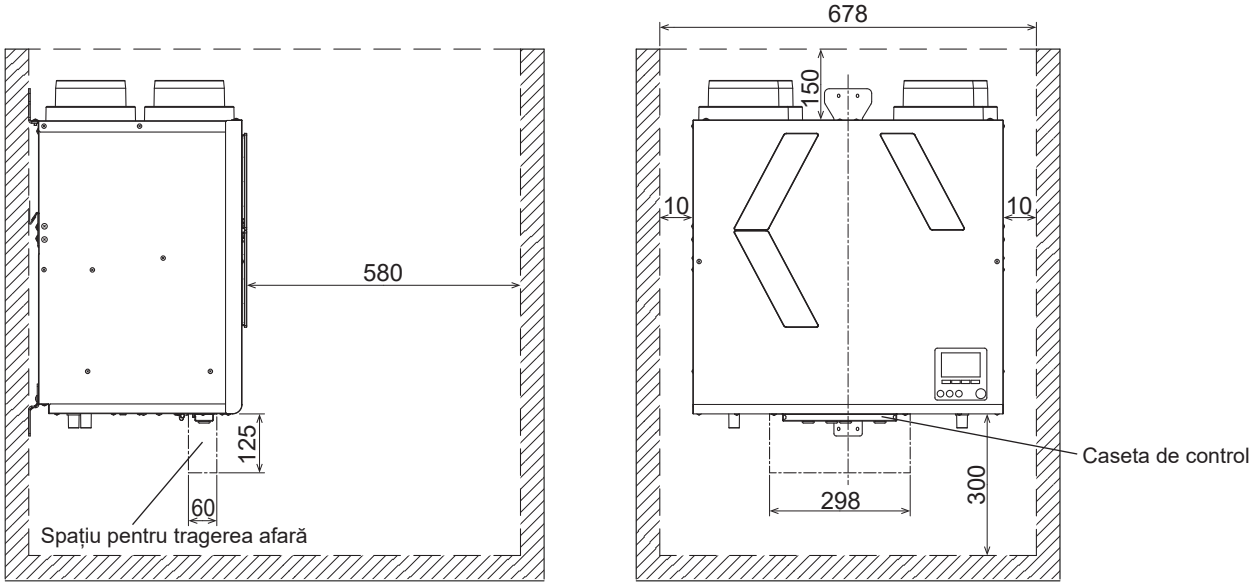

Unitate de măsură (mm)

■VL-350CZPVU-L-E

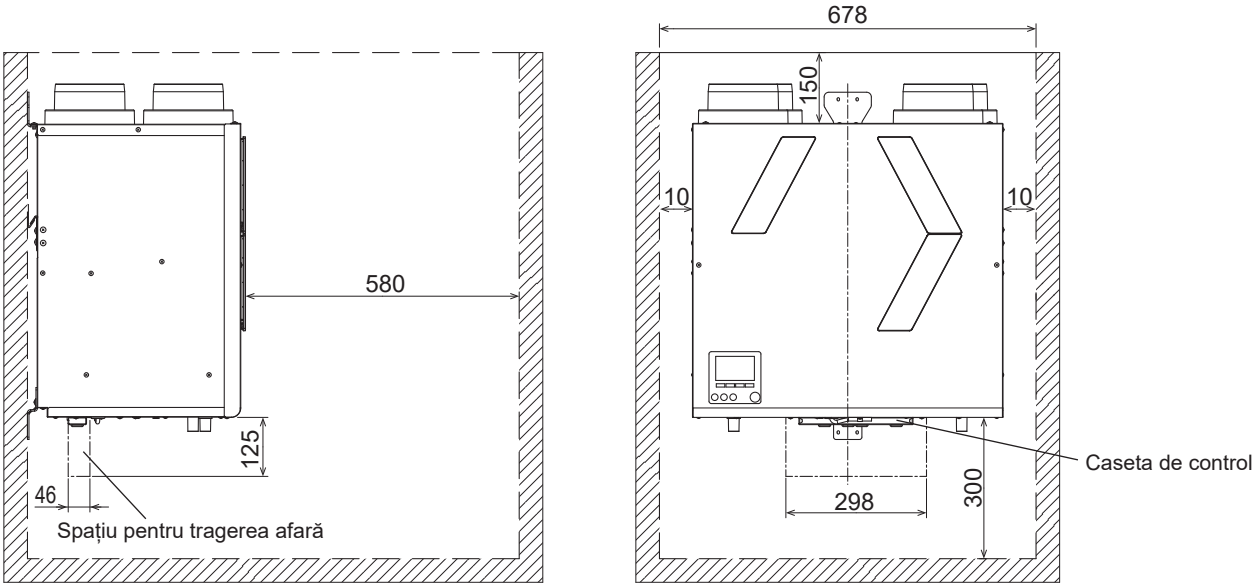

Unitate de măsură (mm)

Notă

- **Asigurați o distanță de aproximativ 10 mm de la fețele laterale ale produsului și până la orice alte obstacole. (Dacă nu se asigură o distanță suficientă, lucrările de întreținere nu vor putea fi efectuate. În plus, pot rezulta vibrații.)**
- **Asigurați un spațiu sub produs pentru retragerea casetei de control. (Dacă nu se asigură un spațiu suficient, lucrările de întreținere nu vor putea fi efectuate.)**

■VL-500CZPVU-R-E

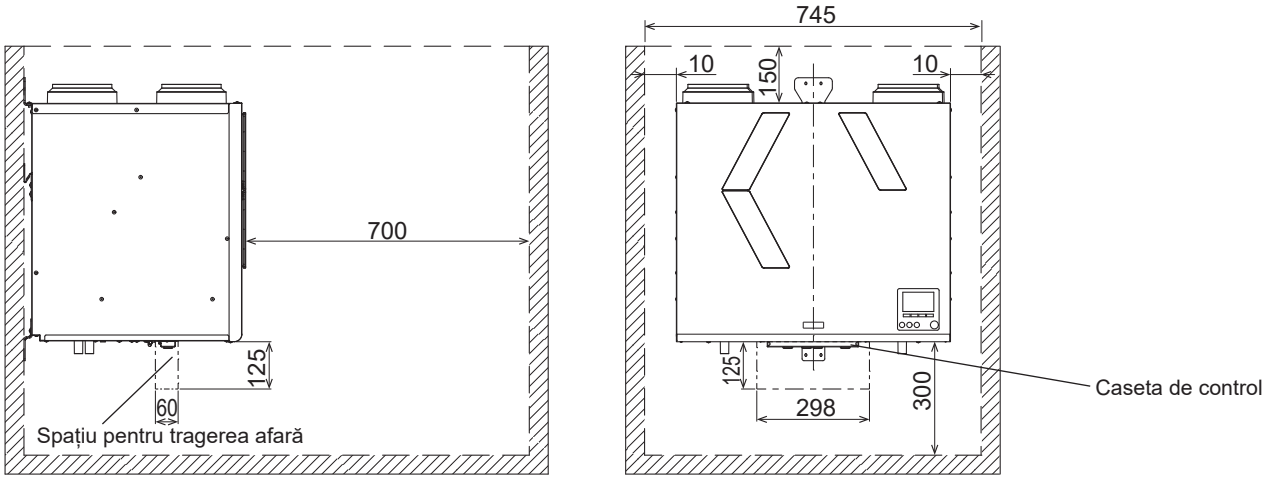

Unitate de măsură (mm)

■VL-500CZPVU-L-E

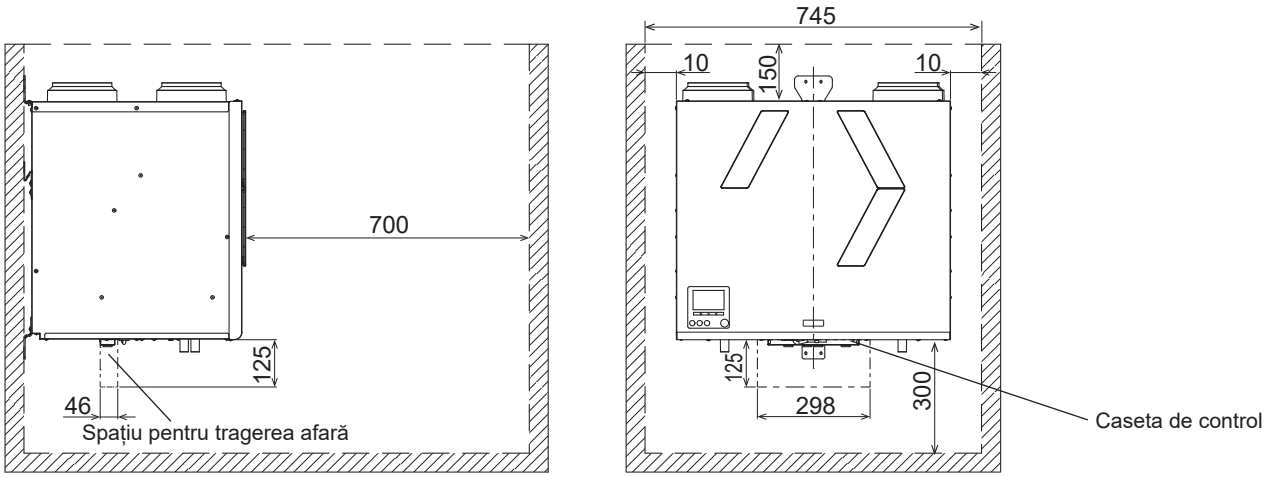

Unitate de măsură (mm)

Notă

- **Asigurați o distanță de aproximativ 10 mm de la fețele laterale ale produsului și până la orice alte obstacole. (Dacă nu se asigură o distanță suficientă, lucrările de întreținere nu vor putea fi efectuate. În plus, pot rezulta vibrații.)**
- **Asigurați un spațiu sub produs pentru retragerea casetei de control. (Dacă nu se asigură un spațiu suficient, lucrările de întreținere nu vor putea fi efectuate.)**

4. Procedura de instalare

AVERTIZARE

Selectați un loc suficient de solid pentru a susține produsul și instalați produsul în siguranță.
În cazul în care cad componente, se pot produce leziuni.

ATENȚIE

Instalați produsul pe partea interioară a stratului izolator/ stratului etanș la aer.
Atunci când produsul este instalat pe partea exterioară a stratului izolator termic, temperatura aerului din schimbătorul de căldură va scădea și se va forma condens, ceea ce va duce la udarea podelei.

Produsele trebuie atașate la o suprafață verticală.
Este posibil ca produsele să nu fie montate corespunzător și ar putea provoca deformarea produsului.

Transportul și instalarea produsului se efectuează de două sau mai multe persoane.
Căderea produsului poate cauza deteriorarea produsului sau rănirea unor persoane.

Purtați mănuși când efectuați instalarea.
Nerespectarea acestei avertizări poate duce la accidentare.

Notă

- Produsul a fost conceput pentru montarea pe perete, dar numai pe un perete solid. (Rezistența peretelui trebuie să fie de peste 250 kg/m^2.)
- Un perete din plăci de ipsos sau gips-carton nu va fi suficient de rezistent.

4.1 Suport de perete

Fixați suportul de perete (inclus) pe perete, asigurându-vă că este amplasat orizontal. Marcați punctele de fixare prin orificiile existente ale suportului și apoi strângeți cu șuruburi (diametru normal de 4 mm), asigurându-vă în același timp că partea de blocare se află dedesubt.

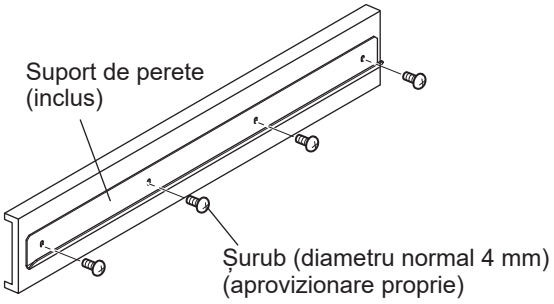

4.2 Montarea produsului

ATENȚIE

Nu transportați cu un ghidaj pentru țevi.
Nerespectarea acestei avertizări poate duce la deteriorarea ghidajului țevii.

Nu poziționați produsul direct pe podea.
Nerespectarea acestei avertizări poate duce la deteriorarea conductei de evacuare și a casetei de control.

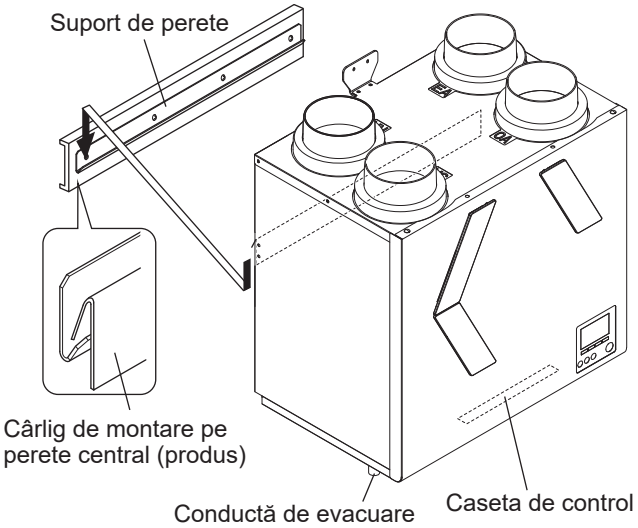

4.3 Fixarea produsului

ATENȚIE

Instalați produsul pe perete în plan orizontal. (circa ±1°)
Scurgerile de apă din produs ar putea duce la deteriorarea podelei.

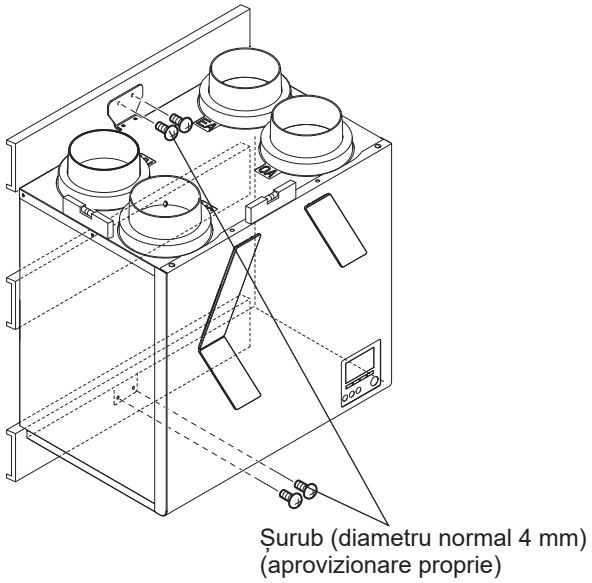

Notă

- Folosiți o șaibă (inclusă), atunci când există un spațiu între suprafața atașată și cârlige.

4.4 Conectarea conductei

4.4.1 Sistemul de conducte

⚠ AVERTIZARE

Instalați conductele pe partea interioară a stratului izolator/stratului etanș la aer.
Atunci când produsul este instalat pe partea exterioară a stratului izolator termic, temperatura aerului cald recuperat va scădea și se va forma condens, ceea ce va duce la udarea podelei.

Asigurați sistemul de conducte cu benzi de fixare disponibile pe piață, cu bandă din aluminiu etc. pentru a nu permite slăbirea sistemului de conducte.
Instalați sistemul de conducte exterior de la produs astfel încât să fie înclinat cu pantă descendentă de cel puțin 1/30 spre exterior.
Nerespectarea acestei avertizări poate duce la pătrunderea ploii, la electrocutare/incendiu sau la deteriorarea proprietății.

Sistemul de conducte ar trebui instalat astfel încât să nu se aplice nicio sarcină asupra ghidajului pentru țevi.
Nerespectarea acestei avertizări poate cauza defecțiuni la nivelul amortizorului.

Notă

- La evacuarea aerului dintr-o baie, utilizați conducte dintr-un material care nu permite scurgerea apei.
- La utilizarea conductelor din PVC sau din metal pentru conductele SA, asigurați-vă că ați conectat conducte cu amortizor înainte de grilă.
- Conducta de evacuare din baie și ghidajul pentru țevi trebuie etanșate cu un material de etanșare.
- Când utilizați material de etanșare, aveți grijă să nu permiteți îndepărtarea acestuia de pe conducte. (În caz contrar, banda de aluminiu s-ar putea coji.)
- Înainte de a conecta conductele, asigurați-vă că nu există așchii de metal sau alte corpuri străine (de exemplu, hârtie sau vinil) în interiorul conductelor sau al produsului.

■VL-250CZPVU-R-E
■VL-250CZPVU-L-E

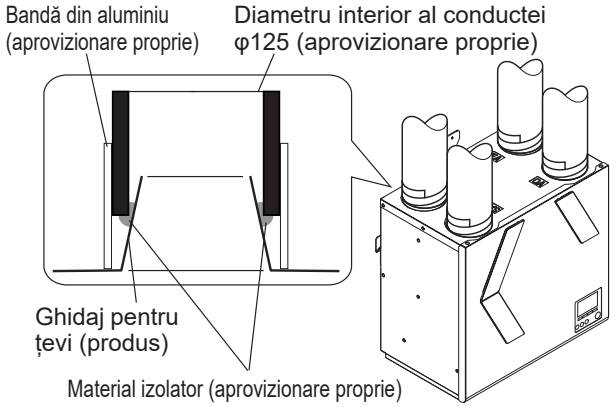

■VL-350CZPVU-R-E
■VL-350CZPVU-L-E

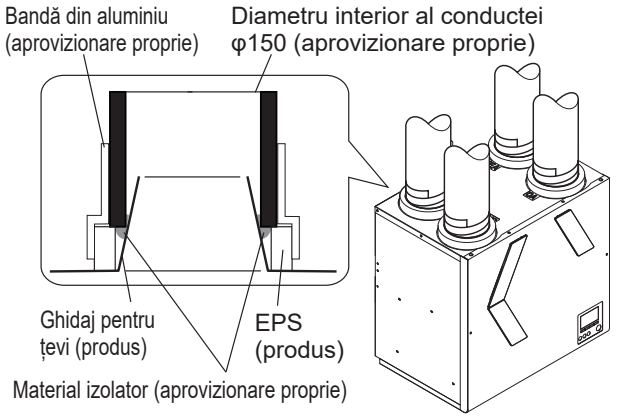

■VL-500CZPVU-R-E
■VL-500CZPVU-L-E

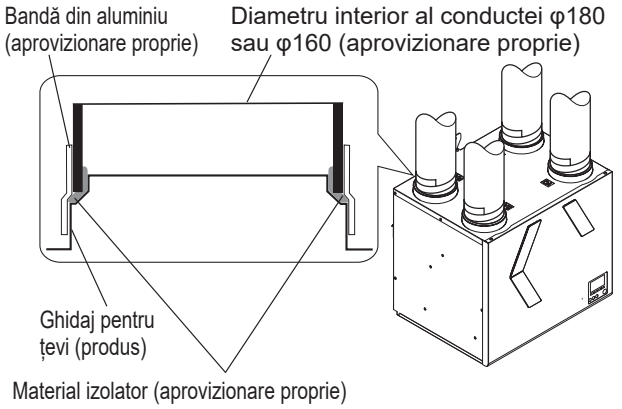

4.4.2 Izolarea conductelor

ATENȚIE

Pentru a preveni formarea de condens, izolați conductele și ghidajul pentru țevi. (vată de sticlă 25 mm sau echivalent)
Asigurați-vă că ați izolat până la baza ghidajului pentru țevi.

În cazurile în care se preconizează că produsul nu va fi utilizat o lungă perioadă de timp, izolați inclusiv conductele pentru RA (aer de revenire). (adică nu funcționează timp de 24 de ore).
Umiditatea interioară poate conduce la apariția condensului deoarece temperatura părților expuse poate scădea în timpul iernii.

■VL-250CZPVU-R-E
■VL-250CZPVU-L-E

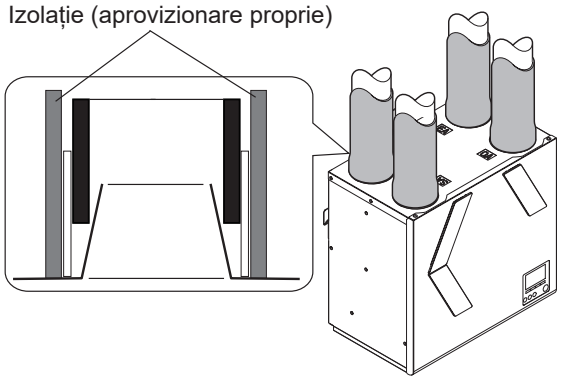

■VL-350CZPVU-R-E
■VL-350CZPVU-L-E

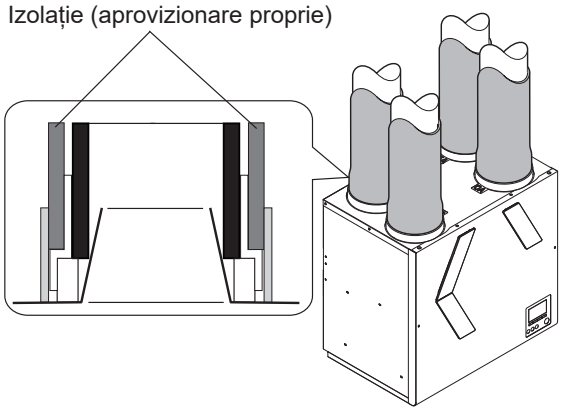

■VL-500CZPVU-R-E
■VL-500CZPVU-L-E

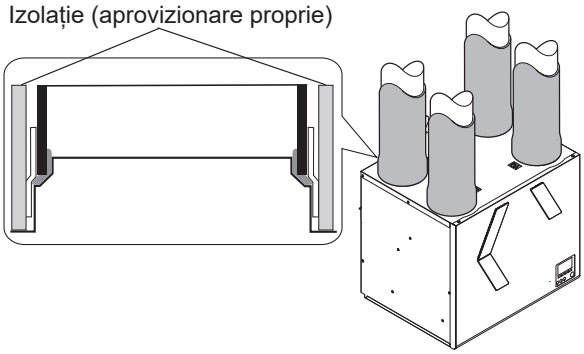

Notă

- Aplicați izolația astfel încât banda de aluminiu să nu fie expusă.

4.5 Conectarea sistemului de conducte de evacuare

⚠ ATENȚIE

Asigurați-vă că ați conectat sistemul de conducte de evacuare conform procedurii următoare pentru a împiedica înghețul și formarea de condens pe suprafața sistemului de conducte.

- Conectați sistemul de conducte de evacuare pe partea interioară a stratului izolator
  Izolați sistemul de conducte de evacuare până sus, la capătul sistemului de conducte
- Nu lăsați capătul sistemului de conducte de evacuare să fie cufundat în canalele de scurgere a apei de ploaie etc.
  (Când ninge abundent, canalul de scurgere al apei de ploaie îngheață, iar apa evacuată nu este eliminată, cauzând scurgerea apei din produs.).

Acest produs are două conducte de evacuare pentru EA și SA.

EA înseamnă partea de aer evacuat, SA înseamnă partea cu aerul de alimentare.

Conducta de evacuare EA: Sistemul de conducte necesar
Conducta de evacuare SA: În funcție de temperatură și umiditate, consultați următoarele condiții.

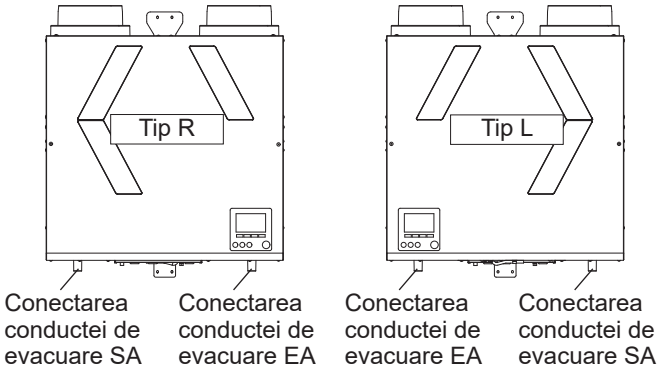

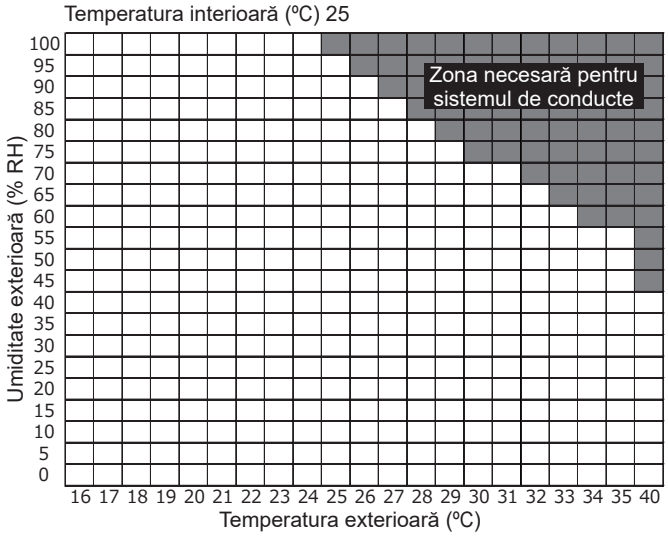

4.5.1 Metoda de conectare a furtunului de golire (conducta de evacuare EA)

1) Conectați în siguranță accesoriile furtunului de golire la baza portului de conectare.
   Fixați în siguranță brățara accesorie a furtunului, strângând cu o șurubelniță cu cap plat. (În caz contrar, pot rezulta scurgeri de apă.)
2) Conectați un capăt al furtunului de golire la conducta de evacuare disponibilă pe piață (conductă de evacuare pentru construcții: țeavă din PVC dur (diametru exterior: φ22)).
   Fixați în siguranță brățara accesorie a furtunului, strângând cu o șurubelniță cu cap plat.
3) Conectați conducta de evacuare astfel încât să aibă cel puțin trei grade de înclinare descendentă față de partea inferioară a unității. (În caz contrar, pot rezulta scurgeri de apă.)
4) Asigurați-vă că ați conectat supapele de control disponibile pe piață. Pentru modul de utilizare, urmați instrucțiunile furnizate pentru acestea. (Dacă acestea nu sunt corect utilizate, pot rezulta scurgeri de apă.)

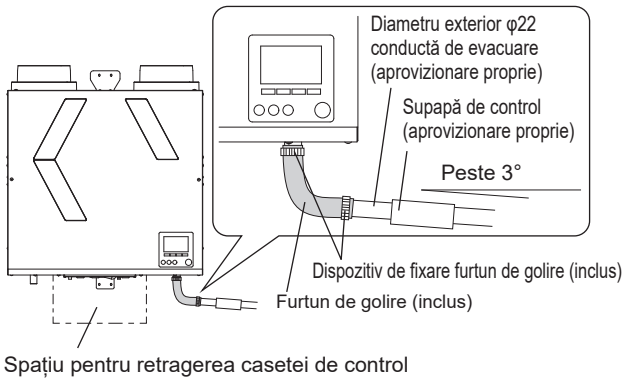

Notă

- Nu cuplați furtunurile de golire cu porturile de conectare la evacuare. (În caz contrar, operațiile de întreținere nu pot fi efectuate.)
- Nu amplasați sistemul de conducte de evacuare în apropierea spațiului pentru retragerea casetei de control. (în cazul în care caseta de control nu poate fi trasă afară, nu se vor putea efectua operațiile de întreținere a produsului.)

4.5.2 Metoda de conectare a furtunului de golire (conducta de evacuare SA)

1) Extrageți capacul de evacuare din portul de conectare al conductei de evacuare SA. Capacul este fixat cu bandă.
2) Conectați sistemul de conducte, urmând aceleași proceduri ca și în cazul conductei de evacuare EA.
   Furtunurile de golire nu sunt incluse; contactați distribuitorul sau contractantul.

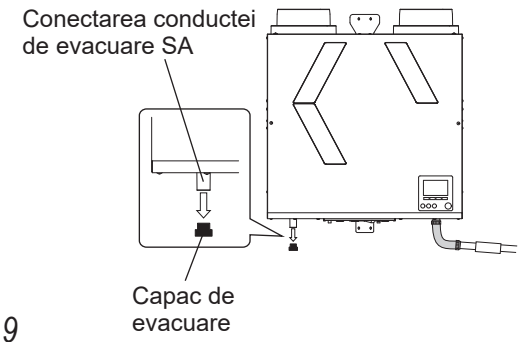

5. Lucrări la sistemul electric

⚠ AVERTIZARE

Lucrările la sistemul electric trebuie efectuate în siguranță de către un contractant în domeniul electric profesionist (electrician calificat în mod adecvat) în conformitate cu dispozițiile interne referitoare la cablare și cu standardele tehnice privind echipamentul electric.
Conexiunile slabe și lucrările defectuoase efectuate la sistemul electric pot provoca electrocutare sau incendiu.

Utilizați energie electrică de 220-240 V c.a.
Nerespectarea acestei avertizări poate duce la incendiu, electrocutare sau deteriorarea plăcilor cu circuite imprimate.

Aveți grijă să instalați cablul de legare la masă.
Avarierea produsului și pierderile electrice pot cauza electrocutare.

⚠ ATENȚIE

Trebuie instalat un izolator pentru sursa de alimentare.
Instalați-l într-o poziție în care izolatorul nu va fi udat de apa de pe cablul de alimentare atunci când picură condensul de pe suprafața exterioară a produsului.

Instalați un izolator într-o poziție în care cablul de alimentare poate fi înlocuit atunci când este deteriorat.
În caz contrar, cablul de alimentare nu poate fi înlocuit.

În cazul în care cablul de alimentare este deteriorat, acesta trebuie înlocuit de către producător, de agentul de service sau de către persoane cu calificări similare, pentru a evita un pericol.

Asigurați-vă că ați conectat corect cablurile, conform diagramei de cablare.
Conectarea necorespunzătoare poate cauza defecțiuni.

Vă rugăm să înțelegeți că cheltuielile suferite privind lucrările de recuperare care au legătură cu următoarele defecțiuni trebuie suportate de contractant.

5.1 Utilizarea standard

Cablu de alimentare (produs)

- LS (cablu negru) înseamnă comutator activ pentru bucătărie și baie. Când utilizați LS, îndepărtați tubul de protecție.

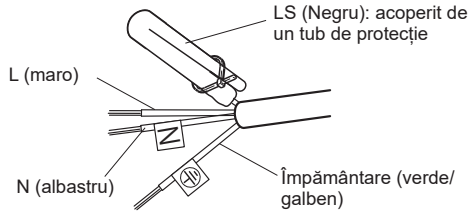

- Exemplu de cablare (pentru comutatoarele pentru bucătărie și baie)

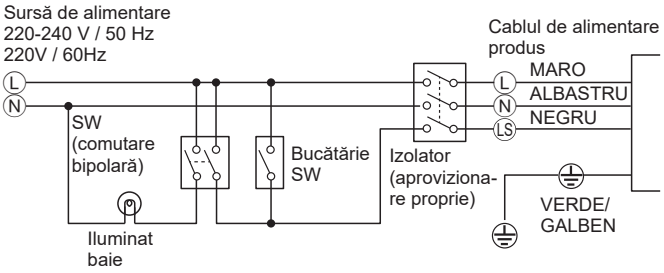

⚠ ATENȚIE

Nu conectați o sarcină cum ar fi iluminarea la intrarea comutatorului activ.
Acest lucru ar putea cauza defectarea produsului.

Notă

- Când comutatorul este pornit, placa cu circuite asigură 30 mA. Dacă utilizați capacitatea minimă de încărcare de 10 mA, numărul maxim de comutatoare care pot fi utilizate pentru intrarea comutatorului activ este de 3 bucăți.
- În ceea ce privește metoda de setare a modului Boost (Purge) (Amplificare (Suflare)), consultați secțiunea 6.4.5.3 Live switch (Comutatorul activ). La setările implicite din fabrică, comutatorul activ nu va funcționa doar prin conectarea LS.

5.2 Utilizarea conexiunii dispozitivului extern

Conectați fiecare cablu pentru dispozitive externe la placa de control, în conformitate cu modul prezentat mai jos.

1) Scoateți 2 șuruburi. Trageți caseta de control. (Se oprește în mijloc)

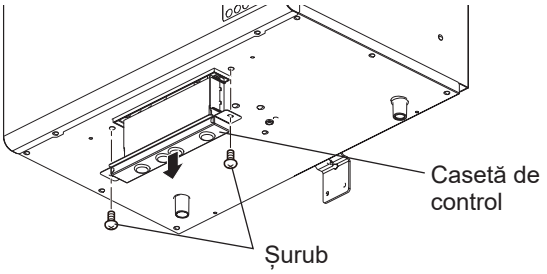

2) Scoateți o folie de izolație. (Aveți grijă la proeminențele de pe ambele părți ale casetei de control)

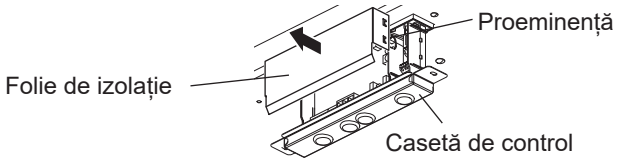

3) Conectați cablurile.

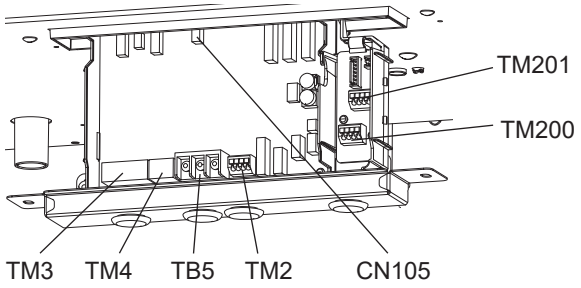

CN 105: IT interconectare Wi-Fi

TM200 1(+,–): Analog input 1 (Intrare analogică 1) pentru senzorul 0-10 V
2(+,–): Analog input 2 (Intrare analogică 2) pentru senzorul 0-10 V

TM201 ①-②: Contact fără tensiune pentru comutator by-pass
③-④: Contact fără tensiune pentru comutator de amplificare

TM2: Cablu de conectare Slim-Lossnay

TM3: Ieșire semnal
(Preîncălzitor, defecțiune, monitorizare funcționare)

TM4: Acționați cu ajutorul telecomenzii
Vă rugăm să utilizați P-RCC-E (cablu opțional)

TB5: Nu este utilizat

4) Faceți o tăietură în cuzinet. Treceți apoi cablul dispozitivului extern prin cuzinet.
Atașați folia de izolație pe caseta de control.
Introduceți caseta de control în produs, atașați două șuruburi. (Nu uitați să introduceți folia de izolație)
Legați cablurile dispozitivului extern cu o clemă pentru cabluri (inclusă) și atașați-o sub produs. (Se recomandă să fie instalată în mod flexibil, astfel încât să nu fie încărcată din exterior.)

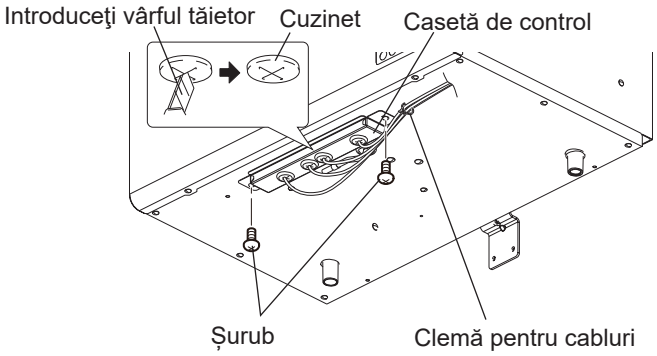

5.2.1 Diagrama pentru placa de control

Placă de circuit de control **Placă de circuit interfață semnal (VL-40S)**

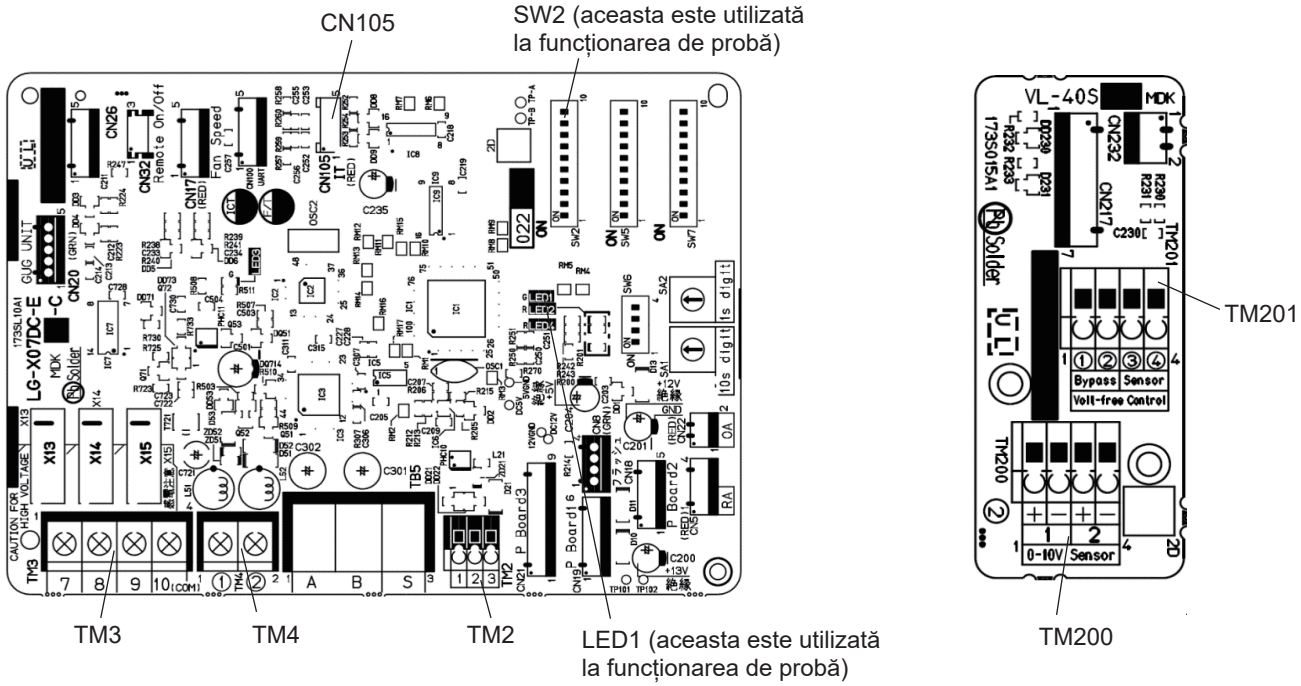

5.2.2 Specificații și funcții ale conexiunii bornei

Bornă			Categorie	Nu	Intrare/ieșire	Regim nominal bornă	Cerință de selectare		Exemplu de cablare	Explicația setării
							Diametrul și lungimea firelor	Senzor, comutator etc.,		
TM200	1	+	Intrare analogică (pentru senzor)	1	Intrare	Max: 10 V cc Polaritate	0,5 mm² - 0,75mm²	0-10 V cc	fig 1	Secțiunea *6.4.5.2*
		-								
	2	+	Intrare analogică (pentru senzor)	2	Intrare					
		-								
TM201	①		Contact fără tensiune (pentru comutator by-pass)		Intrare	Fără polaritate	0,5 mm² - 0,75mm²	Regim nominal de contact: 15 V cc, 0,1 A Sarcina min. aplicabilă: 1 mA	fig 2	Secțiunea *6.4.5.4*
	②									
	③		Contact fără tensiune (pentru comutator de amplificare)							
	④									
TM2	1		Blocare Slim-Lossnay		Intrare	Fără polaritate	0,5 mm² - 1,5mm² * A se vedea manualul dispozitivului extern (Slim).	—	fig 3	—
	2									
	3									
TM3	7		Semnal de contact fără tensiune pentru monitorizare By-pass sau semnal preîncălzitor		Ieșire	Max: 24 V cc, 1 A Min: 5 V cc, 0,1 A Fără polaritate	0,5 mm² - 0,75mm²	Max: 24 V cc, 1 A Min: 5 V cc, 0,1 A	fig 4	Secțiunea *6.5.1*
	8		Semnal de contact fără tensiune pentru monitorizarea defecțiunii sau semnal obturator extern							
	9		Semnal de contact fără tensiune pentru monitorizarea funcționării (ventilator de evacuare, ventilator de alimentare sau postîncălzitor)							
	10		Uzual							
TM4	①		Telecomandă		Intrare/ieșire	Fără polaritate	0,3 mm² Max. 200 m	—	fig 5	—
	②									
CN105			IT interconectare Wi-Fi		Intrare/ieșire	—	—	—	fig 6	—

⚠ AVERTIZARE

Asigurați-vă că ați instalat dispozitive de siguranță care nu sunt prevăzute cu funcții de revenire automată pe încălzitoarele pentru conducte (preîncălzitoare pentru aerul de alimentare, postîncălzitoare pentru aerul de alimentare). Nu alimentați încălzitoarele pentru conducte cu electricitate direct de la produs.
Nerespectarea acestei avertizări poate duce la incendiu.

Atunci când utilizați încălzitoare pentru conducte (preîncălzitoare pentru aerul de alimentare, postîncălzitoare pentru aerul de alimentare) care nu sunt prevăzute cu funcții de control al temperaturii, alegeți încălzitoare pentru conducte cu o capacitate adecvată, în concordanță cu fluxul de aer care trece prin încălzitoare.
Nerespectarea acestei avertizări poate duce la incendiu, deoarece încălzitoarele se vor supraîncălzi dacă fluxul de aer este prea mic în comparație cu capacitatea încălzitoarelor.

⚠ ATENȚIE

Poziționați încălzitoarele pentru conducte (preîncălzitoare pentru aerul de alimentare, postîncălzitoare pentru aerul de alimentare) la o distanță de cel puțin 2 m față de produs.
Nerespectarea acestei avertizări poate duce la deteriorarea produsului din cauza preîncălzirii efectuate de încălzitoare.

Notă

- Alegeți încălzitoare pentru conducte (preîncălzitoare pentru aerul de alimentare, postîncălzitoare pentru aerul de alimentare) care să fie conforme cu legile, reglementările și standardele administrațiilor locale. Alegeți încălzitoare pentru conducte care au marcajul CE.
- Instalați disjunctoare cu împământare în cazul încălzitoarelor pentru conducte (preîncălzitoare pentru aerul de alimentare, postîncălzitoare pentru aerul de alimentare) în conformitate cu legile, reglementările și standardele aferente.
- Nu utilizați încălzitoare pentru conducte (preîncălzitoare pentru aerul de alimentare, postîncălzitoare pentru aerul de alimentare) în afara volumului de aer setat.
  - În cazul în care capacitatea încălzitorului este prea mare, încălzitoarele pot porni sau se pot opri frecvent.
  - În cazul în care capacitatea încălzitorului este prea mică, este posibil ca aerul să nu fie încălzit.
- Asigurați-vă că ați verificat funcționarea odată cu punerea în funcțiune după ce ați verificat dacă încălzitoarele pentru conducte (preîncălzitoare pentru aerul de alimentare, postîncălzitoare pentru aerul de alimentare) și produsul sunt conectate electric și dacă funcțiile produsului sunt setate.
- În cazul în care modul de ventilație este setat la Auto în timp ce funcțiile de preîncălzire sunt utilizate pentru încălzitoarele pentru conducte (preîncălzitoare pentru aerul de alimentare, postîncălzitoare pentru aerul de alimentare), modul de funcționare poate fi setat la funcția de ventilație by-pass.
- Atunci când produsul este blocat cu echipamente de aer condiționat (Mr. Slim), intrarea aerului de alimentare și ieșirea aerului de alimentare din preîncălzitoare sunt oprite în timp ce echipamentele de aer condiționat se dezgheață.
- În următoarele cazuri, anumite coduri de eroare sunt afișate pe ecranul „Error information” (Informații referitoare la erori).
  - Ulterior se transmite semnalul de monitorizare a defecțiunii.
  - Termistorul OA detectează o temperatură de peste 15°C în decurs de 15 minute de la pornirea preîncălzitorului.
  - Termistorul OA detectează o temperatură de -10°Csau mai scăzută, în decurs de 60 de minute de la pornirea preîncălzitorului.

fig 1

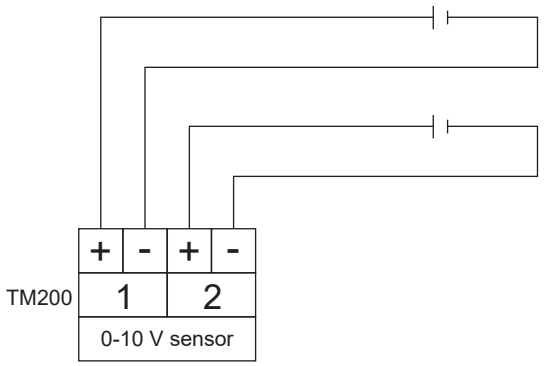

Unitatea poate fi acționată de la sursa de alimentare DC de la dispozitivele externe.

Notă

- Conectarea necorespunzătoare poate cauza defecțiuni ale dispozitivului extern.
- Asigurați-vă că ați confirmat polaritatea.
- Asigurați-vă că ați conectat corect cablurile electrice.
- Blocul de conexiuni are atașat un sigiliu la nr. 2. Când utilizați nr. 2, îndepărtați sigiliul.

fig 2

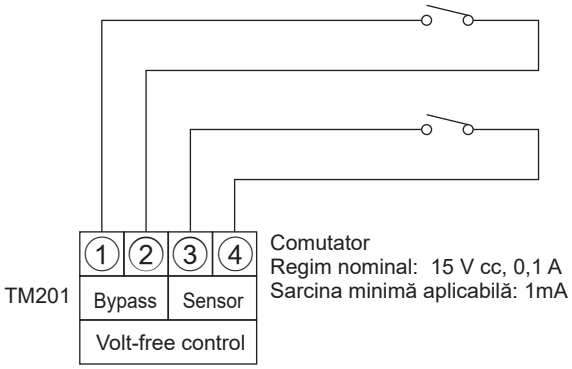

Contact fără tensiune
Contactul ON (închis) devine intrare, iar contactul OFF (deschis) devine OFF (OPRIT).

Notă

- Deoarece circuitul asigură 1 mA atunci când comutatorul este pornit, numărul maxim de comutatoare care pot fi utilizate pentru intrarea de contact fără tensiune este unul singur atunci când capacitatea minimă de încărcare este de 1 mA.

fig 3

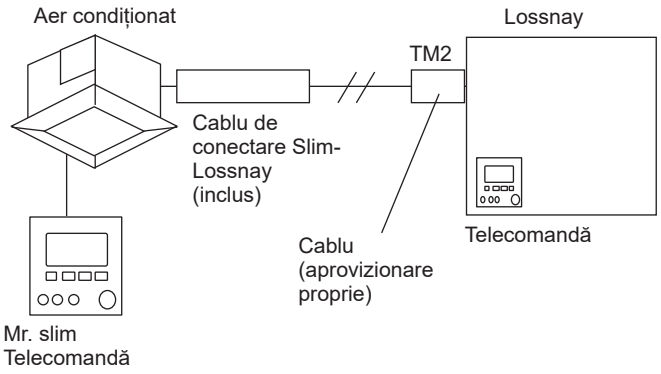

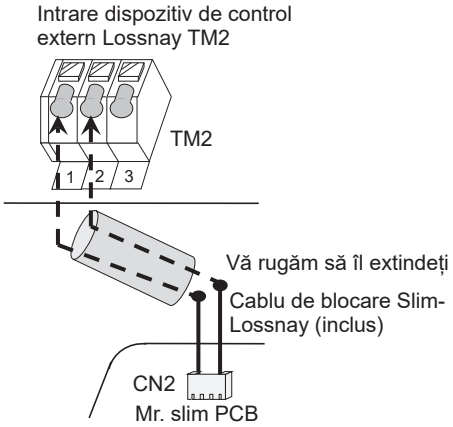

Produsul poate fi controlat cu ajutorul telecomenzii Mr. Slim. Extindeți cablul de blocare Slim-Lossnay conectat la Slim. Vă rugăm să atașați la TM2 al produsului.
Atunci când sunt sincronizate cu Mr. Slim, semnalele de la Mr. Slim acționează/opresc unitatea Lossnay. (Produsul se oprește indiferent de setarea butonului Enable OFF button (butonul Activare oprire).)

Notă

- Asigurați-vă că ați verificat setarea Mr. Slim în conformitate cu următoarele aspecte.
- La selectarea funcțiilor telecomenzii Mr. Slim, verificați dacă setarea de conectivitate Lossnay este setată la Not supported (Nu este compatibil).
- Această metodă de utilizare limitează funcția, astfel cum se va vedea mai jos.
  - Alte funcții de aport extern nu pot fi utilizate împreună.
  - Comenzile de blocare de la Mr. Slim nu acționează modul Boost/Purge (Amplificare/Suflare).

fig 4

<Exemple de cabluri electrice pentru configurarea funcției nr. 57 TM3 9-10>

Valoare configurare funcție [1]: Ventilator de aer evacuat
Valoare configurare funcție [2]: Ventilatorul aerului de alimentare

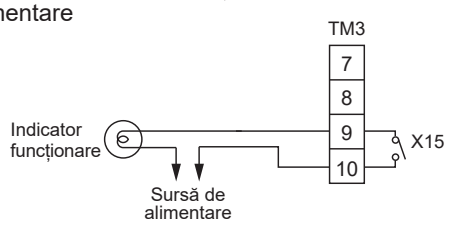

Valoare configurare funcție [3]: Postîncălzitor pentru aerul de alimentare

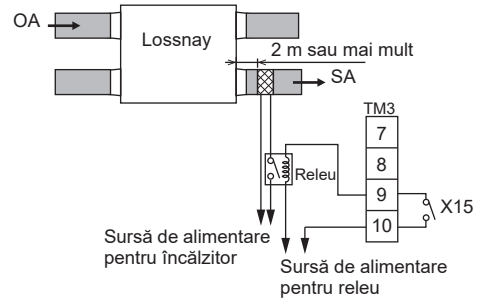

<Exemple de cabluri electrice pentru configurarea funcției nr. 58 TM3 7-10>

Valoare configurare funcție [1]: Ventilație By-pass

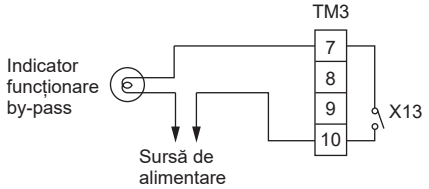

Valoare configurare funcție [2]: Preîncălzitor pentru aerul de alimentare

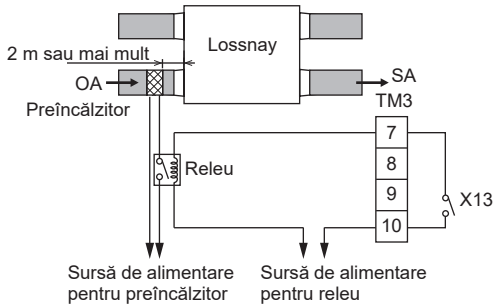

<Exemple de cabluri electrice pentru configurarea funcției nr. 81 TM3 8-10>

Valoare configurare funcție [0]: Monitorizare defecțiune

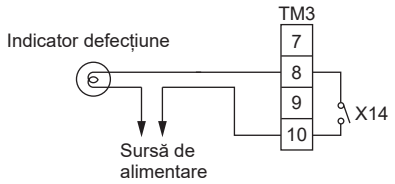

Valoare configurare funcție [1]: Obturator admisie aer exterior

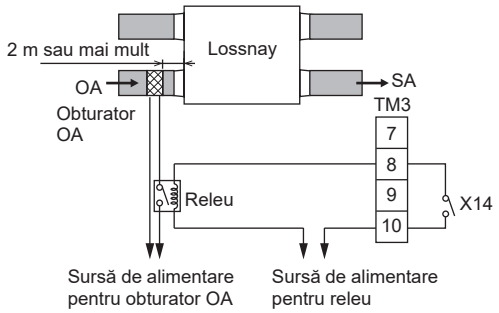

fig 5

Telecomandă

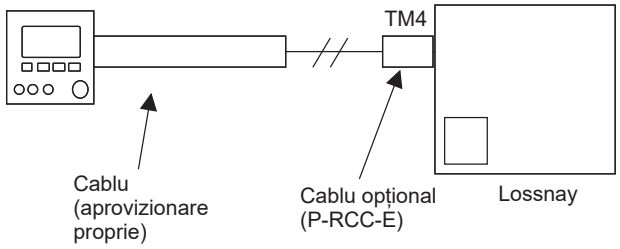

Notă

- Utilizați telecomanda instalată pentru produs. Instalați telecomanda cu ajutorul unor cabluri prelungitoare în conformitate cu manualul atașat pentru P-RCC-E. Produsul nu poate fi controlat de mai multe telecomenzi.

fig 6

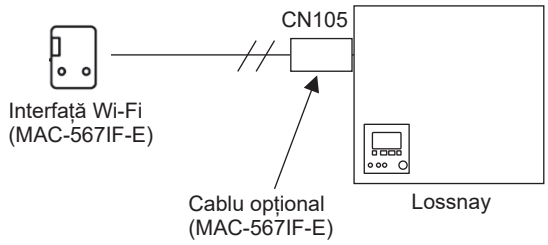

Notă

- Aplicația nu este inclusă; contactați distribuitorul sau contractantul.

■ Verificări post-instalare

La finalizarea lucrărilor de instalare, inspectați următoarele elemente în conformitate cu următoarea listă de verificare, înainte de pornirea sursei de alimentare.
Asigurați-vă că remediați orice defecțiune găsită. (Funcționarea nu este demonstrată sau siguranța nu poate fi asigurată)

	Elemente de verificat	Remediere defecțiune	Verificare
Instalarea produsului	Sunt instalate produsul și sistemul de conducte pe partea interioară a stratului izolator/stratului etanș la aer?	Instalați-le pe partea interioară a stratului izolator/stratului etanș la aer.	
	Este produsul instalat până la ±1° în plan orizontal?	Instalați produsul până la ±1° în plan orizontal	
	Este asigurat un spațiu de lucru suficient? * Consultați secțiunea 3.2 *Spațiul de lucru (spațiul necesar în jurul produsului)* de la punctul **3. Exemple de instalare standard**.	Asigurați un spațiu necesar	
Conexiuni conductă	Este instalată conducta exterioară înclinată cu cel puțin 1/30 spre exterior pentru a împiedica pătrunderea apei de ploaie?	Instalați conducta înclinat	
	Există așchii metalice sau alte corpuri străine (de exemplu, hârtie sau vinil) în interiorul produsului sau în conducte?	Îndepărtați orice corp străin.	
	Sunt conductele izolate până jos, la bază? *Consultați *Sistemul de conducte/ 2. Izolarea* la punctul **4. Procedura de instalare**.	Izolarea	
	Sunt conductele conectate la produs? (Scăpările de aer cauzează condens.)	Conectați în siguranță conductele	
Sistemul de conducte de evacuare	Este sistemul de conducte de evacuare conectat pe partea interioară a stratului izolator?	Conectați sistemul de conducte de evacuare pe partea interioară a stratului izolator	
	Este sistemul de conducte de evacuare izolat în sus, până la capăt?	Izolați sistemul de conducte de evacuare până sus, la capătul sistemului de conducte	
	Capătul sistemului de conducte de evacuare este în interiorul canalului de scurgere a apei de ploaie?	Nu este în interiorul canalului de scurgere a apei de ploaie	
	Este orificiul de la capăt cu fața în jos pe verticală astfel încât să se evacueze eficient apa?	Puneți deschizătura cu fața în jos astfel încât apa să se evacueze eficient	
Cablare	Este tensiunea de alimentare corectă?	Utilizați energie electrică de 220-240 V.	
	Sunt lucrările de cablare aceleași ca în diagrama de cablare?	Cablul conform diagramei de cabluri	
	Este cablul de legătură la masă conectat la şurub?	Conectaţi în siguranță cablul de legare la masă	

6. Modul de utilizare a telecomenzii

6.1 Funcțiile butoanelor telecomenzii

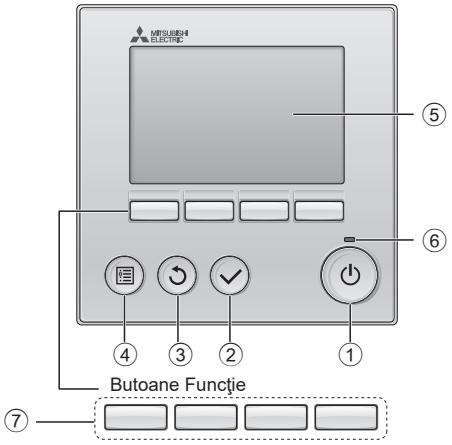

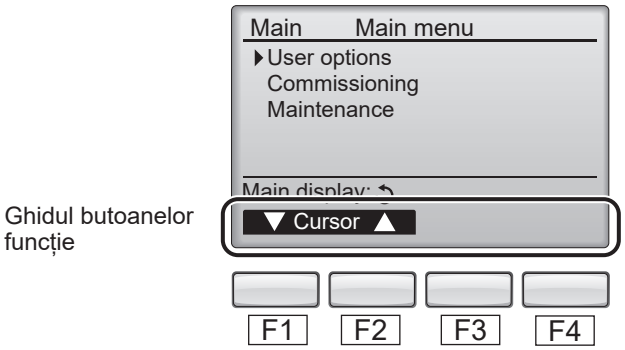

① **Butonul Pornit/Oprit**
Modul Oprit este dezactivat la setarea implicită din fabrică.
Vă rugăm să consultați secțiunea 6.4.2.7 Mod telecomandă.

② **Butonul SELECTARE**

③ **Butonul REVENIRE**

④ **Butonul MENIU**
Este afișat ecranul „Main Menu” (Meniul principal).
Vă rugăm să consultați secțiunea **6.2 Structură meniu**.

⑤ **Lumină fundal LCD**
Ecranul afișează configurările de operare.
Apăsați orice buton pentru a porni lumina de fundal.
Veți putea folosi butoanele.
După ce lumina de fundal a fost aprinsă o perioadă, aceasta se oprește.

⑥ **Indicatorul luminos Pornit/Oprit**
Indicatorul luminos luminează verde atunci când produsul este în funcțiune. Indicatorul emite o lumină verde intermitentă atunci când produsul înregistrează o eroare.

⑦ **Butoane Funcție (F1, F2, F3, F4)**
Utilizați pentru a selecta fiecare setare de pe fiecare ecran.
Funcțiile butoanelor se modifică în funcție de ecran.
A se vedea ghidul butoanelor funcție din partea de jos a ecranului.

Notă
- Dacă funcția nu este prezentă pe butonul funcție, ghidul butoanelor funcție nu va fi afișat.

6.2 Structură meniu

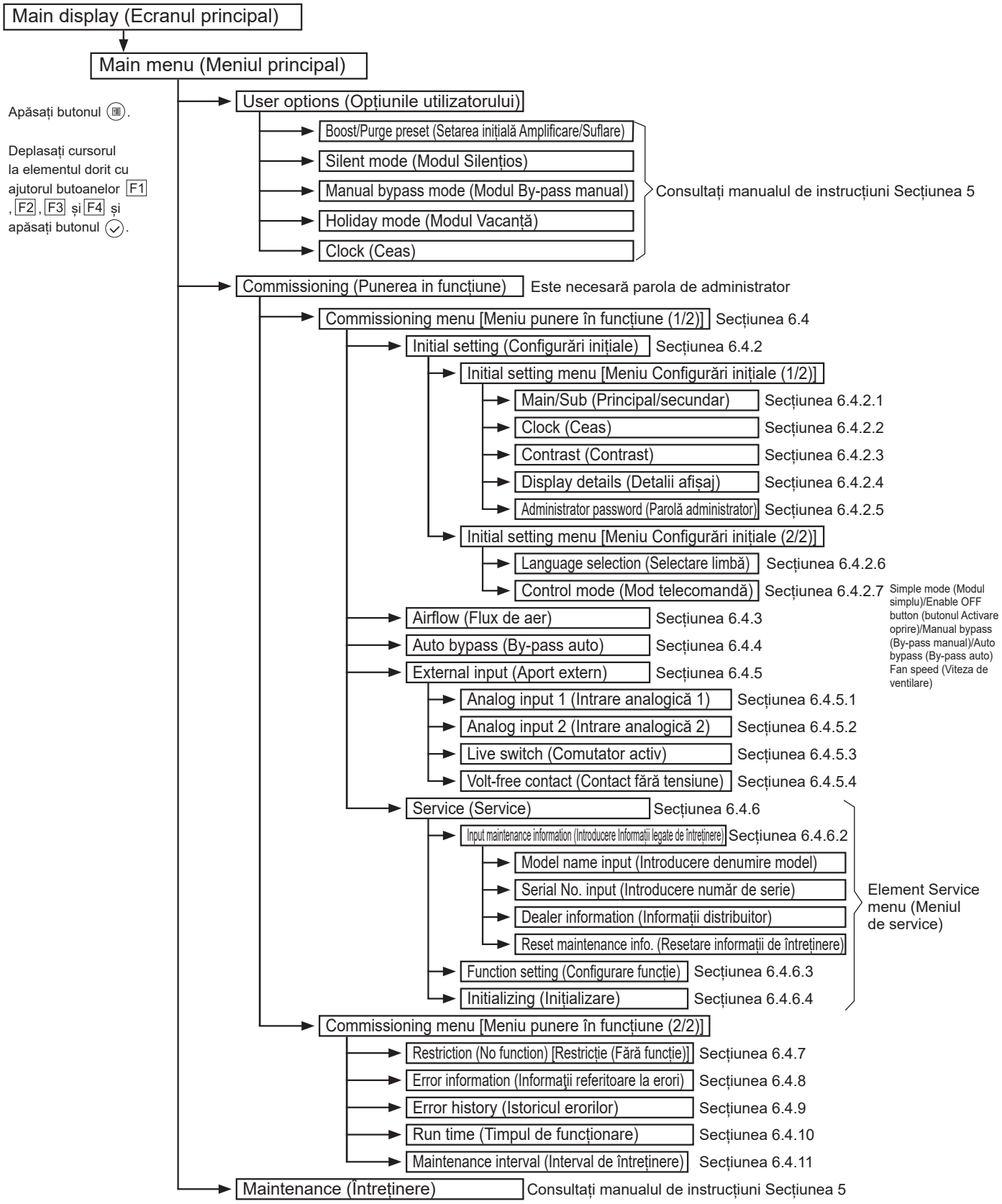

Navigarea prin ecrane

- Pentru a reveni la ecranul „Main menu” (Meniul principal) .....
- Pentru a reveni la ecranul anterior .....

Notă

- Dacă nu este atins niciun buton timp de 10 minute (pentru Flux de aer și elementul Service menu (Meniul de service): 2 ore), ecranul va reveni automat la ecranul „Main display” (Ecran Principal).
- Toate setările care nu au fost salvate se vor pierde.

6.3 Ecranul „Main menu” (Meniul principal) și funcționarea

6.3.1 Pornirea sursei de alimentare

Înainte de a porni sursa de alimentare:

1) Asigurați-vă că a fost corect instalată conexiunea, conform Manualului de instalare.
2) Asigurați-vă că produsul a fost instalat complet.

6.3.2 Atunci când se conectează sursa de alimentare, va apărea ecranul de mai jos.

Pornire normală (indicarea procentului de finalizare a procesului)

Please Wait
10%

Notă

- Ecranul „Language selection” (Selectare limbă) va apărea doar prima dată.
- Produsul nu va porni fără selectarea limbii.
- Consultați secțiunea 6.4.2.6 Language selection (Selectare limbă).

6.3.3 Main display (Ecranul principal)

După pornirea cu succes, va apărea „Main display” (Ecranul principal).

Produsul nu este în funcțiune.

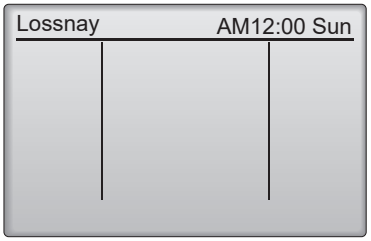

Produsul este în funcțiune.

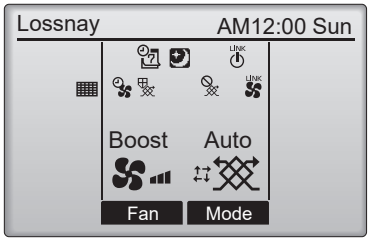

6.3.4 Main menu (Meniul principal)

Apăsați butonul și se va afișa următorul ecran.

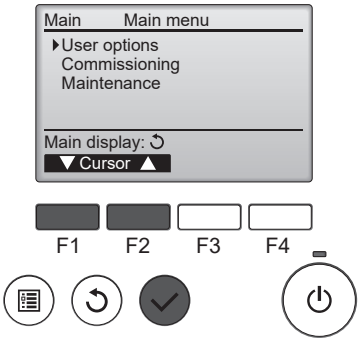

Apăsați butonul F1, F2 pentru a muta cursorul.

Apăsați butonul pentru a merge la pagina următoare.

6.4 Commissioning menu (Meniul de punere în funcțiune)

- Puteți utiliza Commissioning menu (Meniul de punere în funcțiune).

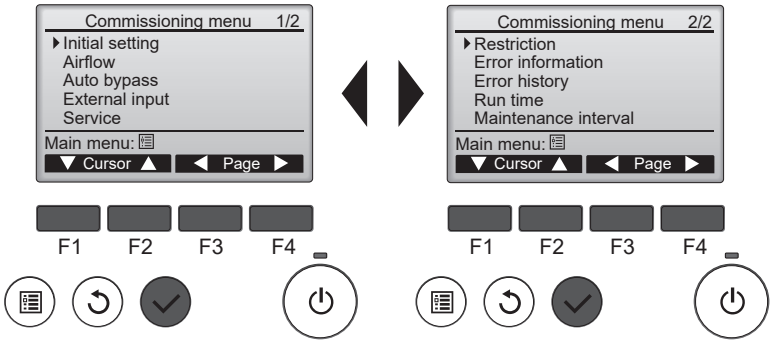

Apăsați butonul F1, F2, F3, F4 pentru a muta cursorul.

Apăsați butonul pentru a merge la pagina următoare.

- Este necesară parola de administrator. Consultați secțiunea **6.4.1 Administrator password (Parolă administrator)**.

6.4.1 Administrator password (Parolă administrator) <Este necesară parola de administrator.>

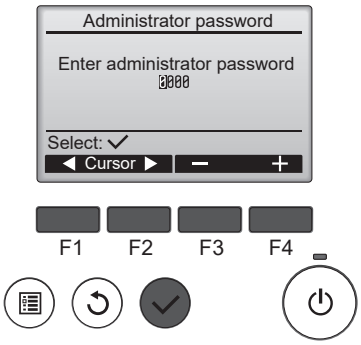

Apăsați butonul F1, F2 pentru a muta cursorul.

Apăsați butonul F3, F4 pentru a schimba numărul.

Apăsați butonul ✓ pentru a seta parola.

Notă

- Parola de administrator este necesară pentru a seta elementele din „Commissioning menu” (Meniul de punere în funcțiune).
- Parola implicită din fabrică este 9999.
- 6.4.2.5 Setarea parolei de administrator pentru a modifica parola.

6.4.2 Initial setting menu (Meniul Configurări inițiale)

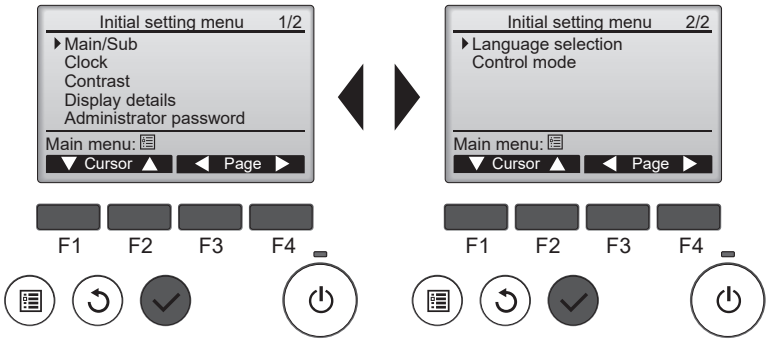

Apăsați butonul F1, F2, F3, F4 pentru a muta cursorul.

Apăsați butonul ✓ pentru a merge la pagina următoare.

6.4.2.1 Main/Sub (Principal/secundar)

Produsul nu are această funcție. Apăsați butonul ↺ pentru a reveni la ecranul „Initial setting menu” (Meniul Configurări inițiale).

6.4.2.2 Clock (Ceasul)

Puteți seta Clock (Ceasul) - *anul, luna, ziua, ora, minutul*.

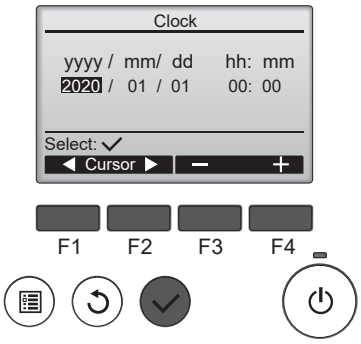

Apăsați butonul F1, F2 pentru a muta cursorul.

Apăsați butonul F3, F4 pentru a modifica valoarea.

Apăsați butonul ✓ pentru a salva modificările.

Notă

- Setarea ceasului este necesară pentru setarea orei, a Silent mode (Modul Silențios), a Holiday mode (Modul Vacanță), a Manual bypass mode (Modul By-pass manual) și a Error history (Istoricul erorilor). Asigurați-vă că ați efectuat setarea ceasului atunci când produsul este utilizat pentru prima dată.

6.4.2.3 Contrast (Contrastul)

Puteți seta Contrast (Contrastul) ecranului.

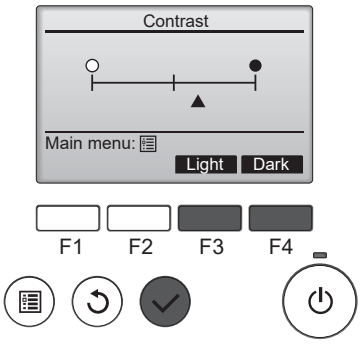

Apăsați butonul F3 pentru a regla contrastul.

Apăsați butonul ✓ pentru a salva modificările.

Notă

- Reglați contrastul pentru a îmbunătăți vizualizarea în diferite condiții de iluminare sau în diferite locații de instalare. Această setare nu îmbunătățește întotdeauna afișajul din toate direcțiile.

6.4.2.4 Display details (Detalii afișaj)

Puteți modifica detaliile afișajului legate de ceas, temperatură și valoarea senzorului.

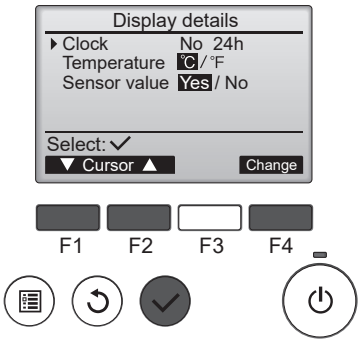

Apăsați butonul F1, F2 pentru a muta cursorul.

Apăsați butonul F4 pentru a modifica setarea.

Apăsați butonul ✓ pentru a salva modificările.

[Clock] (Ceasul): Consultați secțiunea 6.4.2.4 Clock display (Afișarea ceasului)

[Temperature] (Temperatura): Modificați afișajul temperaturii [Celsius (ºC)/Fahrenheit (ºF)]
Setarea implicită din fabrică: *ºC*

[Sensor value] (Valoarea senzorului): Modificați [Display (Yes)/Hide (No)] [Afișează (Da)/Ascunde (Nu)] valoarea senzorului pe „Main display” (Ecran Principal).
Setarea implicită din fabrică: *Nu*

Notă

- Valoarea senzorului include [Outdoor temperature] (Temperatura exterioară), [Return temperature] (Temperatura aerului de revenire), [Supply temperature] (Temperatura aerului de alimentare), [CO_2 concentration] (Concentrația de CO_2).
- Pentru a afișa [Sensor value] (Valoare senzor) pe „Main display” (Ecran Principal), modificați [Function setting] (Configurare funcție) - (consultați secțiunile 6.4.6.3, 6.5), [External input] (Aport extern), (doar [CO_2 concentration] (Concentrația de CO_2), consultați secțiunea 6.4.5), pe lângă setare.
- Temperatura exterioară și temperatura aerului de revenire sunt detectate de termometrul produsului.
- Un senzor de CO_2 trebuie conectat pentru a afișa [CO_2 concentration] (Concentrația de CO_2).
- Temperatura aerului de alimentare este calculată pe baza eficienței standard a schimbătorului de căldură.
- Valorile vor fi diferite față de temperatura exterioară, temperatura aerului de revenire și temperatura aerului de alimentare reale, precum și de concentrația de CO_2.

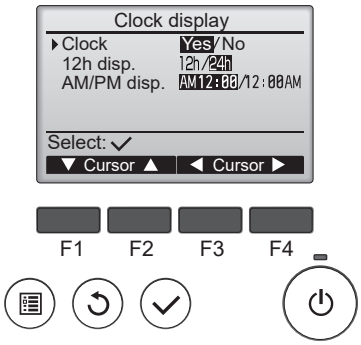

Clock display (Afișarea ceasului)

[Clock] (Ceasul): Modificați [Display (Yes)/Hide (No)] [Afișează (Da)/Ascunde (Nu)] ora de pe „Main display" (Ecranul Principal).
Setarea implicită din fabrică: *Da*

[12h disp.] (afiș. 12 ore): Modificați afișarea orelor [12 hour (12h)/24 hour (24h)] [12 ore (12h)/24 ore (24h)] de pe „Main display" (Ecranul Principal).
Setarea implicită din fabrică: *24h*

[AM/PM disp.] (afiș. AM/PM): Selectați doar [12h disp.].
Schimbați poziția afișajului [AM/PM].
Setarea implicită din fabrică: *AM 12:00*

- Formatul de afișare a orei se va reflecta și pe ecranul de setare a temporizatorului și calendarului. Ora va fi afișată astfel cum se observă mai jos.
  Format de 12 ore: AM12:00 ~ AM1:00 ~ PM12:00 ~ PM1:00 ~ PM11:59

6.4.2.5 Setarea parolei de administrator

Puteți seta parola de administrator.

① Apăsați butonul F1, F2, F3, F4 pentru a introduce parola actuală.
Apăsați butonul ✓ pentru a merge la pagina următoare.

② Apăsați butonul F1, F2, F3, F4 pentru a introduce noua parolă.
Apăsați butonul ✓ pentru a merge la pagina următoare.

③ Apăsați butonul F4 pentru a actualiza noua parolă.

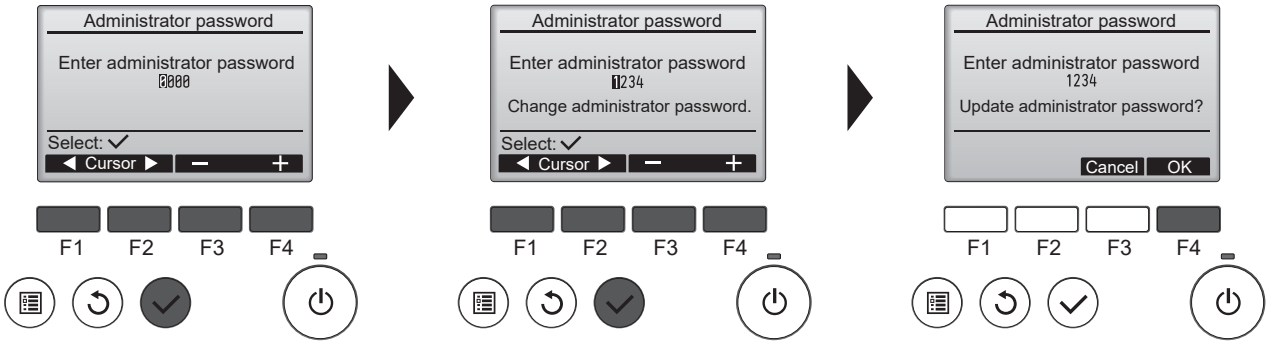

Notă

- Pentru a preveni accesul neautorizat, modificați parola implicită. Păstrați parola la îndemână pentru persoanele care vor avea nevoie de aceasta.

6.4.2.6 Language selection (Selectarea limbii)

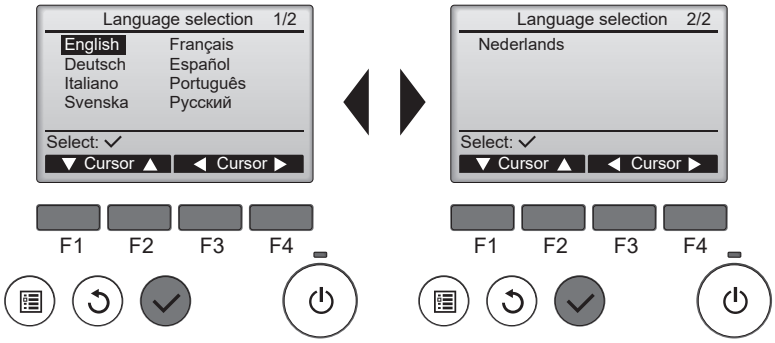

Apăsați butonul F1, F2, F3, F4 pentru a muta cursorul.

Apăsați butonul ✓ pentru a salva limba.

6.4.2.7 Control mode (Mod telecomandă)

Setarea vitezei de ventilare, pictograma modului de ventilație și limitarea funcției.

> **Notă**
> - Ecranul „Control mode” (Mod telecomandă) nu poate fi accesat atunci când produsul este în funcțiune. Apăsați butonul ⏻ de pe ecranul „Initial setting” (Configurare inițială) pentru a opri funcționarea.

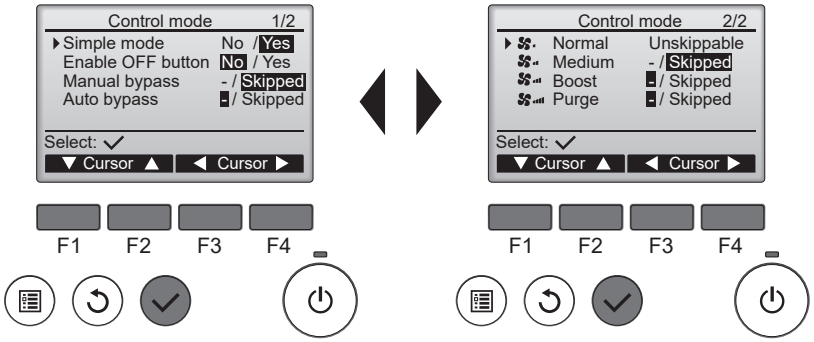

Apăsați butonul F1, F2 pentru a muta cursorul.

Apăsați butonul F3, F4 pentru a modifica setarea.

Apăsați butonul ✓ pentru a salva modificările.

Conținutul elementelor de setare este următorul

Element de setare		Setarea de bază		Observații
Modul simplu		Da (Setarea implicită din fabrică)	Nu	Selectați [Yes] (Da) Pictograma vitezei de ventilare: Se afișează [Normal], [Medium] (Mediu), [Boost] (Amplificare), [Purge] (Suflare). Normal → Medium → Boost → Purge — Afișat Pictograma modului de ventilație: Se afișează [Auto], [HeatEX], [Bypass] (By-pass). Auto / Auto → HeatEX → By-pass — Afișat **Notă** - Asigurați-vă că selectați mai întâi [Yes/ No] (Da/Nu) (Simple mode) (Modul simplu). - Dacă modificați Da/Nu, setările pentru [Enable OFF button] (butonul Activare oprire), [Manual bypass] (By-pass manual), [Auto bypass] (By-pass auto) și [Fan speed] (Viteza de ventilare) vor reveni la setările de bază.
Enable OFF button (butonul Activare oprire)		Nu	Da	Selectați [Yes] (Da) pentru a activa [OFF function] (funcția Oprire) a butonului ⏻ . Când doriți ca produsul să nu mai funcționeze cu setarea [Yes] (Da), utilizați un izolator. **Notă** - Cu excepția ecranului de mai jos, [OFF function] (funcția Oprire) este validă indiferent de setarea [Enable OFF button] (butonului Activare oprire). „Main display” (Ecran principal), „Main menu” (Meniu principal), „User options” (Opțiunile utilizatorului), „Boost/Purge preset” (Setarea inițială Amplificare/Suflare), „Silent mode” (Modul Silențios), „Manual bypass mode” (Modul By-pass manual), „Holiday mode” (Modul Vacanță), „Clock” (Ceas), „Maintenance” (Întreținere).
Manual bypass (By-pass manual)		Omitere	—	Selectați [Skipped] (Omitere) pentru a seta modul de ventilație [Manual bypass operation ( )] (Operația By-pass manual) care va fi omisă. Când doriți să utilizați [Manual bypass operation] (Operația By-pass manual) cu setarea [Skipped] (Omitere). Utilizați funcția de By-pass manual.
Auto bypass (By-pass auto)		—	—	Selectați [Skipped] (Omitere) pentru a seta modul de ventilație [Auto bypass operation (/)] (Operația By-pass auto) care va fi omisă.
Fan speed (Viteza de ventilare)		Nu poate fi omis	—	Selectați [Skipped] (Omitere) pentru a seta viteza de ventilare care va fi omisă. Valoarea de bază este [Unskippable] (Nu poate fi omis).
		Omitere	Nu poate fi omis	
		—	—	
		—	—	

6.4.3 Fluxul de aer

Reglați puterea vitezei de ventilare.

Notă

- Asigurați-vă că ați stabilit setările fluxului de aer pentru toate vitezele ventilatorului care trebuie utilizate și măsurați volumul de aer. Valoarea debitului a cărui viteză de ventilare a fost modificată față de setarea implicită din fabrică este diferită de valoarea debitului a cărui viteză de ventilare nu a fost modificată. De exemplu, debitele ventilatorului sunt diferite cu aceleași setări la 70%. (Dacă pentru la 65%, debitul ventilatorului a fost modificat față de setarea implicită din fabrică, iar pentru la 70%, debitul ventilatorului nu a fost modificat, debitul în situația din urmă poate fi mai mic decât în prima situație.)
- Asigurați-vă că ați setat viteza de ventilare după ce ați egalizat volumul de aer de alimentare și volumul de aer evacuat. Dacă există o diferență mare între volumul de aer de alimentare și volumul de aer evacuat este posibil ca funcția de protecție a produsului pentru iarnă să nu funcționeze corect.

6.4.3.1 Accesarea ecranului „Airflow” (Fluxul de aer)

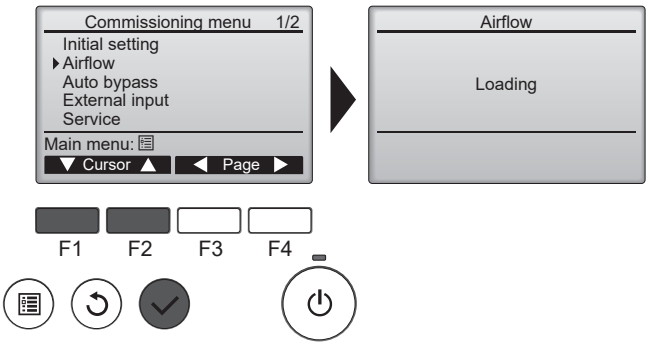

Apăsați butonul F1 și F2 pentru a muta cursorul.

Apăsați butonul pentru a merge la pagina următoare.

Datele despre produs sunt încărcate înainte ca ecranul să fie afișat. Se afișează [Loading] (Încărcare). (10-60 secunde)

6.4.3.2 Selectarea vitezei de ventilare

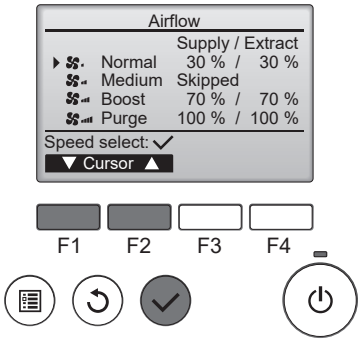

Apăsați butonul F1 și F2 pentru a muta cursorul.

Apăsați butonul pentru a selecta o viteză de ventilare.

Viteza de ventilare setată la Skipped (Omitere) de pe ecranul „Control mode” (Mod telecomandă) va afișa mesajul Skipped (Omitere), iar Airflow (Fluxul de aer) nu poate fi setat.

6.4.3.3 Reglarea debitului ventilatorului aerului de alimentare/debitului ventilatorului de aer evacuat pentru vitezele de ventilare

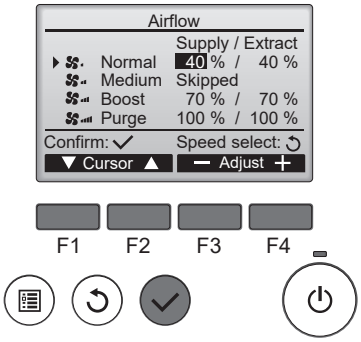

Apăsați butonul F1 și F2 pentru a muta cursorul.

Apăsați butonul F3 și F4 pentru a modifica debitul ventilatorului. (Prin apăsarea și menținerea butonului, va crește viteza.)

Apăsați butonul pentru a seta debitul ventilatorului.

Notă

- Apăsați butonul după ce modificați debitul vitezei de ventilare pentru a efectua operațiile de la secțiunea 6.4.3.4. Reglați debitul ventilatorului produsului. (Puteți modifica debitul fie pentru viteza aerului de admisie, fie pentru viteza aerului evacuat, pe rând.)

6.4.3.4 Reglarea debitului ventilatorului produsului

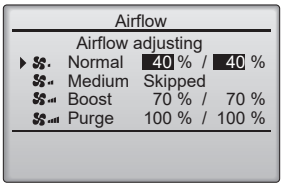

Produsul începe să regleze debitul ventilatorului.

Se afișează [Airflow adjusting] (Reglare flux de aer).

După finalizarea reglării debitului ventilatorului de pe produs, se va reveni la ecranul de la secțiunea 6.4.3.3.

Notă

- Măsurați volumul de aer după ce mesajul Airflow adjusting (Reglare flux de aer) a dispărut.

Dacă este necesară o nouă reglare a debitului aceleiași viteze de ventilare, repetați operațiile de la secțiunile 6.4.3.3-6.4.3.4.

6.4.3.5 Setarea debitului pentru alte viteze de ventilare

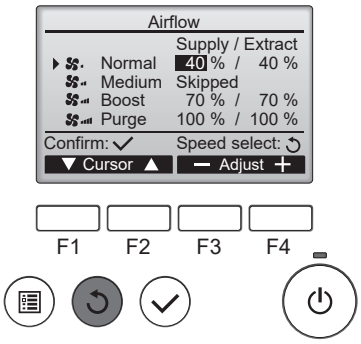

Apăsați butonul pentru a reveni la secțiunea 6.4.3.2 Selectarea vitezei de ventilare.

Selectați altă viteză de ventilare urmând operațiunile de la secțiunea 6.4.3.2.

Reluați operațiunile de la secțiunile 6.4.3.3-6.4.3.4

Notă

- Pictogramele vitezei de ventilare de mai jos indică nivelul volumului de aer. Asigurați-vă că ați setat produsul astfel încât debitul vitezei de ventilare și indicația de pe pictogramă să corespundă.

Normal < Medium < Boost < Purge

6.4.3.6 Salvarea setărilor

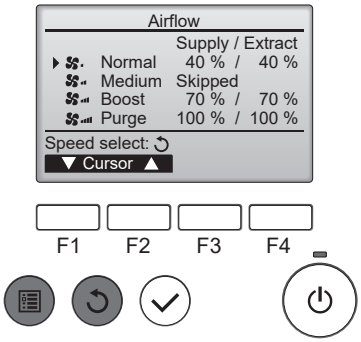

Apăsați butonul pentru a reveni la secțiunea 6.4.3.2 Selectarea vitezei de ventilare.

Atunci când butonul sau este apăsat, odată cu selectarea vitezei de ventilare de la secțiunea 6.4.3.2 , setările vor fi salvate și se va afișa ecranul „Commissioning menu” (Meniul de punere în funcțiune) sau „Main menu” (Meniul principal).

Notă

- Asigurați-vă că ați stabilit setările fluxului de aer pentru toate vitezele ventilatorului care trebuie utilizate și măsurați volumul de aer. Dacă nu sunt efectuate setările, debitul vitezei de ventilare și indicațiile pictogramelor s-ar putea să nu corespundă.

6.4.4 Auto bypass (By-pass auto)

În modul By-pass auto, produsul decide să acționeze ventilația cu transfer de căldură/ventilația By-pass o dată la 30 de minute.
Pe ecranul „Auto bypass” (By-pass auto) setați pragul hărții de comutare pentru ventilația cu transfer de căldură/ventilația By-pass.
Temperatura exterioară, temperatura interioară și diferența dintre aceste temperaturi pot fi setate ca prag.

[Outdoor temp. low limit] (Limita minimă a temperaturii exterioare): Limita inferioară a temperaturii exterioare în zona de ventilare în modul by-pass
Setarea implicită din fabrică: 16°C / Interval de setare: De la 10 până la 25°C

[Target indoor temp.] (Temperatura interioară vizată): Limita inferioară a temperaturii interioare în zona de ventilare în modul by-pass
Setarea implicită din fabrică: 16°C / Interval de setare: De la 15 până la 30°C

[Outdoor temp. cooler by] (Temperatură exterioară mai rece cu): Limita superioară a diferenței de temperatură dintre temperatura interioară și temperatura exterioară
Setarea implicită din fabrică: 0K / Interval de setare: 0 până la 7K

Notă

- Când opțiunea C°/F° este comutată pe ecranul de la secțiunea 6.4.2.4 „Display details” (Detalii afișaj), indicațiile pentru [Outdoor temp. low limit] (Limita minimă a temperaturii exterioare) și [Target indoor temp.] (Temperatura interioară vizată) vor fi comutate. Tabelul prezintă valorile modificate.

Setarea implicită din fabrică

˚C	10	11	12	13	14	15	16	17	18	19	20	21	22	23	24	25	26	27	28	29	30
˚F	50	52	54	55	57	59	61	63	64	66	68	70	72	73	75	77	79	81	82	84	86

Temperatura exterioară

Temperatura interioară

Exemplu de setare a valorilor de referință

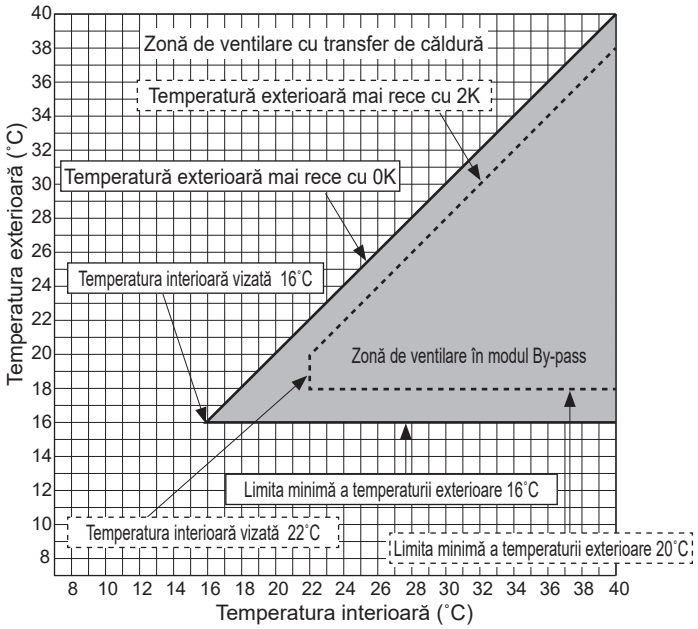

Notă

- Condiții de interzicere a ventilației by-pass: În următoarele condiții, modul de ventilație trece la modul de ventilație cu transfer de căldură.
  - Temperatura exterioară: 8°C sau mai puțin (prevenirea producerii de condens pe produs).
    Condițiile de interzicere vor fi anulate dacă temperatura exterioară ajunge la cel puțin 10˚C.
  - Atunci când termistoarele de temperatură exterioară sau cele de temperatură interioară sunt defecte.
  - Când un aparat de aer condiționat Slim, blocat cu produsul, funcționează în modul de funcționare a ventilatorului sau în modul de încălzire.

6.4.4.1 Accesarea ecranului „Auto bypass” (By-pass auto)

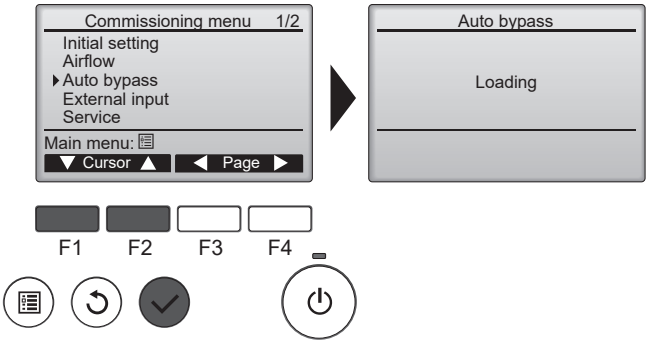

Apăsați butonul F1 și F2 pentru a muta cursorul.

Apăsați butonul ✓ pentru a merge la pagina următoare.

Datele despre produs sunt încărcate înainte ca ecranul să fie afișat. Se afișează [Loading] (Încărcare). (10-60 secunde)

6.4.4.2 Setările în modul By-pass auto

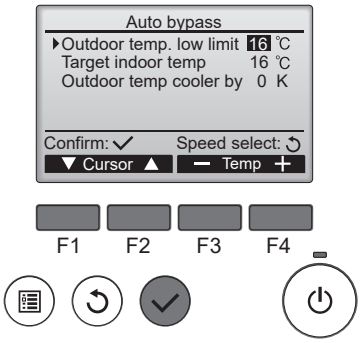

Apăsați butonul F1 și F2 pentru a muta cursorul.

Apăsați butonul F3 și F4 pentru a modifica valoarea de configurare.

Apăsați butonul ✓ pentru a salva modificările.

6.4.5 External input (Aportul extern)

Produsul dispune de borne de intrare externe. (a se vedea mai jos)

Denumirea funcției	Intrare	Bornă
Analog input 1 (Intrare analogică 1)	0 -10 VDC	TM200 1(+,–)
Analog input 2 (Intrare analogică 2)	0 -10 VDC	TM200 2(+,–)
Live switch (Comutator activ)	220-240 VAC	Cablu de alimentare LS (Negru)
Volt-free contact (Contact fără tensiune)	Intrare contact	TM201 ③-④

Pe ecranul „External input” (Aport extern), puteți seta operațiunea pentru intrarea externă.

Notă

- Produsul funcționează în conformitate cu cea mai mare viteză de ventilare din aportul extern potrivit configurărilor eficiente. Când viteza de ventilare este determinată de aportul extern, pe „Main display” (Ecranul principal) se va afișa LINK.
- Când este afișată pictograma, este posibil ca produsul să funcționeze în mod diferit față de viteza de ventilare afișată pe telecomandă. De asemenea, o viteză mai mică nu poate fi selectată de pe telecomandă. (Rețineți că se poate selecta o viteză mai mare.)

6.4.5.1 Accesarea ecranului „Analog input 1” (Intrare analogică 1) [Efectuați același proces pentru ecranul Analog input 2 (Intrare analogică 2), Live switch (Comutator activ) și Volt-free contact (Contact fără tensiune.)]

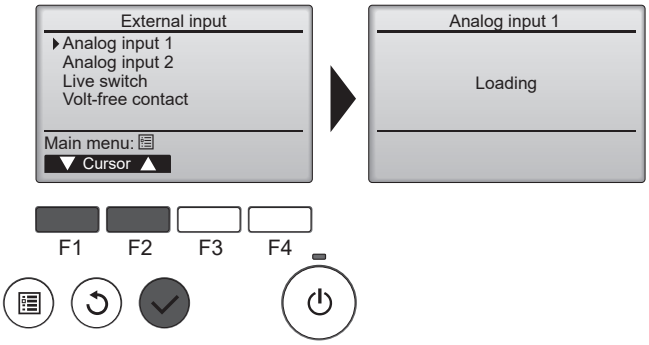

Apăsați butonul F1 și F2 pentru a muta cursorul.

Apăsați butonul ✓ pentru a merge la pagina următoare.

Datele despre produs sunt încărcate înainte ca ecranul să fie afișat. Se afișează [Loading] (Încărcare). (10-60 secunde)

6.4.5.2 Analog input 1 (Intrarea analogică 1) [Efectuați același proces pentru Analog input 2 (Intrare analogică 2.)]

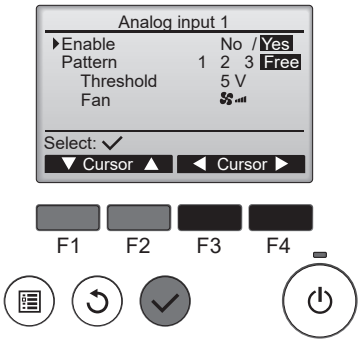

Apăsați butonul F1 și F2 pentru a muta cursorul.

Apăsați butonul F3 și F4 pentru a modifica valoarea de configurare.

Apăsați butonul ✓ pentru a salva modificările.

[Enable] (Activare): Selectați [Utilizați (Yes) / Nu utilizați (No)] pentru Analog input 1 (Intrarea analogică 1). Setarea implicită din fabrică: *Nu*

[Pattern] (Model): Schimbați modelul de funcționare pentru Analog input 1 (Intrare analogică 1). Setarea implicită din fabrică: *1*

[Threshold] (Prag): Modificați pragul tensiunii de intrare pentru operația [Pattern=Free] (Fără model). Setarea implicită din fabrică: *5 V*

[Fan] (Ventilator): Modificați viteza de ventilare activă dacă tensiunea de intrare din modul de operare [Pattern=Free] (Fără model) depășește pragul. Setarea implicită din fabrică:

Indicațiile [Threshold] (Prag) și [Fan] (Ventilator) vor fi afișate doar atunci când se selectează [Pattern=Free] (Fără model).

Tabelul prezintă condițiile pentru modelele de operare.

Model	Tensiune de intrare [VDC]	Concentrația de CO_2 [ppm]	Viteza de ventilare	Observații
1	0,0 - 2,6	0 - 520		- Selectați senzorul CO_2 al cărui raport între concentrația de CO_2 și tensiunea de ieșire este de *2000 ppm = 10 VDC*. - Viteza de ventilare va fi cea mai mare dacă tensiunea de intrare depășește 6,0 VDC. (Pentru o tensiune de 6,0 VDC sau mai mică, consultați partea stângă a tabelului.) - Tensiunile de intrare și concentrațiile de CO_2 sunt standard. (Valorile nu sunt garantate.) - Dacă tensiunea de intrare este la o altă valoare, viteza de ventilare variază în funcție de condiții. - Atunci când este selectată funcția [Skipped] (Omitere) pentru viteza de ventilare de pe ecranul „Control mode” (Mod telecomandă), viteza de ventilare va fi mai mică cu un nivel.
	3,0 - 4,1	600 - 820		
	4,5 - 5,6	900 - 1120		
	6,0 sau mai multe	1200 sau mai mult		
2	0,0 - 2,1	0 - 420		- Selectați senzorul CO_2 al cărui raport între concentrația de CO_2 și tensiunea de ieșire este de *2000 ppm = 10 VDC*. - Viteza de ventilare va fi cea mai mare dacă tensiunea de intrare depășește 5,0 VDC. (Pentru o tensiune de 5,0 VDC sau mai mică, consultați partea stângă a tabelului.) - Tensiunile de intrare și concentrațiile de CO_2 sunt standard. (Valorile nu sunt garantate.) - Dacă tensiunea de intrare este la o altă valoare, viteza de ventilare variază în funcție de condiții. - Atunci când este selectată funcția [Skipped] (Omitere) pentru viteza de ventilare de pe ecranul „Control mode” (Mod telecomandă), viteza de ventilare va fi mai mică cu un nivel.
	2,5 - 3,4	500 - 680		
	3,8 - 4,6	760 - 920		
	5,0 sau mai mult	1000 sau mai mult		
3	0,0 - 1,0	/	—	- Tensiune de intrare: 0,0-1,0 VDC: Viteza de ventilare poate fi setată cu ajutorul telecomenzii. Tensiune de intrare: 1,5 VDC sau mai mare: Viteza de ventilare nu poate fi setată cu ajutorul telecomenzii. - Dacă tensiunea de intrare este la o altă valoare, operația va fi instabilă. - Atunci când este selectată funcția [Skipped] (Omitere) pentru viteza de ventilare de pe ecranul „Control mode” (Mod telecomandă), viteza de ventilare va fi mai mică cu un nivel.
	1,5 - 2,5	/		
	3,5 - 4,5	/		
	5,5 - 7,0	/		
	8,5 - 10,0	/		
Liber	Depinde de Threshold (Prag).	/	Depinde de Fan (Ventilator).	- Dacă pragul depășește tensiunea de intrare, produsul funcționează la viteza de ventilare setată pe Fan (ventilator). - Viteza de ventilare nu poate fi modificată prin schimbarea tensiunii de intrare timp de 15 minute de la modificarea tensiunii de intrare care depășește pragul. - Viteza de ventilare setată pentru funcția Skipped (Omitere) de pe ecranul „Control mode” (Mod Telecomandă) nu este afișată.

Notă

- Setările de mai jos sunt necesare pentru a afișa concentrația de CO_2 pe „Main display” (Ecranul principal).
  - La configurarea funcției, activați indicația senzorului de CO_2. (Consultați secțiunile 6.4.6.3 și 6.5.)
  - Conectați senzorul de CO_2 la bornă pentru Analog input 1 (Intrarea analogică 1). (Valoarea senzorului pentru Analog input 2 (Intrarea analogică 2) nu este afișată.)
  - Setați Analog input 1 (Intrarea analogică 1) pentru Pattern (Model) = 1 sau 2. (Când este selectat Pattern =3 (Modelul 3) sau Pattern = Free (Fără model), [--- ppm] este afișat pe „Main display” (Ecranul principal))

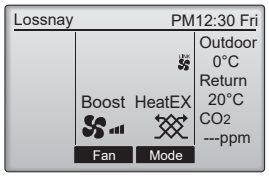

6.4.5.3 Live switch (Comutator activ)

Setați modul de funcționare pentru activarea comutatorului activ (intrare 220-240 VAC legată de un comutator de iluminat etc.).

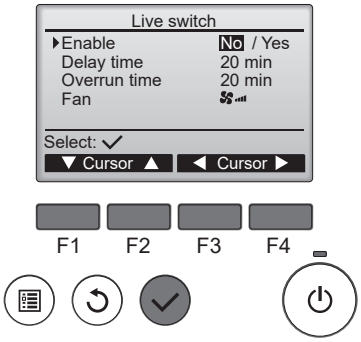

Apăsați butonul F1 și F2 pentru a muta cursorul.

Apăsați butonul F3 și F4 pentru a modifica valoarea de configurare.

Apăsați butonul ✓ pentru a salva modificările.

[Enable] (Activare): Selectați [Utilizați (Yes)/Nu utilizați (No)] pentru Live switch (Comutatorul activ).
Setarea implicită din fabrică: *Nu*

[Delay time] (Timp de întârziere): Modificați la ON (Pornit) timpul de întârziere pentru începerea operației Comutator activ de la activarea comutatorului.
Setarea implicită din fabrică: *20 min*
Interval de setare: 0-120 minute (interval de 5 minute)

[Overrun time] (Depășire timp): Modificați timpul de prelungire prin pornirea activării comutatorului la sfârșitul operației de comutare activă.
Setarea implicită din fabrică: *20 min*
Interval de setare: 0-120 minute (interval de 5 minute)

[Fan] (Ventilator): Modificați viteza de ventilare de la începutul până la sfârșitul operației de comutare activă.
Setarea implicită din fabrică:

6.4.5.4 Volt-Free contact (Contact fără tensiune)

Setați modul de funcționar pentru intrarea de contact fără tensiune (intrare legată de contact fără tensiune etc.).

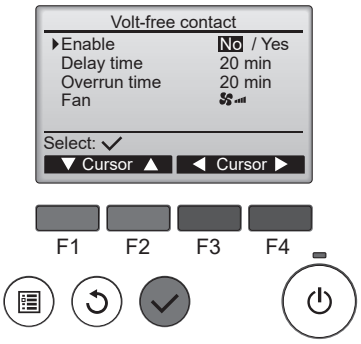

Apăsați butonul F1 și F2 pentru a muta cursorul.

Apăsați butonul F3 și F4 pentru a modifica valoarea de configurare.

Apăsați butonul ✓ pentru a salva modificările.

[Enable] (Activare): Selectați [Utilizați (Yes)/Nu utilizați (No)] pentru Volt-Free contact (Contact fără tensiune).
Setarea implicită din fabrică: *Nu*

[Delay time] (Timp de întârziere): Modificați la ON (Pornit) timpul de întârziere pentru începerea operației de contact fără tensiune de la activarea comutatorului.
Setarea implicită din fabrică: *20 min*
Interval de setare: 0-120 minute (interval de 5 minute)

[Overrun time] (Depășire timp): Modificați timpul de prelungire prin oprirea activării comutatorului la sfârșitul operației de contact fără tensiune.
Setarea implicită din fabrică: *20 min*
Interval de setare: 0-120 minute (interval de 5 minute)

[Fan] (Ventilator): Modificați viteza de ventilare de la începutul până la sfârșitul operației de contact fără tensiune.
Setarea implicită din fabrică:

6.4.6 Service

6.4.6.1 Accesarea ecranului „Service menu” (Meniul de service)

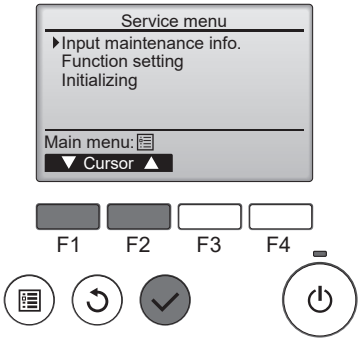

Apăsați butonul F1 și F2 pentru a muta cursorul.

Apăsați butonul ✓ pentru a merge la pagina următoare.

6.4.6.2 Introducere informații legate de întreținere

Se pot face următoarele configurări.
Informațiile introduse la (1), (2) și (3) sunt afișate pe ecranul „Error information” (Informații referitoare la erori).

(1) Model name input (Introducere denumire model): Denumirile modelelor pot fi înregistrate. (Până la 18 caractere)
(2) Serial No. input (Introducere număr de serie): Numărul de serie al produsului poate fi înregistrat. (Până la 8 caractere)
(3) Dealer information input (Introducere informații distribuitor): Numerele de telefon ale distribuitorilor pot fi înregistrate. (Până la 13 caractere)
(4) Initialize maintenance info. (Inițializare informații legate de întreținere): Informațiile setate la (1), (2) și (3) de mai sus pot fi inițializate.

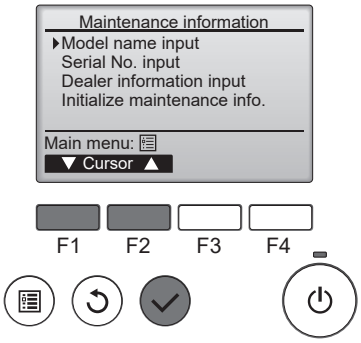

Apăsați butonul F1 și F2 pentru a muta cursorul.

Apăsați butonul ✓ pentru a merge la pagina următoare.

6.4.6.3 Function setting (Configurare funcție)

Configurați diferite funcții.

Notă

- Ecranul „Function setting” (Configurare funcție) nu va fi afișat până când funcționarea produsului nu este oprită. Apăsați butonul de pe ecranul ⏻ „Service menu” (Meniul de service) pentru a opri funcționarea.

(1) M-NET address (Adresa M-NET): Utilizați [0]. În afară de [0], funcțiile (2) și (3) nu pot fi utilizate.
(2) Function No. (Funcția nr.): Afișează [Function No.] (Funcția nr.) (Consultați secțiunea **6.5 Configurare funcție**)
(3) Data (Date): Afișează configurarea pentru [Function No.] (Funcția nr.) (Consultați secțiunea **6.5 Configurare funcție**)
(4) Function (Funcția): Selectați [Set (Setting)/Conf (Information confirmation)] (Configurare/Confirmare informații) din [Function No].(Funcția nr.).

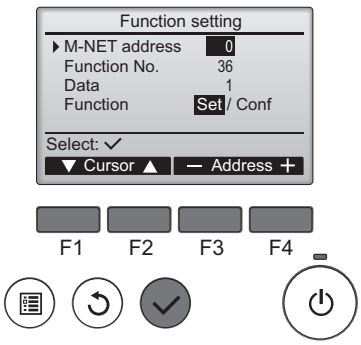

Apăsați butonul F1 și F2 pentru a muta cursorul.

Apăsați butonul F3 și F4 pentru a modifica valoarea de configurare.

Apăsați butonul ✓ pentru a merge la pagina următoare.

6.4.6.4 Initializing (Inițializare)

Valorile de configurare modificate de telecomandă revin la setările implicite din fabrică.

Notă

- Ecranul „Function setting” (Configurare funcție) nu va fi afișat până când funcționarea produsului nu este oprită. Apăsați butonul de pe ecranul ⏻ „Service menu” (Meniul de service) pentru a opri funcționarea.

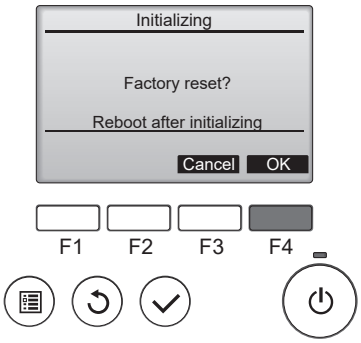

Apăsați butonul F4 pentru a inițializa datele.

Produsul va reporni automat după inițializarea datelor.

6.4.7 Restricție (fără funcție)

Produsul nu are această funcție.

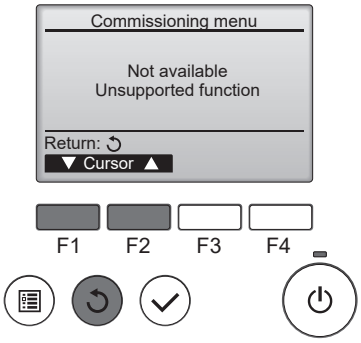

Apăsați butonul ↺ pentru a reveni la ecranul anterior.

6.4.8 Error information (Informații referitoare la erori)

Următorul ecran se va afișa la producerea unei erori.
Verificați condițiile anormale, opriți funcționarea și consultați distribuitorul.

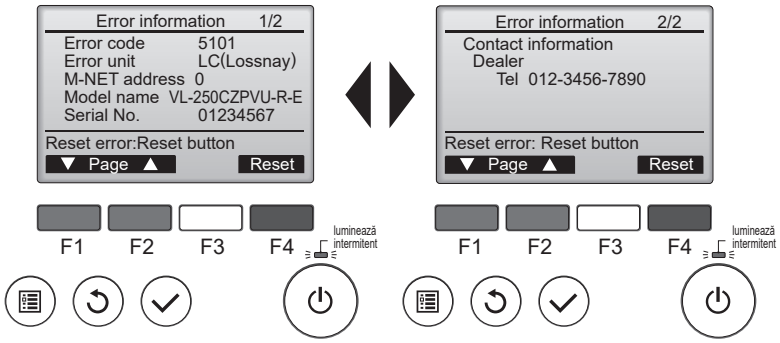

Apăsați butonul F1 și F2 pentru a schimba pagina.

Apăsați butonul F4 pentru a merge la resetare ecran.

Informațiile legate de Model name (Denumirea modelului), Serial No. (Număr de serie) și Dealer (Distribuitor) vor fi afișate numai atunci când au fost configurate la secțiunea 6.4.6.2.

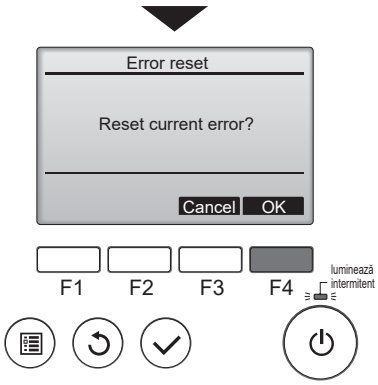

Apăsați F4 butonul pentru a reseta informațiile referitoare la erori.

6.4.9 Error history (Istoricul erorilor)

Puteți verifica istoricul erorilor.
Starea de eroare nu poate fi resetată din acest ecran.

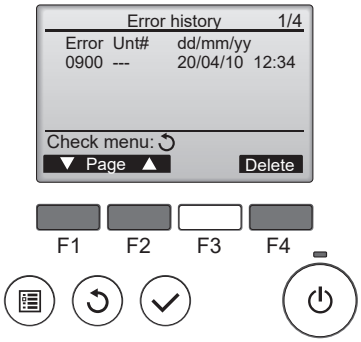

Apăsați butonul F1 și F2 pentru a schimba pagina.
În istoricul erorilor pot fi stocate până la 4 pagini, 12 cazuri.
Apăsați butonul F4 pentru a merge la resetare ecran.

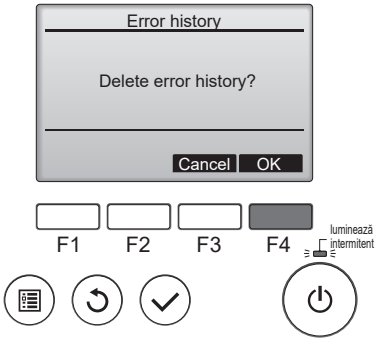

Apăsați butonul F4 pentru a reseta informațiile referitoare la erori.

6.4.10 Run time (Timpul de funcționare)

Puteți verifica timpul de alimentare și timpul de funcționare a ventilatorului produsului.

6.4.10.1 Accesarea ecranului „Run time” (Timpul de funcționare)

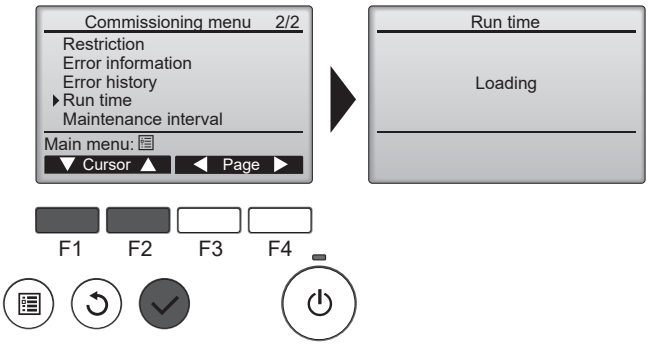

Apăsați butonul F1 și F2 pentru a muta cursorul.
Apăsați butonul ✓ pentru a merge la pagina următoare.

Datele despre produs sunt încărcate înainte ca ecranul să fie afișat. Se afișează [Loading] (Încărcare). (10-60 secunde)

6.4.10.2 Indicarea timpului de funcționare

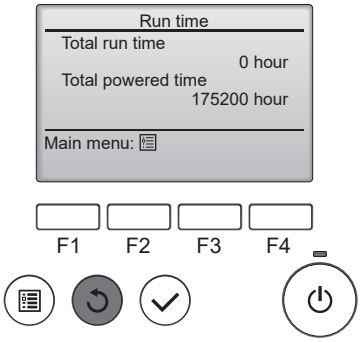

Apăsați butonul ↺ pentru a reveni la ecranul anterior.
[Total run time] (Timpul de funcționare total): Timpul de funcționare a ventilatorului.
[Total powered time] (Timpul total de alimentare): Timpul de alimentare a produsului.

6.4.11 Maintenance interval (Intervalul de întreținere)

Configurați intervalul de întreținere a filtrelor.

După ce timpul de funcționare a ventilatorului depășește intervalul de întreținere a produsului, pe „Main display” (Ecranul principal) va fi afișat semnul de întreținere ( ).

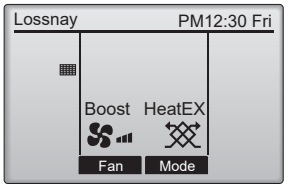

6.4.11.1 Accesarea ecranului „Maintenance interval” (Intervalul de întreținere)

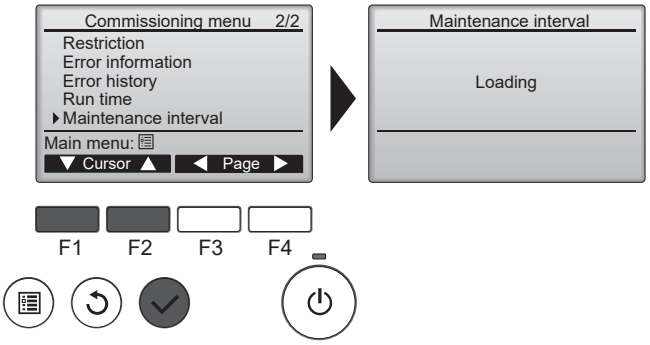

Apăsați butonul F1 și F2 pentru a muta cursorul.

Apăsați butonul ✓ pentru a merge la pagina următoare.

Datele despre produs sunt încărcate înainte ca ecranul să fie afișat. Se afișează [Loading] (Încărcare). (10-60 secunde)

6.4.11.2 Indicarea intervalului de întreținere

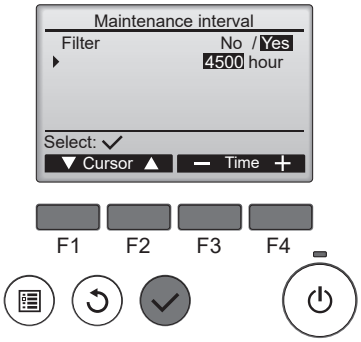

Apăsați butonul F1 și F2 pentru a muta cursorul.

Apăsați butonul F3 și F4 pentru a modifica valoarea de configurare.

Apăsați butonul ✓ pentru a merge la pagina următoare.

[Filter] (Filtru): Selectați [Yes/No] (Da/Nu) pentru a afișa semnul de întreținere pe „Main display” (Ecranul Principal).
Setarea implicită din fabrică: *Da*

oră: Modificați intervalul de întreținere.
Setarea implicită din fabrică: *4500 ore*

6.5 Configurare funcție

Lista de configurare funcție

Funcția nr.	Denumirea funcției	Valoare configurare funcție										Setare implicită din fabrică	Descrierea funcției
		[0]	[1]	[2]	[3]	[4]	[5]	[6]	[7]	[8]	[9]		
1	1: Indicator întreţinere filtru / 2: Creștere putere ventilator	—	1: Da / 2: Nu	1: Nu / 2: Nu	1: Da / 2: Da	—	—	—	—	—	—	1	1: Configurați indicația de întreținere a filtrului, care să fie afișată/ascunsă. 2: Setare Utilizați/Nu utilizați funcția care crește debitul ventilatorului la fiecare 1/3 de la secțiunea 6.4.11 Depășirea intervalului de întreținere. - Această funcție nu poate fi utilizată atunci când debitul ventilatorului este setat la valoarea maximă (100%).
5	Modul de recuperare a energiei	—	Oprire	Rulare	Recuperare automată	—	—	—	—	—	—	3	Configurați modul de funcționare atunci când se reia alimentarea cu energie după oprirea produsului. [1] Oprire: Modul de funcționare este oprit. [2] Rulare: Modul de funcționare devine activ. [3] Recuperare automată: Modul de funcționare revine la modul care a fost configurat înainte de întreruperea curentului.
36	Indicare temperatură exterioară	Ascunde	Afișează	—	—	—	—	—	—	—	—	0	Configurați pentru a afișa/ascunde temperatura depistată de termistorii încorporați. Configurați inclusiv setările de la secțiunea 6.4.2.4. Nr.36: *LO* este afișat atunci când temperatura este sub 2°C, iar *HI* este afișat atunci când temperatura este de minim 36 C. Nr.37: *LO* este afișat atunci când temperatura este sub 9°C, iar *HI* este afișat atunci când temperatura este de minim 37 C. Nr.38: La fel ca la nr. 37. **Notă** Dacă ambele configurări ale funcțiilor nr. 38 și 84 sunt [1], numai configurarea funcției nr. 84: Concentrația de CO_2 este afișată pe „Main display” (Ecranul principal). (Deoarece este alocată aceeași poziție de afișare, se acordă prioritate indicației privind configurarea funcției nr. 84: concentrația de CO_2.)
37	Indicare temperatură interioară	Ascunde	Afișează	—	—	—	—	—	—	—	—	0	
38	Indicarea temperaturii aerului de alimentare (valoare calculată)	Ascunde	Afișează	—	—	—	—	—	—	—	—	0	
39	Corectarea eficienței schimbului de temperatură (zece cifre)	Valoare configurare funcție: de la 0 la 9 → Eficiența schimbului de temperatură (zece cifre): de la 0 la 9										8	Configurați valoarea eficienței schimbului de temperatură utilizată pentru valoarea calculată a indicației temperaturii aerului de alimentare nr. 38. Setare implicită din fabrică: *85%*
40	Corectarea eficienței schimbului de temperatură (o cifră)	Valoare configurare funcție: de la 0 la 9 → Eficiența schimbului de temperatură (o cifră): de la 0 la 9										5	
41	Corectarea temperaturii exterioare	Valoare configurare funcție: de la 0 la 14 → Corectarea temperaturii exterioare: Între -7°C și 7°C (intervale de 1°C)										7	Atunci când indicarea temperaturii exterioare nr. 36 și indicarea temperaturii interioare nr. 37 sunt configurate în modul*Afișare*, configurați valoarea de corecție a temperaturii afișate pe telecomandă. Exemplu: Dacă temperatura depistată de termistorul încorporat este de 20°C și valoarea de corecție este de + 3°C (valoarea configurării funcției este 10), temperatura indicată de telecomandă va fi de 23°C. **Notă** - Valoarea indicației nu este corectată pentru modul *LO* sau *HI*. - Valorile de corecție nu sunt reflectate pe dispozitivele de control (cum ar fi „Auto bypass” (By-pass auto)) care utilizează temperaturi exterioare/interioare.
42	Corectarea temperaturii interioare	Valoare configurare funcție: de la 0 la 14 → Corectarea temperaturii interioare: Între -7°C și 7°C (intervale de 1°C)										7	

Funcția nr.	Denumirea funcției	Valoare configurare funcție										Setare implicită din fabrică	Descrierea funcției
		[0]	[1]	[2]	[3]	[4]	[5]	[6]	[7]	[8]	[9]		
57	Configurare 1 debit extern	—	Monitorizare ventilator de aer evacuat	Monitorizare ventilatorul aerului de alimentare	Postîncălzitor pentru aerul de alimentare	—	—	—	—	—	—	1	Setați condițiile de Pornire/Oprire ale blocurilor de joncțiuni TM3 9-10. [1] Monitorizare ventilator de aer evacuat: Blocurile de conexiuni pornesc/se opresc în conformitate cu funcționarea/oprirea ventilatorului de aer evacuat. (Blocurile de conexiuni vor efectua aceeași operație cu cea de Pornire/Oprire a telecomenzii.) [2] Monitorizare ventilator aer de alimentare: Blocurile de conexiuni pornesc/se opresc în conformitate cu funcționarea/oprirea ventilatorului aerului de alimentare. (În funcție de condiții precum temperaturile exterioare, blocurile de conexiuni se vor opri automat.) [3] Postîncălzitor pentru aerul de alimentare: Debitul este pornit la 10 secunde după acționarea ventilatorului aerului de alimentare./Ventilatorul aerului de alimentare se oprește la trei minute după ce debitul este oprit. - Configurați setarea atunci când sunt conectate postîncălzitoarele pentru aerul de alimentare.
58	Configurare 2 debit extern	—	Monitorizare ventilare în modul By-pass	Preîncălzitor pentru aerul de alimentare	—	—	—	—	—	—	—	1	Setați condițiile de Pornire/Oprire ale blocurilor de joncțiuni TM3 7-10. [1] Monitorizare ventilare în modul By-pass: Blocurile de conexiuni pornesc/se opresc în funcție de starea (by-pass/ ventilație cu transfer de căldură) modului de ventilație. (Blocurile de conexiuni pornesc/se opresc în funcție de amortizorului by-pass încorporat.) [2] Preîncălzitor pentru aerul de alimentare: Debitul este pornit la 10 secunde după acționarea ventilatorului aerului de alimentare./Ventilatorul aerului de alimentare se oprește la trei minute după ce debitul este oprit. - Configurați setarea atunci când sunt conectate preîncălzitoarele pentru aerul de alimentare. - Alimentarea blocurilor de conexiuni se oprește atunci când temperatura exterioară este de minimum 15°C. - Condițiile de pornire/oprire a alimentării pot fi modificate la setările de la funcțiile nr. 59 și 60.
59	Condițiile de preîncălzire Pornire (Setarea funcției nr. 58: Setare suplimentară)	Valoare configurare funcție: de la 0 la 15 → Pragul temperaturii exterioare: Între 0°C și -15°C (intervale de 1°C)										0	Setați condițiile de Pornire/Oprire pentru setările funcției nr. 58 [2] Preîncălzitor pentru aerul de alimentare. Nr.59: Setați pragul temperaturii exterioare de la care pornește alimentarea preîncălzitoarelor. (Debitul pornește când devine mai mic decât temperatura pragului.) Nr.60: Setați ora de oprire a alimentării preîncălzitorului după pornirea debitului.
60	Condițiile de preîncălzire Oprire (Setarea funcției nr. 58: Setare suplimentară)	1 oră	2 ore	3 ore	4 ore	5 ore	—	—	—	—	—	0	

Funcția nr.	Denumirea funcției	Valoare configurare funcție										Setare implicită din fabrică	Descrierea funcției
		[0]	[1]	[2]	[3]	[4]	[5]	[6]	[7]	[8]	[9]		
81	Configurare 3 debit extern	Monitorizare defecțiune	Obturator admisie aer exterior	—	—	—	—	—	—	—	—	0	Setați condițiile de Pornire/Oprire ale blocurilor de joncțiuni TM3 8-10. [0] Monitorizare defecțiune: Activează ieșirea când apare o defecțiune a produsului. (Aceasta este utilizată pentru a indica defecțiuni semnalate din afara telecomenzii.) [1] Obturator aer de alimentare: Configurați setarea astfel încât funcția Pornit/Oprit să corespundă cu deschiderea/închiderea obturatorului instalat pe conducta OA. - Condiții de Pornire ieșire (obturator: deschis): 10 secunde înainte de a începe operațiunea de alimentare cu aer - Condiții de Oprire ieșire (obturator: închis): Termistoarele încorporate depistează faptul că temperatura exterioară este de -18°C sau mai mică și că au trecut 20 de secunde după oprirea ventilatorului aerului de alimentare.
82	Setarea standard a vitezei aerului			—	—	—	—	—	—	—	—	0	Setați valoarea de bază. Setarea poate fi modificată conform secțiunii 6.4.2.7 Mod telecomandă. Cea mai recentă configurare are prioritate.
84	Indicarea concentrației de CO_2	Ascunde	Afișează	—	—	—	—	—	—	—	—	0	Configurați Afișează/Ascunde pentru valorile concentrației de CO_2 conectate la Analog input 1 (intrarea analogică 1). Configurați, de asemenea, setările de la secțiunile 6.4.2.4 și 6.4.5.2. **Notă** Dacă ambele configurări ale funcțiilor nr. 38 și 84 sunt [1], numai configurarea funcției nr. 84: Concentrația de CO_2 este afișată pe „Main display” (Ecranul principal). (Deoarece este alocată aceeași poziție de afișare, se acordă prioritate indicației privind configurarea funcției nr. 84: concentrația de CO_2.)

În următoarele condiții, codul de eroare 3126 (defecțiuni ale dispozitivelor externe) este afișat pe telecomandă, iar setarea funcției nr. 81 [0] Monitorizare defecțiune este pornită.
- Când termistorul OA încorporat detectează 15°C sau mai mult în decurs de 15 minute de la pornirea preîncălzitorului de aer/postîncălzitorului.
- Când termistorul OA încorporat detectează -10°C sau mai puțin în decurs de 60 minute de la pornirea preîncălzitorului de aer/postîncălzitorului.

6.6 Lista de erori

Nr.	Eroare element	Cod eroare	Funcționarea unității	Resetarea codului de eroare	Descriere
1	Commissioning (Punerea in funcțiune)	0900	Operațiunea de punere în funcțiune	Încheierea punerii în funcțiune	Eroarea este indicată atunci când produsul este în funcțiune în modul de punere în funcțiune.
2	Eroare dispozitiv extern	3126	Alimentare încălzitor: Oprit	Opriți produsul.	Eroarea este indicată atunci când termistorul OA încorporat depistează o temperatură anormală. Se presupune că există conexiuni greșite sau capacități greșite ale încălzitoarelor.
3	Eroare motor ventilator	4116	Debit ventilator: Oprit Alimentare încălzitor: Oprit	Opriți produsul.	Defecțiune la motorul ventilatorului
4	Eroare senzor de temperatură	5101	Debit ventilator aer de alimentare: Oprit Alimentare încălzitor: Oprit Ventilarea în modul by-pass este interzisă.	Anulați starea de eroare.	Eroarea este indicată atunci când termistorul OA încorporat este defect.
5	Eroare senzor de temperatură RA	5102	Ventilația cu transfer de căldură este fixă atunci când modul de ventilație este Automat.	Anulați starea de eroare.	Eroarea este indicată atunci când termistorul RA încorporat este defect.
6	Eroare configurare funcție	7113	Debit ventilator: Oprit Ventilația cu transfer de căldură este fixă.	Resetarea sursei de alimentare	Există o eroare în configurarea SW6.

6.7 Funcționare de probă

6.7.1 Verificarea funcționării utilizând telecomanda

După instalarea produsului (montare, cablare, configurarea telecomenzii), vă rugăm să verificați funcționarea sistemului.

■ **Efectuați o funcționare de probă în prezența clientului.**

- Uneori, zgomotul se intensifică pentru câteva minute după oprirea energiei electrice a produsului. Aceasta este funcționare în vederea menținerii volumului aerului de ventilație la un volum adecvat și nu o defecțiune.
- Este greu de precizat starea ventilației când este vânt afară sau în timpul funcționării ventilatorului hotei etc. La pornirea energiei electrice, opriți funcționarea ventilatorului hotei sau alte surse de zgomot.

Apăsați fiecare dintre butoane urmând procedura de mai jos pentru a verifica dacă funcționarea este normală.

Element funcționare	Suport funcționare	Ecran	Pas
1. Conectarea la energie electrică		Please Wait 10%	Pornirea sursei de alimentare * Este nevoie de aproximativ cinci minute pentru a schimba ecranul.
2. Pornirea funcționării	Indicator luminos Pornit/Oprit	Lossnay AM12:00 Sun Purge Auto Fan Mode	Atunci când se conectează sursa de alimentare în mod implicit din fabrică, ventilatorul începe să funcționeze. (Consultați secțiunea *6.4.2.7 Mod telecomandă* [Enable OFF button] (buton Activare oprire))
3. Selectarea volumului de aer	F2	Normal Medium Boost Purge	Apăsați butonul F2. Viteza de ventilare este comutată La setările implicite din fabrică, este omisă. (Consultați secțiunea *6.4.2.7 Mod telecomandă* [Fan Speed] (Viteza de ventilare))
4. Selectarea modului de ventilație	F3	Auto / Auto HeatEX By-pass	Apăsați butonul F3. Modul de ventilație comută în ordinea *Automatic* (Automat) → *Heat exchange* (Transfer de căldură) → *Bypass* (By-pass) La setările implicite din fabrică, este omisă. (Consultați secțiunea *6.4.2.7 Mod telecomandă* [Manual bypass] (By-pass manual)
5. Oprirea funcționării	Indicator luminos Pornit/Oprit	Lossnay AM12:00 Sun	Întreruperea energiei La setarea implicită din fabrică, butonul Pornit/Oprit nu oprește produsul. (Consultați secțiunea *6.4.2.7 Mod telecomandă* [Enable OFF button] (buton Activare oprire))

* Când lumina de fundal nu este pornită, apăsarea oricărui buton porneşte lumina de fundal şi nu îşi îndeplineşte funcţia. (Cu excepția butonului ⏻)

6.7.2 Verificarea funcționării

Aceasta este funcția de verificare a funcționării dispozitivelor externe conectate, cum ar fi încălzitoarele. Puteți verifica următoarele specificații:

- dacă dispozitivele de ieșire precum încălzitoarele, monitoarele de depistare a defecțiunilor și monitoarele de funcționare sunt conectate
- dacă temperatura exterioară este de minim 8°C (verificarea funcționării amortizorului by-pass)

Metoda de operare

(1) Trageți caseta de control.

(2) Alimentați produsul cu energie electrică.

(3) Porniți comutatorul de punere în funcțiune (DIP-SW2-1). (Codul de eroare 0900 este afișat pe telecomandă.)

Bornă	Funcţie		Minute	0						1				2	3	4	5
	Nr.	Date	Secunde	0	10	20	30	40	50	0	10	20	30	0	0	0	0
-	-	-	Viteză de ventilare	OPRIRE			(suflare)			OPRIRE			(suflare)				
-	-	-	Mod de ventilaţie	By-pass						HeatEX							
TM3 7-10	58	1	Ieșire monitor by-pass	Oprit		Pornit						Oprit					
		2	Ieșire preîncălzitor	Oprit													Pornit
TM3 9-10	57	1	Ieșire monitor ventilator EA	Pornit													
		2	Ieșire monitor ventilator SA	Pornit													
		3	Timp de intervenție ieșire monitor ventilator SA	Oprit												Pornit	
TM3 8-10	81	0	Defecțiune Ieșire monitor	Pornit													
		1	Ieșire obturator extern	Oprit		Pornit											

(4) Verificați dacă fiecare funcție funcționează corect.

(5) Opriți comutatorul de punere în funcțiune (DIP-SW2-1).

6.7.3 Dacă apar probleme în timpul funcționării de probă

Simptom	Remediu	Verificare
Aparatul nu va funcționa chiar dacă este apăsat butonul operațional pentru telecomandă.	• Verificaţi alimentarea cu energie. (Alimentarea cu energie specificată este monofazată, 220-240 V / 50 Hz, 220 V / 60 Hz) • Asigurați-vă că între cablul de transmisie și cablul de alimentare cu energie există o distanță de cel puțin 5 cm. • Acționați în mod independent produsul, folosind butonul de funcționare de probă (SW2-1) și verificați dacă funcționează. Produsul funcționează → Verificați liniile de semnal Produsul nu funcționează → Verificați alimentarea cu energie • Verificați dacă sunt conectate mai mult de două telecomenzi. (Numărul maxim de telecomenzi este unu.) • Cablarea dintre produs și telecomandă trebuie să fie de până la 50 m	
Produsul nu se oprește.	• Asiguraţi-vă că butonul de funcţionare de probă (SW2-1) este setat în poziţia oprit.	
Lampa indicatoare de inspecţie (LED 1 verde) din caseta de control luminează intermitent.	1 apariţie intermitentă – Defecţiune la motorul ventilatorului de alimentare 2 apariţii intermitente – Defecţiune la motorul ventilatorului de evacuare 4 apariţii intermitente – Eroare la termistorul OA 5 apariţii intermitente – Nu este utilizat la acest model 6 apariţii intermitente – Nu este utilizat la acest model 7 apariţii intermitente – Nu este utilizat la acest model 8 apariţii intermitente – Nu este utilizat la acest model 9 apariţii intermitente – Defecţiune la comunicarea prin telecomandă 10 apariţii intermitente – Defecţiune la setarea funcţiilor 11 apariţii intermitente – Eroare la alimentarea cu energie a telecomenzii Opriţi alimentarea şi consultaţi distribuitorul.	
Vibrație anormală și zgomot anormal	• Asigurați-vă că suportul de perete nu este slăbit. • Asigurați-vă că conductele sunt în poziția lor. • Verificați să nu existe piese slăbite sau deteriorate. • Verificați contactul cu paletele. (sunet de corp străin în interior)	
Aerul nu este admis sau evacuat de la grile	• Verificați să nu existe corpuri străine în sistemul de conducte. • Asigurați-vă că conductele sunt în poziția lor. • Verificați sistemul de conducte pentru a vedea dacă este conectat astfel încât să poată duce la scăderea volumului de aer sau să producă un zgomot anormal. • Verificați conductele pentru a vedea dacă au excesiv de multe coturi.	

* Când pe telecomandă luminează intermitent un număr de inspecție, urmați procedurile indicate în manualele de instalare și de utilizare furnizate împreună cu telecomanda.

7. Explicați utilizatorului

- Explicați-i utilizatorului unde sunt localizate disjunctorul și telecomanda, precum și metoda de curățare a filtrelor.
- Explicați-i utilizatorului rezultatele verificărilor efectuate utilizând lista de verificare.
- Înmânați utilizatorului un pliant cu adresa URL la care poate fi vizualizat acest manual.
- Explicați corect utilizarea, respectând informațiile din **Manualul de instrucțiuni.** În special, **Măsurile de siguranță** descriu avizele și avertismentele importante care vizează siguranța. Explicați-le utilizatorilor că trebuie să le respecte.

MITSUBISHI ELECTRIC CORPORATION
SEDIU CENTRAL:
TOKYO BLDG., 2-7-3, MARUNOUCHI, CHIYODA-KU, TOKYO 100-8310, JAPAN

Mar. 2021

Information on Disposal

Note: This symbol mark is for EU countries only.
This symbol mark is according to the directive 2012/19/EU Article 14 Information for users and Annex IX, and/or to the directive 2006/66/EC Article 20 Information for end-users and Annex II.

English

Your MITSUBISHI ELECTRIC product is designed and manufactured with high quality materials and components which can be recycled and/or reused.
This symbol means that electrical and electronic equipment, batteries and accumulators, at their end-of-life, should be disposed of separately from your household waste.
If a chemical symbol is printed beneath the symbol shown above, this chemical symbol means that the battery or accumulator contains a heavy metal at a certain concentration. This will be indicated as follows:

Hg: mercury (0,0005%), Cd: cadmium (0,002%),
Pb: lead (0,004%)

In the European Union there are separate collection systems for used electrical and electronic products, batteries and accumulators.
Please, dispose of this equipment, batteries and accumulators correctly at your local community waste collection/recycling centre.
Please, help us to conserve the environment we live in!

Deutsch

Ihr MITSUBISHI ELECTRIC-Produkt wurde unter Einsatz von qualitativ hochwertigen Materialien und Komponenten konstruiert und gefertigt, die für Recycling und/oder Wiederverwendung geeignet sind.
Dieses Symbol bedeutet, dass elektrische und elektronische Geräte sowie Batterien und Akkus am Ende ihrer Nutzungsdauer von Hausmüll getrennt zu entsorgen sind.
Wenn ein chemisches Symbol unterhalb des oben abgebildeten Symbols erscheint, bedeutet dies, dass die Batterie bzw. der Akku ein Schwermetall in einer bestimmten Konzentration enthält. Dies wird wie folgt angegeben:

Hg: Quecksilber (0,0005 %), Cd: Cadmium (0,002 %),
Pb: Blei (0,004 %)

In der Europäischen Union gibt es unterschiedliche Sammelsysteme für gebrauchte Elektrik- und Elektronikgeräte einerseits sowie Batterien und Akkus andererseits.
Bitte entsorgen Sie dieses Gerät, Batterien und Akkus vorschriftsmäßig bei Ihrer kommunalen Sammelstelle oder im örtlichen Recycling-Zentrum.
Bitte helfen Sie uns, die Umwelt zu erhalten, in der wir leben!

Italiano

Questo prodotto MITSUBISHI ELECTRIC è stato progettato e fabbricato con materiali e componenti di alta qualità, che possono essere riciclati e/o riutilizzati.
Questo simbolo significa che i prodotti elettrici ed elettronici, le batterie e gli accumulatori, devono essere smaltiti separatamente dai rifiuti casalinghi alla fine della loro vita di servizio.
Se sotto il simbolo mostrato sopra è stampato un simbolo chimico, il simbolo chimico significa che la batteria o l'accumulatore contiene un metallo pesante con una certa concentrazione. Ciò viene indicato come segue:

Hg: mercurio (0,0005%), Cd: cadmio (0,002%),
Pb: piombo (0,004%)

Nell'Unione Europea ci sono sistemi di raccolta differenziata per i prodotti elettrici ed elettronici, le batterie e gli accumulatori usati.
Per disfarsi di questo prodotto, delle batterie e degli accumulatori, portarli al centro locale di raccolta/riciclaggio dei rifiuti.
Aiutateci a conservare l'ambiente in cui viviamo!

Français

Votre produit Mitsubishi Electric est conçu et fabriqué avec des matériels et des composants de qualité supérieure qui peuvent être recyclés et/ou réutilisés.
Ce symbole signifie que les équipements électriques et électroniques, les batteries et les accumulateurs, à la fin de leur durée de service, doivent être éliminés séparément des ordures ménagères.
Si un symbole chimique est imprimé sous le symbole illustré ci-dessus, il signifie que la batterie ou l'accumulateur contient une certaine concentration de métal lourd. Elle sera indiquée comme suit :

Hg : mercure (0,0005%), Cd : cadmium (0,002%),
Pb : plomb (0,004%)

Dans l'Union Européenne, il existe des systèmes sélectifs de collecte pour les produits électriques et électroniques, les batteries et les accumulateurs usagés.
Nous vous prions donc de confier cet équipement, ces batteries et ces accumulateurs à votre centre local de collecte/recyclage.
Aidez-nous à conserver l'environnement dans lequel nous vivons !

Les machines ou appareils électriques et électroniques contiennent souvent des matières qui, si elles sont traitées ou éliminées de manière inappropriée, peuvent s'avérer potentiellement dangereuses pour la santé humaine et pour l'environnement.
Cependant, ces matières sont nécessaires au bon fonctionnement de votre appareil ou de votre machine.
Pour cette raison, il vous est demandé de ne pas vous débarrasser de votre appareil ou machine usagé avec vos ordures ménagères.

Español

Su producto MITSUBISHI ELECTRIC está diseñado y fabricado con materiales y componentes de alta calidad que pueden ser reciclados y/o reutilizados.
Este símbolo significa que el aparato eléctrico y electrónico, las pilas, baterías y los acumuladores, al final de su ciclo de vida, se deben tirar separadamente del resto de sus residuos domésticos.
Si hay un símbolo químico impreso debajo del símbolo mostrado arriba, este símbolo químico significa que la pila, batería o el acumulador contienen un metal pesado con cierta concentración. Esto se indicará de la forma siguiente:

Hg: mercurio (0,0005%), Cd: cadmio (0,002%),
Pb: plomo (0,004%)

En la Unión Europea existen sistemas de recogida específicos para productos eléctricos y electrónicos, pilas, baterías y acumuladores usados.
Por favor, deposite los aparatos mencionados, las pilas, baterías y acumuladores en el centro de recogida/reciclado de residuos de su lugar de residencia local cuando quiera tirarlos.
¡ Ayúdenos a conservar el medio ambiente!

Português

O seu produto MITSUBISHI ELECTRIC foi concebido e produzido com materiais e componentes de alta qualidade que podem ser reciclados e/ou reutilizados.
Este símbolo significa que o equipamento eléctrico e electrónico, as baterias e os acumuladores, no final da sua vida útil, devem ser deitados fora separadamente do lixo doméstico.
Se houver um símbolo químico impresso por baixo do símbolo mostrado acima, o símbolo químico indica que a bateria ou acumulador contém metais pesados numa determinada concentração. Isto aparecerá indicado da maneira seguinte:

Hg: mercúrio (0,0005%), Cd: cádmio (0,002%),
Pb: chumbo (0,004%)

Na União Europeia existem sistemas de recolha separados para produtos eléctricos e electrónicos, baterias e acumuladores usados.
Por favor, entregue este equipamento, as baterias e os acumuladores correctamente, no seu ponto local de recolha/reciclagem.
Por favor, ajude-nos a conservar o ambiente em que vivemos!

Svenska

Denna produkt från MITSUBISHI ELECTRIC är designad och tillverkad av material och komponenter med hög kvalitet som kan återvinnas och/eller återanvändas.
Denna symbol betyder att förbrukade elektriska och elektroniska produkter, batterier och ackumulatorer skall sorteras och hanteras separat från hushållsavfall.
Om det finns en kemisk beteckning tryckt under ovanstående symbol betyder det att batteriet eller ackumulatorn innehåller en tungmetall med en viss koncentration. Detta anges på följande sätt:

Hg: kvicksilver (0,0005%), Cd: kadmium (0,002%),
Pb: bly (0,004%)

Inom den Europeiska Unionen finns det separata insamlingssystem för begagnade elektriska och elektroniska produkter, batterier och ackumulatorer.
Var vänlig lämna denna produkt, batterier och ackumulatorer hos din lokala mottagningsstation för avfall och återvinning.
Var snäll och hjälp oss att bevara miljön vi lever i!

Dansk

Dit produkt fra MITSUBISHI ELECTRIC er designet og fremstillet med kvalitetsmaterialer og komponenter, der kan genindvindes og/eller genbruges.
Dette symbol viser, at elektrisk eller elektronisk udstyr, batterier og akkumulatorer ikke må bortskaffes sammen med almindeligt husholdningsaffald efter endt levetid.
Hvis der er trykt et kemisk symbol under symbolet ovenfor, betyder det, at batteriet eller akkumulatoren indeholder en bestemt koncentration af et tungmetal. Dette angives som følger:

Hg: kviksølv (0,0005 %), Cd: cadmium (0,002 %),
Pb: bly (0,004 %)

I EU er der særlige indsamlingsordninger for brugte elektriske og elektroniske produkter, batterier og akkumulatorer.
Bortskaf udstyret, batterier og akkumulatorer korrekt på en lokal affalds-/genbrugsplads.
Hjælp os med at bevare det miljø, vi lever i!

Norsk

For norske brukere:
Dette produktet fra MITSUBISHI ELECTRIC er konstruert og produsert med materialer og komponenter av høy kvalitet, som kan resirkuleres og/eller brukes om igjen.
Dette symbolet betyr at elektrisk og elektronisk utstyr, batterier og akkumulatorer, ikke bør kasseres sammen med husholdningsavfallet når de har nådd slutten av sin levetid.
Hvis det er trykt et kjemisk symbol under det symbolet som er vist over, betyr det kjemiske symbolet at batteriet eller akkumulatoren inneholder et tungmetall i en viss konsentrasjon. Dette vil vises som følger:

Hg: kvikksølv (0,0005 %), Cd: kadmium (0,002 %),
Pb: bly (0,004 %)

I Norge finnes det egne innsamlingssystemer for brukte elektriske og elektroniske produkter, batterier og akkumulatorer.
Kasser dette utstyret, batteriene og akkumulatorene ved den lokale gjenbruks- eller resirkuleringsstasjonen.
Hjelp oss å bevare det miljøet vi lever i!

Suomi

Tämä MITSUBISHI ELECTRIC -tuote on suunniteltu ja valmistettu korkealuokkaisista materiaaleista ja/tai osista, jotka voidaan kierrättää ja käyttää uudelleen.
Tämä symboli tarkoittaa, että sähkö- ja elektroniikkalaitteet, paristot ja akut täytyy niiden käyttöiän jälkeen hävittää erillään talousjätteistä.
Jos yllä olevan symbolin alapuolelle on painettu kemiallinen symboli, se tarkoittaa, että paristolla tai akulla on tietty raskasmetallipitoisuus. Se ilmoitetaan seuraavasti:

Hg: elohopea (0,0005 %), Cd: kadmium (0,002 %),
Pb: lyijy (0,004 %)

Käytetyillä sähkö- ja elektroniikkalaitteilla, paristoilla ja akuilla on Euroopan Yhteisössä omat keräysjärjestelmänsä.
Toimita tämä laite, paristot ja akut paikalliseen jätehuolto-/kierrätyskeskukseen.
Auta meitä suojelemaan ympäristöä, jossa elämme!

Nederlands

Mitsubishi Electric producten zijn ontwikkeld en gefabriceerd uit eerste kwaliteit materialen. De onderdelen kunnen worden gerecycled en/of worden hergebruikt.
Het symbool betekent dat de elektrische en elektronische onderdelen, batterijen en accu's op het einde van de gebruiksduur gescheiden van het huishoudelijk afval moeten worden ingezameld. Wanneer er onder het bovenstaande symbool een chemisch symbool staat gedrukt, betekent dit dat de batterij of accu zware metalen in een bepaalde concentratie bevat. Dit wordt als volgt aangeduid:

Hg: kwik (0,0005%), Cd: cadmium (0,002%),
Pb: lood (0,004%)

In de Europese Unie worden elektrische en elektronische producten, batterijen en accu's afzonderlijk ingezameld.
Breng deze apparatuur, batterijen en accu's dan naar het gemeentelijke afvalinzamelingspunt.
Help ons mee het milieu te beschermen!

Ελληνικά

Το προϊόν MITSUBISHI ELECTRIC που διαθέτετε είναι σχεδιασμένο και κατασκευασμένο από υλικά και εξαρτήματα υψηλής ποιότητας, τα οποία μπορούν να ανακυκλωθούν ή/και να χρησιμοποιηθούν ξανά.
Το σύμβολο αυτό σημαίνει ότι ο ηλεκτρικός και ηλεκτρονικός εξοπλισμός, οι μπαταρίες και οι συσσωρευτές, στο τέλος της διάρκειας ζωής τους, θα πρέπει να απορριφτούν ξεχωριστά από τα υπόλοιπα οικιακά απορρίμματά σας.
Αν έχει εκτυπωθεί ένα χημικό σύμβολο κάτω από το σύμβολο που απεικονίζεται ανωτέρω, αυτό το χημικό σύμβολο σημαίνει ότι η μπαταρία ή ο συσσωρευτής περιέχει ένα βαρύ μέταλλο σε ορισμένη συγκέντρωση. Αυτό θα υποδεικνύεται ως ακολούθως:

Hg: υδράργυρος (0,0005%), Cd: κάδμιο (0,002%),
Pb: μόλυβδος (0,004%)

Στην Ευρωπαϊκή Ένωση υπάρχουν ξεχωριστά συστήματα συλλογής για τα χρησιμοποιημένα ηλεκτρικά και ηλεκτρονικά προϊόντα, τις μπαταρίες και τους συσσωρευτές.
Παρακαλούμε διαθέστε αυτόν τον εξοπλισμό, τις μπαταρίες και τους συσσωρευτές στο τοπικό σας κοινοτικό κέντρο συλλογής/ανακύκλωσης απορριμμάτων.
Βοηθήστε μας να προστατεύσουμε το περιβάλλον στο οποίο ζούμε!

Polski

Niniejszy wyrób MITSUBISHI ELECTRIC został zaprojektowany i wykonany z wysokiej jakości materiałów i części, które można poddać recyklingowi i/lub ponownie wykorzystać.
Symbol ten oznacza, że po zakończeniu okresu eksploatacji urządzeń elektrycznych i elektronicznych, baterii oraz akumulatorów nie należy ich utylizować razem z odpadami gospodarczymi.
Symbol chemiczny poniżej przedstawionego powyżej znaku sygnalizuje obecność w baterii bądź akumulatorze pewnego stężenia metali ciężkich. Informacja o tym podawana jest w następujący sposób:

Hg: rtęć (0,0005%), Cd: kadm (0,002%),
Pb: ołów (0,004%)

W krajach Unii Europejskiej działają odrębne systemy odbioru zużytych urządzeń elektrycznych i elektronicznych, baterii oraz akumulatorów.
Wspomniany sprzęt, baterie i akumulatory należy przekazać do utylizacji w miejscowym punkcie odbioru/recyklingu odpadów komunalnych.
Pomóż nam chronić środowisko, w którym żyjemy!

Český

Tento produkt společnosti MITSUBISHI ELECTRIC byl zkonstruován a vyroben z vysoce kvalitních materiálů a komponentů, které mohou být recyklovány nebo opakovaně použity.
Tento symbol znamená, že elektrické a elektronické zařízení, baterie a akumulátory musí být po skončení životnosti likvidovány odděleně od běžného komunálního odpadu.
Pokud je pod výše zobrazeným symbolem vytištěna chemická značka, znamená to, že baterie nebo akumulátor obsahuje v určité koncentraci těžký kov. Indikace bude provedena následujícím způsobem:

Hg: rtuť (0,0005 %), Cd: kadmium (0,002 %),
Pb: olovo (0,004 %)

V Evropské unii existují dva samostatné systémy sběru použitých elektrických a elektronických výrobků, baterií a akumulátorů.
Toto zařízení, baterie a akumulátory zlikvidujte prostřednictvím vašeho místního střediska sběru/recyklace odpadů.
Pomozte nám prosím zachovat životní prostředí, ve kterém žijeme!

Slovenský

Váš výrobok MITSUBISHI ELECTRIC je navrhnutý a vyrobený s použitím vysokokvalitných materiálov a komponentov, ktoré je možné recyklovať a/alebo opätovne použiť.
Tento symbol znamená, že elektrické a elektronické zariadenia, batérie a akumulátory je potrebné po ukončení ich životnosti zlikvidovať oddelene od komunálneho odpadu.
Ak je pod symbolom znázorneným vyššie vytlačený chemický symbol, tento chemický symbol znamená, že batéria alebo akumulátor obsahuje určitú koncentráciu ťažkého kovu. Koncentrácia sa uvádza nasledujúcim spôsobom:

Hg: ortuť (0,0005 %), Cd: kadmium (0,002 %),
Pb: olovo (0,004 %)

V Európskej únii existujú zvláštne systémy na zber použitých elektrických a elektronických výrobkov, batérií a akumulátorov.
Takéto zariadenia, batérie a akumulátory zlikvidujte správne v miestnom komunálnom centre zberu a recyklácie odpadu.
Pomôžte nám, prosím, zachovať prostredie, v ktorom žijeme!

Slovenščina

Izdelek MITSUBISHI ELECTRIC je načrtovan in izdelan iz materialov visoke kakovosti ter komponent, ki jih je mogoče reciklirati in/ali znova uporabiti.
Znak opozarja na to, da je treba električno in elektronsko opremo, baterije in akumulatorje, ki se jim je iztekla življenjska doba, ločiti od drugih gospodinjskih odpadkov, kadar jih želite zavreči.
Če je kemijski znak natisnjen pod zgoraj prikazanim znakom, kemijski znak pomeni, da je v bateriji ali akumulatorju določena koncentracija težke kovine. To je označeno tako:

Hg: živo srebro (0,0005 %), Cd: kadmij (0,002 %),
Pb: svinec (0,004 %)

Evropska unija je pripravila posebne skupne sisteme zbiranja uporabljenih električnih in elektronskih izdelkov, baterij in akumulatorjev.
Poskrbite za pravilno odlaganje takšne opreme, baterij in akumulatorjev v centru za zbiranje/recikliranje odpadkov lokalne skupnosti.
Pomagajte nam ohraniti naše okolje.

български

Продуктът на MITSUBISHI ELECTRIC е създаден и произведен с висококачествени материали и компоненти, които могат да бъдат рециклирани и/или повторно използвани.
Този символ означава, че електрическото или електронно оборудване, батерии или акумулатори в края на експлоатациония си живот трябва да бъдат изхвърляни отделно от останалите домакински отпадъци.
Ако под показания по-горе символ бъде отпечатан символ за химикал, означава че батерията или акумулатора съдържа тежък метал в определена концентрация. Това се указва както следва:

Hg: живак (0,0005%), Cd: кадмий (0,002%),
Pb: олово (0,004%)

В Европейския съюз има отделни системи за събиране на използвани електрически и електронни продукти, батерии и акумулатори.
Моля, изхвърляйте това оборудване, батерии и акумулатори, правилно в центъра за събиране/рециклиране на вашата община.
Помогнете да запазим средата, в която живеем!

Română

Produsul dvs. MITSUBISHI ELECTRIC este conceput şi fabricat din materiale şi componente de înaltă calitate, care pot fi reciclate şi / sau reutilizate.
Acest simbol arată că, la sfârşitul duratei de viaţă, echipamentele electrice şi electronice, bateriile şi acumulatorii trebuie aruncate separat de deşeurile menajere obişnuite.
Dacă sub simbolul de mai sus este imprimat un simbol chimic, acesta arată că bateria sau acumulatorul conţine metale grele într-o anumită concentraţie. Prezenţa metalelor grele va fi indicată după cum urmează:

Hg: mercur (0,0005%), Cd: cadmiu (0,002%),
Pb: plumb (0,004%)

În Uniunea Europeană există sisteme de colectare separată a produselor electrice şi electronice uzate, a bateriilor epuizate şi a acumulatorilor uzaţi.
Vă rugăm să aruncaţi acest echipament, bateriile şi acumulatorii în maniera corectă, prin intermediul centrului local de colectare / reciclare a deşeurilor.
Contribuiţi la protejarea mediului în care trăim!

Magyar

MITSUBISHI ELECTRIC termékének tervezéséhez és gyártásához kiváló minőségű anyagok és alkatrészek kerültek felhasználásra. Ezek az anyagok újrahasznosíthatók és/vagy újrafelhasználhatók.
A szimbólum arra figyelmeztet, hogy az elektromos és elektronikus berendezéseket, elemeket és akkumulátorokat élettartamuk végén a háztartási hulladéktól különválasztva kell ártalmatlanítani.
Amennyiben a fenti szimbólum után vegyjel áll, az elem vagy az akkumulátor bizonyos koncentrációban nehézfémet tartalmaz. A jelölések jelentése a következő:

Hg: higany (0,0005%), Cd: kadmium (0,002%),
Pb: ólom (0,004%)

Az Európai Unióban külön gyűjtőrendszerek működnek a használt elektromos és elektronikai cikkek, elemek és akkumulátorok ártalmatlanítására.
Kérjük, hogy a berendezést, az elemeket és az akkumulátorokat megfelelő módon a helyi hulladékgyűjtő/feldolgozó központban ártalmatlanítsa.
Kérjük, segítsen környezetünk megóvásában!

Русский

Ваш продукт MITSUBISHI ELECTRIC спроектирован и создан с использованием высококачественных материалов и компонентов, которые могут быть переработаны и/или использованы повторно.
Данный символ означает, что электрическое и электронное оборудование, батареи и аккумуляторы в конце срока службы должны утилизироваться отдельно от бытовых отходов.
Если под указанным выше символом напечатан химический символ, это означает, что батарея или аккумулятор содержит тяжелые металлы в определенной концентрации. Обозначения:

Hg: ртуть (0,0005%), Cd: кадмий (0,002%),
Pb: свинец (0,004%)

В Европейском Союзе предусмотрены отдельные системы сбора для отработавшего электрического и электронного оборудования, батарей и аккумуляторов.
Утилизируйте данное оборудование, батареи и аккумуляторы должным образом в местном центре сбора/переработки отходов.
Помогите нам защитить нашу окружающую среду!

Türkçe

MITSUBISHI ELECTRIC ürününüz, geri dönüştürülebilen ve/veya yeniden kullanılabilen yüksek kaliteli malzeme ve parçalarla tasarlanmış ve üretilmiştir.
Bu sembol, elektrikli ve elektronik cihazlar ile pil ve akülerin kullanım ömürlerinin sonunda evsel atıklarınızdan ayrı olarak atılması gerektiği anlamına gelir.
Yukarıda gösterilen sembolün altında bir kimyasal sembol varsa, bu kimyasal sembol pilin ya da akünün belirli bir yoğunlukta ağır metal içerdiği anlamına gelir. Bu gösterim aşağıdaki gibi olacaktır:

Hg: cıva (%0,0005), Cd: kadmiyum (%0,002),
Pb: kurşun (%0,004)

Avrupa Birliği bünyesinde kullanılmış elektrikli ve elektronik ürünler, pil ve aküler için ayrı toplama sistemleri bulunmaktadır.
Lütfen bu cihazı, pilleri ve aküleri bulunduğunuz bölgedeki belediyenin atık toplama/geri dönüşüm merkezinde doğru bir şekilde imha edin.
Lütfen içinde yaşadığımız çevreyi korumamız konusunda bize yardımcı olun!

Hrvatski

Vaš MITSUBISHI ELECTRIC proizvod projektiran je i proizveden od visokokvalitetnih materijala i dijelova koje je moguće reciklirati i/ili oporabiti.
Ovaj simbol ukazuje kako je nakon radnog vijeka električnu i elektroničku opremu, baterije i akumulatore potrebno odlagati odvojeno od kućnog otpada.
Ako je ispod gore navedenog simbola tiskan kemijski simbol, on ukazuje kako baterija ili akumulator sadrži određenu koncentraciju teških metala. To će biti prikazano na primjer:

Hg: živa (0,0005%), Cd: kadmij (0,002%),
Pb: olovo (0,004%)

U Europskoj Uniji postoje zasebni sustavi prikupljanja iskorištenih električnih i elektroničkih proizvoda, baterija i akumulatora.
Ovu opremu, baterije i akumulatore pravilno odložite u odgovarajućem lokalnom centru za prikupljanje i recikliranje otpada.
Pomozite nam u čuvanju okoliša u kojem živimo!

Lietuvių

Jūsų MITSUBISHI ELECTRIC gaminys suprojektuotas ir pagamintas naudojant aukštos kokybės medžiagas ir komponentus, kuriuos galima perdirbti ir (arba) naudoti pakartotinai.
Šis simbolis rodo, kad baigta naudoti elektrinė ir elektroninė įranga, baterijos ir akumuliatoriai turi būti šalinami ne su namų ūkio atliekomis.
Jei cheminis simbolis išspausdintas po prieš tai parodytu simboliu, jis nurodo, kad baterijoje arba akumuliatoriuje yra tam tikra koncentracija sunkiojo metalo. Tai gali būti nurodyta taip:

Hg: gyvsidabris (0,0005 %), Cd: kadmis (0,002 %),
Pb: švinas (0,004 %)

Europos Sąjungoje naudoti elektros ir elektroniniai gaminiai, baterijos ir akumuliatoriai šalinami atskiruose surinkimo punktuose.
Šią įrangą, baterijas ir akumuliatorius šalinkite tinkamai vietinės bendruomenės atliekų surinkimo / perdirbimo centre.
Padėkite mums saugoti aplinką, kurioje gyvename!

Latviski

Šīs „MITSUBISHI ELECTRIC” iekārtas ražošanā izmantoti kvalitatīvi materiāli un detaļas, ko var pārstrādāt un/vai izmantot atkārtoti.
Šis simbols nozīmē, ka no elektriskajiem un elektroniskajiem komponentiem, baterijām un akumulatoriem to darbmūža beigās nedrīkst atbrīvoties kā no parastiem mājsaimniecības atkritumiem.
Ja zem iepriekš redzamā simbola ir norādīts ķīmiskā elementa simbols, tas nozīmē, ka baterijā vai akumulatorā noteiktā koncentrācijā ir smagais metāls. Koncentrācija tiek norādīta šādi:

Hg: dzīvsudrabs (0,0005%), Cd: kadmijs (0,002%),
Pb: svins (0,004%)

Eiropas Savienībā ir atsevišķas atkritumu savākšanas sistēmas elektroniskajiem un elektriskajiem izstrādājumiem un izlietotām baterijām un akumulatoriem.
Atbrīvojieties no šīs iekārtas, baterijas un akumulatora pareizi, nododot tos vietējā atkritumu savākšanas/pārstrādes centrā.
Palīdziet saudzēt apkārtējo vidi, kurā mēs visi dzīvojam!

Eesti

Ettevõtte MITSUBISHI ELECTRIC seade on kavandatud ja valmistatud kvaliteetsetest materjalidest ning osadest, mida on võimalik ringlusse võtta ja/või taaskasutada.
See sümbol tähendab, et elektri- ja elektroonikaseadmed, patareid ja akud tuleb kõrvaldada pärast kasutusaja lõppu olmejäätmetest eraldi.
Kui ülaltoodud sümboli all on trükitud keemiline sümbol, siis see tähendab, et patarei või aku sisaldab teatud kontsentratsioonis raskemetalli. See märgitakse järgmiselt:

Hg: elavhõbe (0,0005%), Cd: kaadmium (0,002%),
Pb: plii (0,004%)

Euroopa Liidus kasutatakse kasutatud elektri- ja elektroonikaseadmete, patareide ning akude eraldi kogumise süsteeme.
Kõrvaldage see seade, patareid ja akud õigesti, viies need kohalikku jäätmekogumis- või ringlussevõtukeskusesse.
Aidake meil hoida keskkonda, kus me elame!

Українська мова

Ваш продукт MITSUBISHI ELECTRIC розроблено та виготовлено з високоякісних матеріалів та компонентів, які можна переробити та/або повторно використати.
Цей символ означає, що електричне й електронне обладнання, батареї та акумулятори після закінчення строку служби потрібно утилізовувати окремо від побутових відходів.
Якщо хімічний символ надруковано під символом, показаним вище, цей хімічний символ означає, що батарея або акумулятор містить важкий метал у певній концентрації. Це буде позначено таким чином:

Hg: ртуть (0,0005%), Cd: кадмій (0,002%),
Pb: свинець (0,004%)

У Євросоюзі існують окремі системи збирання для використаних електричних та електронних виробів, батарей й акумуляторів.
Правильно утилізуйте це обладнання, батареї та акумулятори у своєму місцевому центрі збирання/переробки відходів.
Будь ласка, допоможіть нам зберегти природне довкілля, у якому живемо!

MITSUBISHI ELECTRIC CORPORATION

1809874HK5204