VAREM S.p.a.
PRESSURIZED WATER AND EXPANSION TANKS

PLUSVAREM 16 BAR

VASI IDRICI PER ALTA PRESSIONE
HIGH PRESSURE WATER TANKS

Modello/*Model:*	S5100361CS000000

Caratteristiche tecniche - *technical features*

Volume *Volume*		**100 L**
raccordo *connnector*		**1" GAS (ISO 228/1)**
temperatura esercizio *working temperature*	**TS**	**-10 +99 °C**
pressione max. *Max pressure*	**PS**	**16 bar**
pressione prova *test pressure*	**PT**	**24 bar**
precarica *precharged pressure*		**2 bar (range 0,5-3,5 bar)**
Fluido *Fluid*		**Aria+acqua Air+water**
Modulo: *Module:*		**B1 + D**
Categoria PED PED Category:		**III**

Imballo - *packaging*

	A	*B*	*H*
dimesioni (mm) *dimensions (mm)*	950	470	470
volume (m^3) *volume (m^3)*	0,21		
peso (kg) *weight (kg)*	32,2		
q.ta per cartone q.ty for box	1		
quantità per paletta *Q,y for std. pallet*	12		

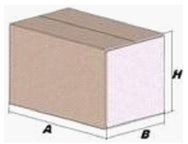

Parti di ricambio - *Spare parts*

	codice *item*	materiale *material*	potabilità *potable*	trattamento *treatment*	immagine *image*
Membrana Membrane	**MB080F2P00000000**	**GOMMA PER ACQUA USO ALIMENTARE / RUBBER FOR POTABLE WATER**	X		
Attacco superiore Top flange	**SPATT100ZN000000**	**ACCIAIO AL CARBONIO / CARBON STEEL**	X	ZINCATURA / GALVANIZED	
Controflangia Coverflange	**SPCFL810ZN3P0000**	**OTTONE / BRASS**	X	ZINCATURA / GALVANIZED	
Dado 1/2 + guarnizione 1/2" nut gusket	**SPTAP120ZN000000**	**ACCIAIO AL CARBONIO / CARBON STEEL**	X	ZINCATURA / GALVANIZED	
Valvola precarica Precharge valve	**ACVALH27PRKIT100**	**OTTONE / BRASS**			

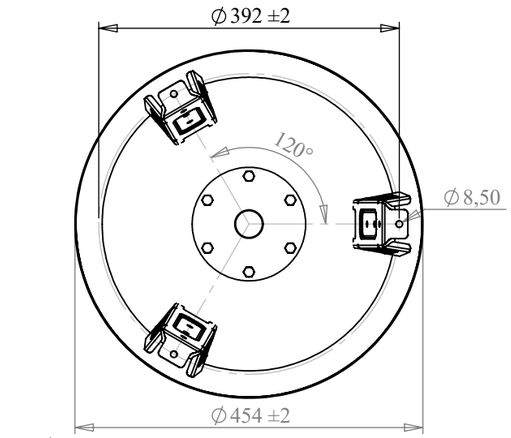

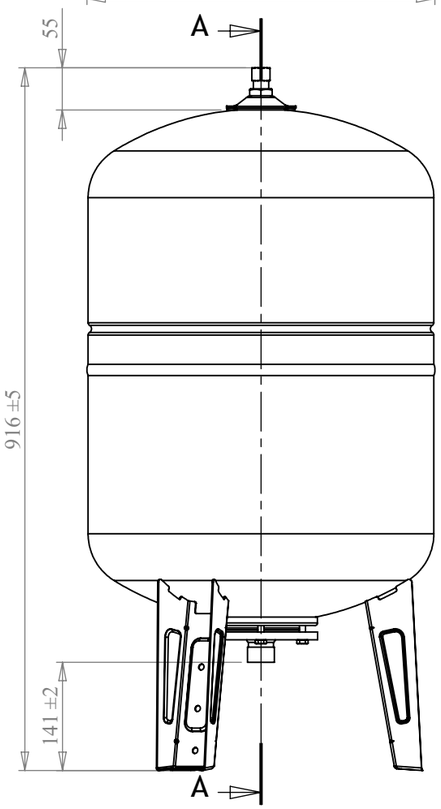

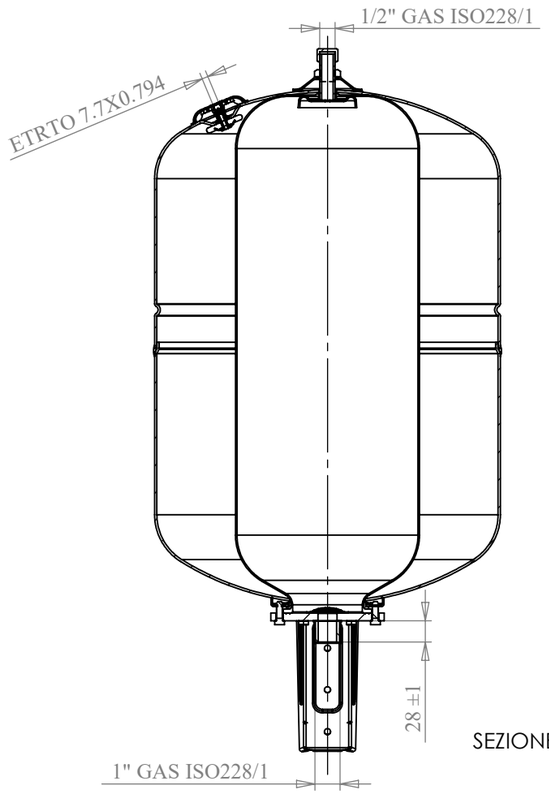

SEZIONE A-A

Quote senza indicazione di tolleranza:
grado di precisione MEDIO, UNI EN 22768-1

LIPRO: 036	TIPO PARTE	COLORE: ROSSO / RED	
SMUSSI NON QUOTATI	RUGOSITA'	QUANTITA' PER GRUPPO: –	FORMATO FOGLIO: A3
FINITURA SUPERFICIALE: -	SCALA: 1:8	FOGLIO: 1 / 1	

	NOME	DATA
Disegnato	M.Fin	17/02/2021
Approvato	F.MAZZUCATO	17/02/2021

VAREM
via Sabbioni n° 2 - 35024
Bovolenta - Padova ITALIA
e-mail:technical@varem.com
Tel. 049/8840322
Fax 049/8841399

GRUPPO - MACCHINA

DESCRIZIONE: PLUSVAREM CE L. 100 - 1" - 16 BAR

COMMESSA	CODICE	REVISIONE
-	**S5100361CS000000**	00

Il presente disegno è di proprietà della VAREM e non può essere riprodotto ne comunicato a terzi senza ns autorizzazione scritta

X:\DB_ARCH\VARE\ST\H\RISCALDAMENTO-AUTOCLAVI_REVISIONE\S5100361X:\DB_ARCH\VARE\ST\H\RISCALDAMENTO-AUTOCLAVI_REVISIONE\